Amber by Fibre Mood

Amber by Fibre Mood

XS - XXXL

An old time favorite, made by you. Dieses schlichte Poloshirt kannst du ganz einfach halten oder es in einer auffälligen Farbe, mit einem auffälligen Muster oder aus einem etwas spezielleren Stoff glänzen lassen. Auf jeden Fall ist Amber mit ihrer geraden Form und den angeschnittenen Ärmeln mit wenig Aufwand zu machen. Nur der Kragen mit den Knöpfen erfordert ein wenig mehr Aufmerksamkeit und die Verwendung von Schrägband. Aber trägst du so ein Modell auch außerhalb des Tennisclubs? Yes: zu Jeans oder anderen einfarbigen Hosen, aber ebenso gut zu einem Rock, Shorts oder Bermudashorts.

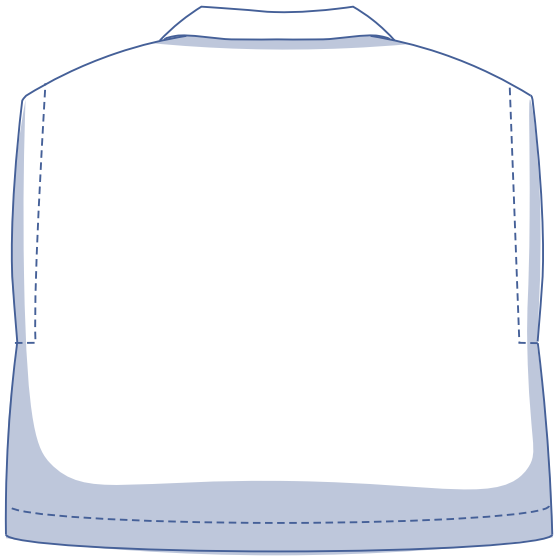

Größentabelle (in cm)

Größe	XS		S		M		L		XL		XXL		XXXL		
	32	34	36	38	40	42	44	46	48	50	52	54	56	58	60
Körpergröße	160	164	166	167	168	169	170	171	172	172	172	172	172	172	172
BU (Brustumfang)	76	80	84	88	92	96	100	104	110	116	122	128	134	140	146

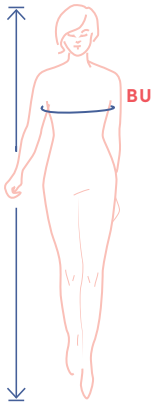

Die Größe wählst du am besten anhand des Brustumfangs. Du wählst die Größe, die deinem Brustumfang am nächsten kommt.

Abmessungen Schnittmuster (in cm)

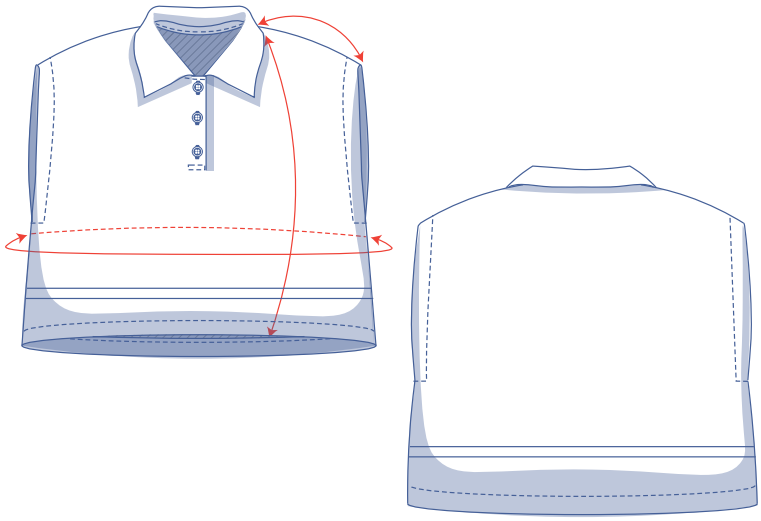

Hier verkürzt oder verlängerst du das Schnittmuster

Die Abmessungen in dieser Tabelle sind die Abmessungen des Schnittmusters in Abhängigkeit vom verwendeten Stoff und sind als Hinweis zu verstehen. Im Hinblick auf den Tragekomfort und um einen bestimmten Schnitt zu bekommen (= einen weiten Schnitt) ist in den Breitemaßen zusätzliche Weite (zusätzlich zu den reinen Körpermaßen) berücksichtigt.

Größe	XS	S	M	L	XL	XXL	XXXL
Länge	56,25	58	60	61,75	67	69,25	71,5
Ärmellänge	21	22,5	23,75	25	26,75	28,25	29,75
Brustumfang	107,25	115,25	123,25	131,25	141,25	153,25	165,25

Vergleiche die angegebenen Längen mit den gemessenen oder gewünschten Längen. Das Top kannst du **verlängern** oder **verkürzen**, indem du die Schnittmusterteile in Höhe der markierten doppelten Linie durchschneidest und die Schnittmusterteile um x cm auseinanderziehst oder übereinanderlegst. Achte darauf, dass die VM-, die RM-Linie sowie die Seitennähte gerade fortlaufen.

ACHTUNG

Den Stoffverbrauch gemäß diesen Änderungen anpassen.

Material

- Nähgarn
- Bügelvlies: max. 25 cm
- Schrägband (nicht vorgefaltet 4 cm breit): siehe Tabelle
- Knöpfe (Ø 1,5 cm): 3
- Stoff: siehe Tabelle

Schrägband		XS	S	M	L	XL	XXL	XXXL
Länge	cm	41	41,5	42	42,5	43	43,5	44

Stoffverbrauch		XS	S	M	L	XL	XXL	XXXL
Stoffbreite 110 cm	cm	150	150	155	160	170	175	180
Stoffbreite 140 cm	cm	90	90	155	160	170	175	180

Den dazugehörenden Stoffplan findest du auf Seite 6 dieser Arbeitsanleitung.

Stoffempfehlung

Für dieses Design gibt es viele Möglichkeiten, vorausgesetzt, man wählt einen Stoff mit genügend Gewicht. Picqué (auch Polostoff genannt und daher eine sichere Wahl), (Rippen-)Jersey, Jacquard-Jersey, French Terry oder Interlock. Auch gewebte Stoffe können einen schönen Effekt erzielen.

Sewing
MENDS THE
soul

Schnittmusterteile & Nahtzugaben (in cm)

Damit du das Kleidungsstück wie beschrieben nähen kannst, zeichnest du die angegebenen Nahtzugaben rund um die Schnittmusterteile (aus Papier) ein, bevor du sie zuschneidest. Bei einem PDF-Schnittmuster kannst du die Vorlage sowohl mit als auch ohne Nahtzugaben ausdrucken. Weitere Informationen findest du im **Video**.

1. Vorderteil: 1x im Stoffbruch
2. Rückenteil: 1x im Stoffbruch
3. Kragen: 1x im Stoffbruch
4. Pololeiste RVT: 1x
5. Pololeiste LVT: 1x

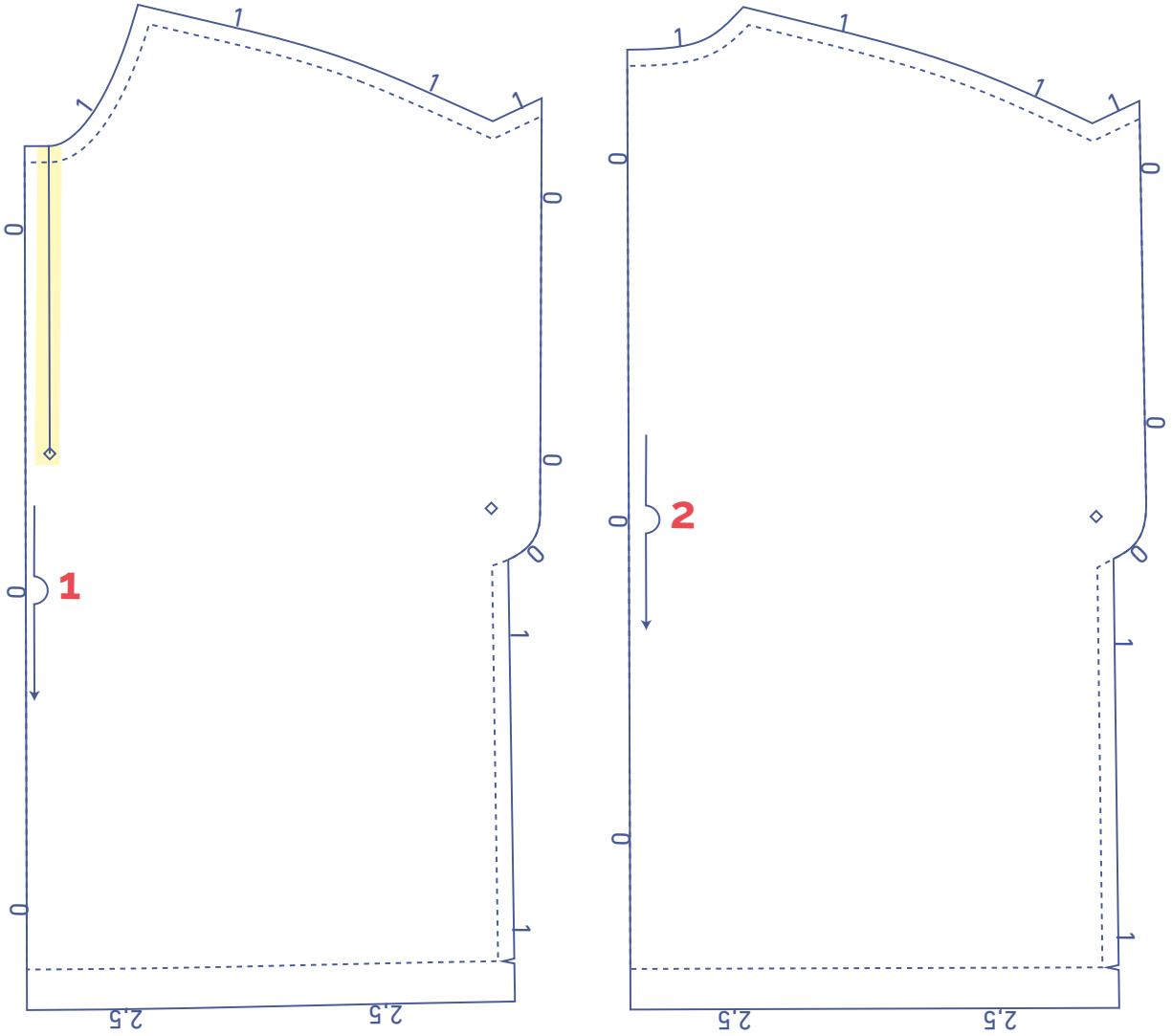

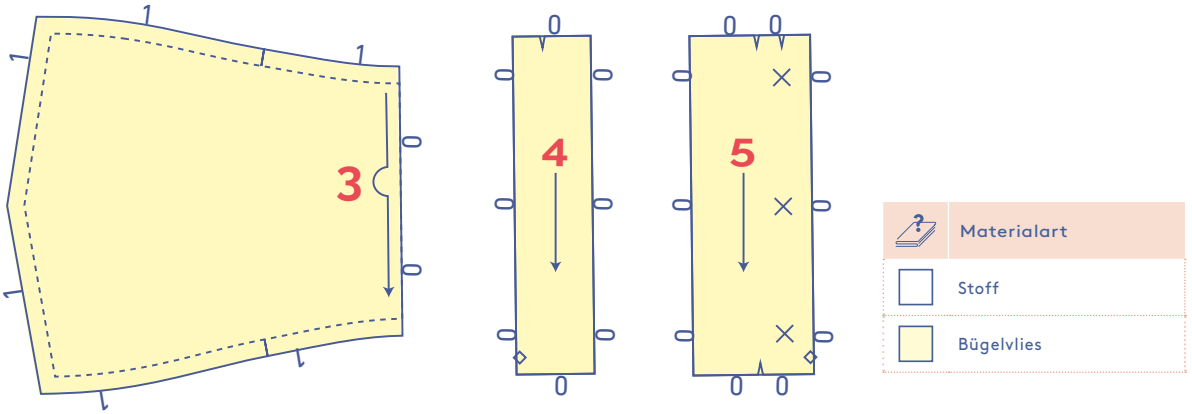

Stoffplan für einen einfarbigen Stoff
Stoffbreite 110 cm

XS - XXXL

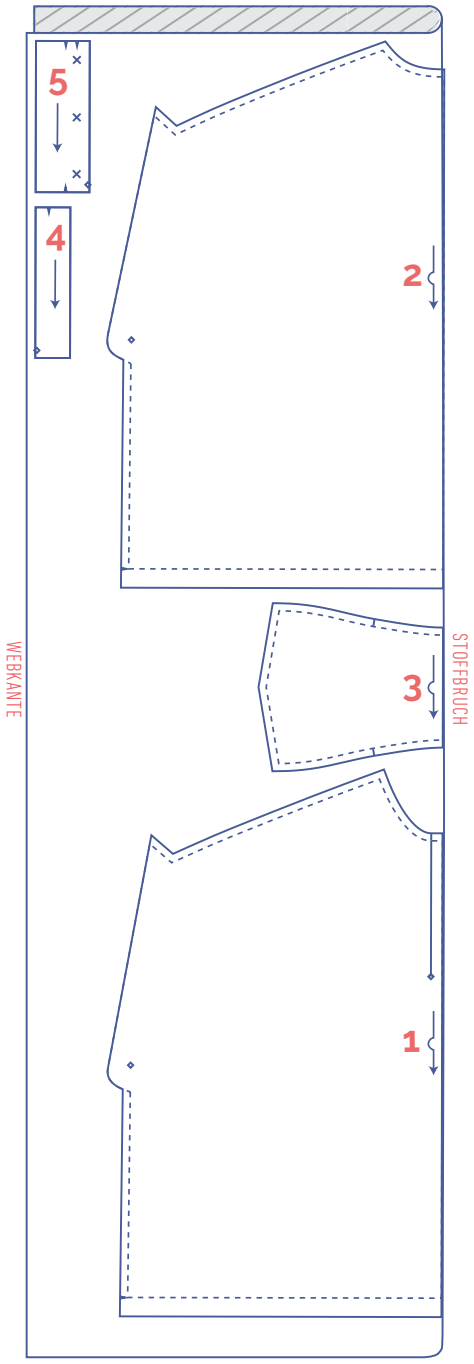

Achtung!

Die Schnittmusterteile 4 und 5 benötigst du nur einmal.

Schnittmusterteile markieren

	an den folgenden Stellen das Schnittmusterpapier und den Stoff kurz einschneiden
	einzelner Einschnitt
	v-förmiger Einschnitt/Stoffbruch

	die folgenden Markierungen im Stoff mit einem Heftfaden anbringen
	Markierung im Stoff
	(Druck-)Knopf

Stoffplan für einen einfarbigen Stoff
Stoffbreite 140 cm

XS - S

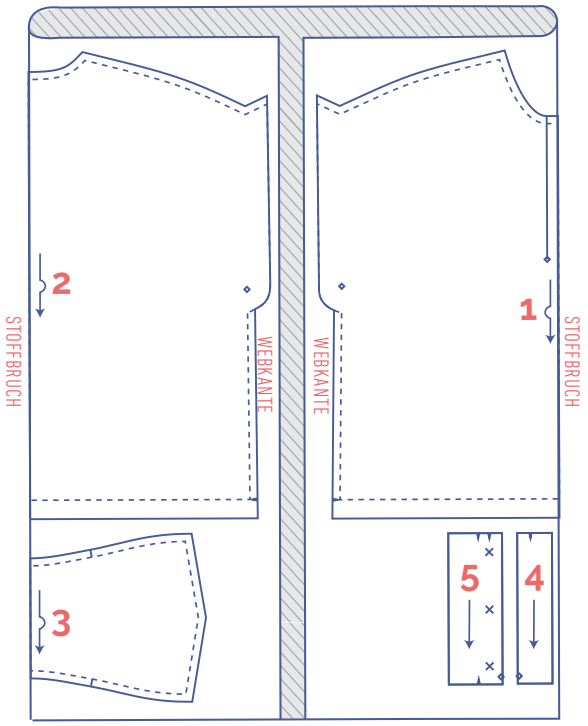

Achtung!

Die Schnittmusterteile 4 und 5 benötigst du nur einmal.

M - XXXL

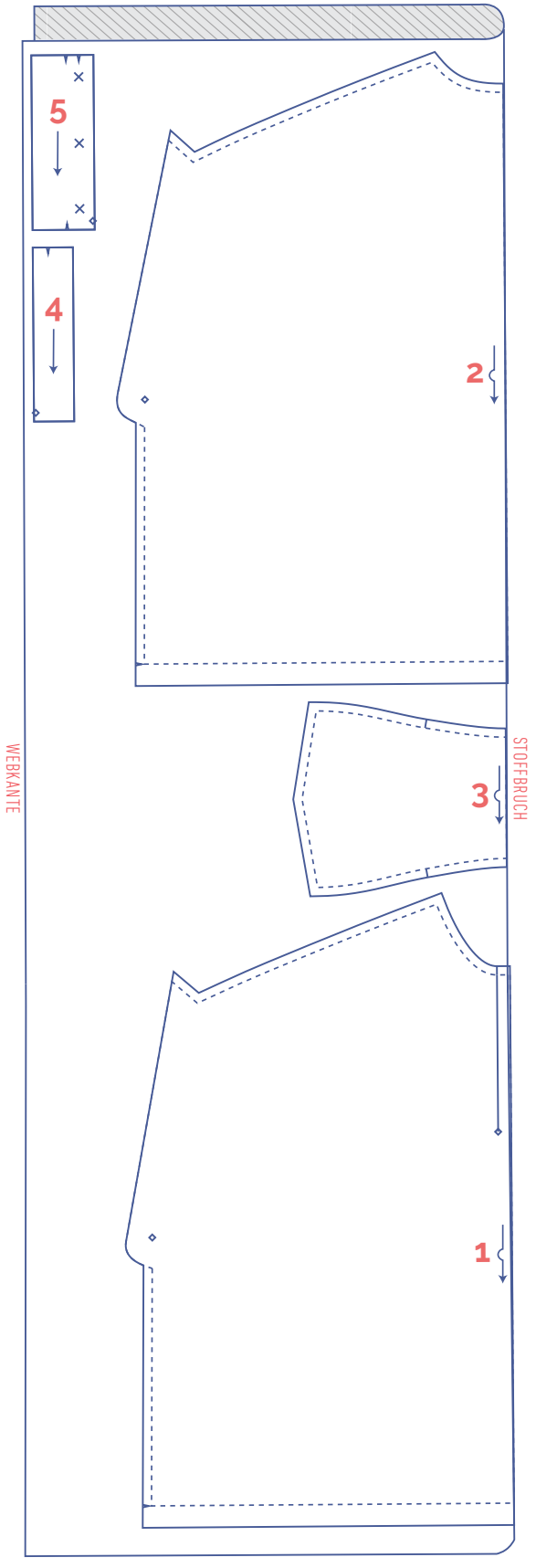

Achtung!

Die Schnittmusterteile 4 und 5 benötigst du nur einmal.

Schnittmusterteile markieren

	an den folgenden Stellen das Schnittmusterpapier und den Stoff kurz einschneiden
|	einzelner Einschnitt
V	v-förmiger Einschnitt/Stoffbruch

	die folgenden Markierungen im Stoff mit einem Heftfaden anbringen
	Markierung im Stoff
	(Druck-)Knopf

Arbeitsanleitung

Das Vorgehen beim Nähen des Kleidungsstücks wurde auf den verwendeten Stoff angepasst. Die Teile liegen beim Nähen jeweils rechts auf rechts aufeinander, wenn nichts anderes angegeben ist.

VT	Vorderteil
RT	Rückenteil
VM	vordere Mitte
RM	rückwärtige Mitte
RVT	rechtes Vorderteil
LVT	linkes Vorderteil
	rechte Stoffseite
	linke Stoffseite
	Bügelvlies
	Schrägband

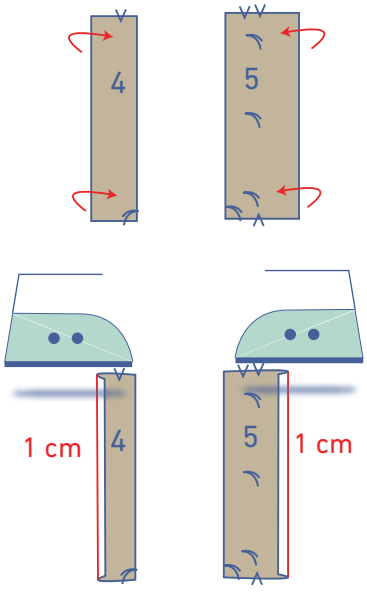

1

Die markierten Seiten der Pololeiste RVT (4) und Pololeiste LVT (5) 1 cm umklappen.

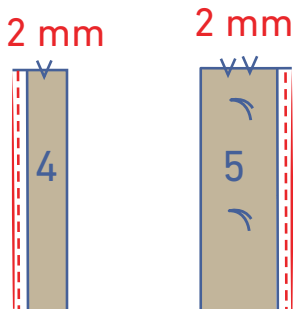

Die Nahtzugabe 2 mm von der gefalteten Kante entfernt flach absteppen.

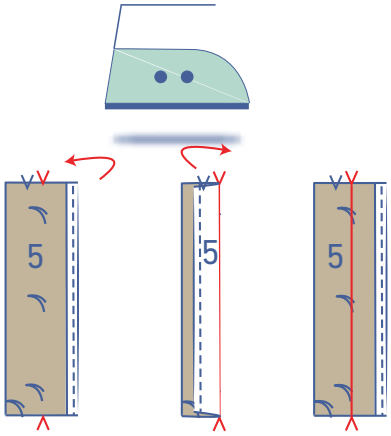

Die Pololeiste LVT doppelt bügeln, sodass die rechte Stoffseite auf Höhe der V-förmigen Einschnitte nach außen zeigt, und dann wieder aufklappen.

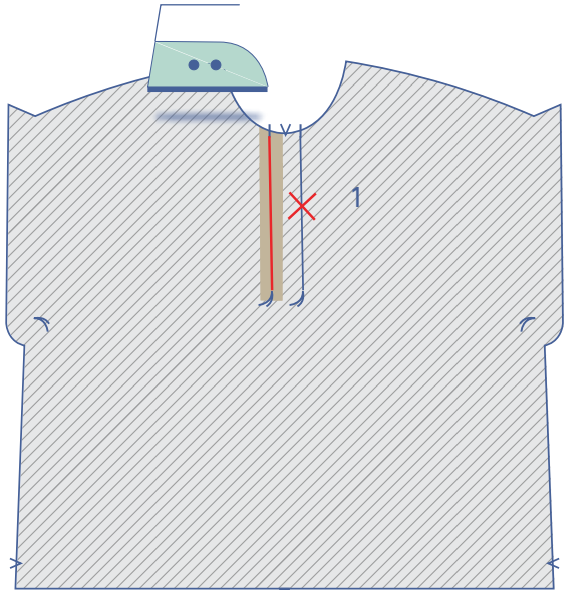

Einen 1 cm breiten und 20 cm langen Streifen Bügelvlies auf der linken Stoffseite des VT (1) in Höhe der markierten Schnittlinie aufbügeln. Das VT mit der rechte Stoffseite nach oben drehen.

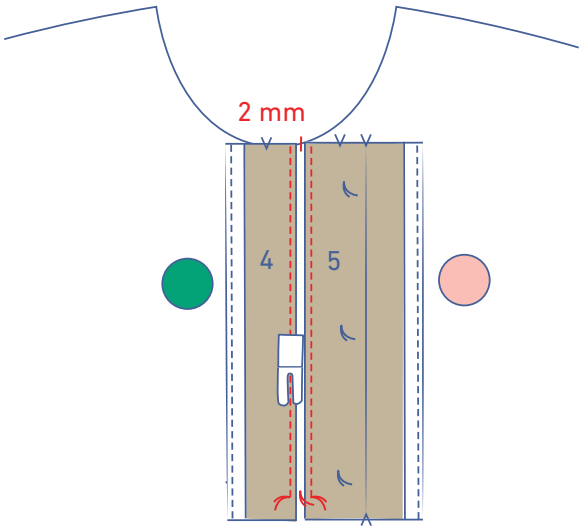

Die nicht umgebügelten Schnittränder der Teile Pololeiste RVT und Pololeiste LVT jeweils direkt neben die Schnittlinie legen. Beide Teile 2 mm neben dem Rand bis zum Heftfaden nähen.

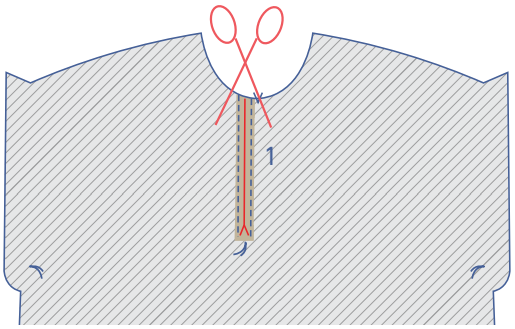

Das VT umdrehen und mit einer feinen Schere zwischen den beiden Nähten schwalbenschwanzförmig einschneiden (= unten jeweils diagonal zu den Heftfäden).

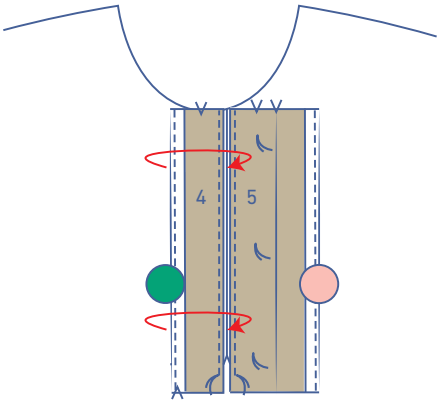

Das VT erneut umdrehen, die rechte Stoffseite liegt oben. Die Pololeiste RVT an der Nahtstelle auf die linke Stoffseite falten.

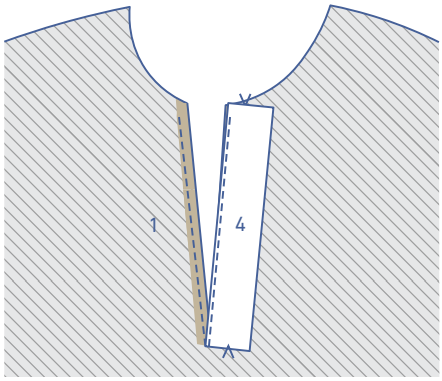

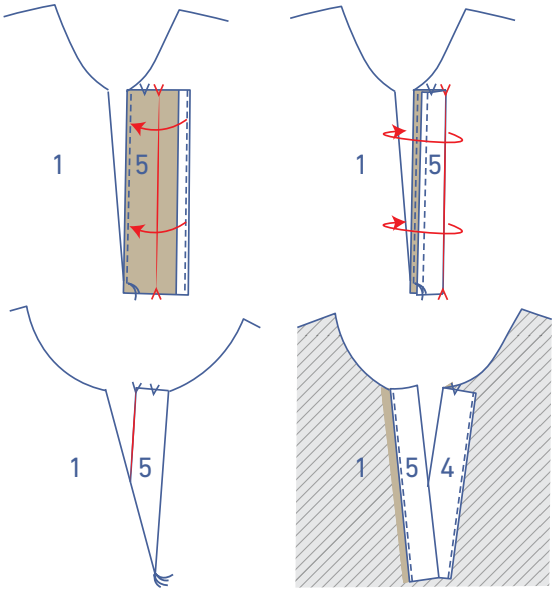

Die Pololeiste LVT an der vorgebügelten Umbruchlinie doppelt nehmen. An der Nahtstelle noch einmal umklappen.

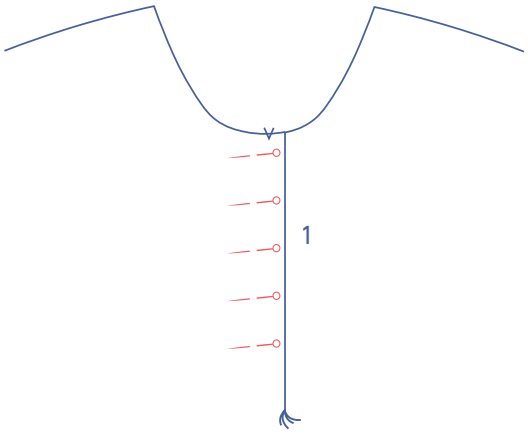

Die Pololeisten sorgfältig zusammenstecken.

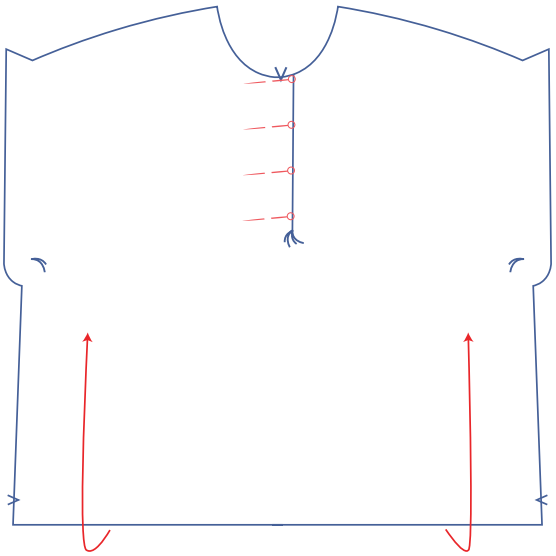

Das VT nach oben falten, damit die Unterseite der Pololeisten zusammengenäht werden kann.

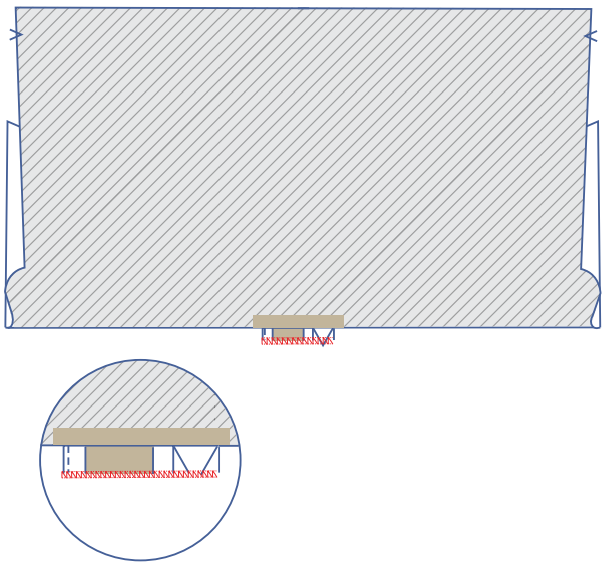

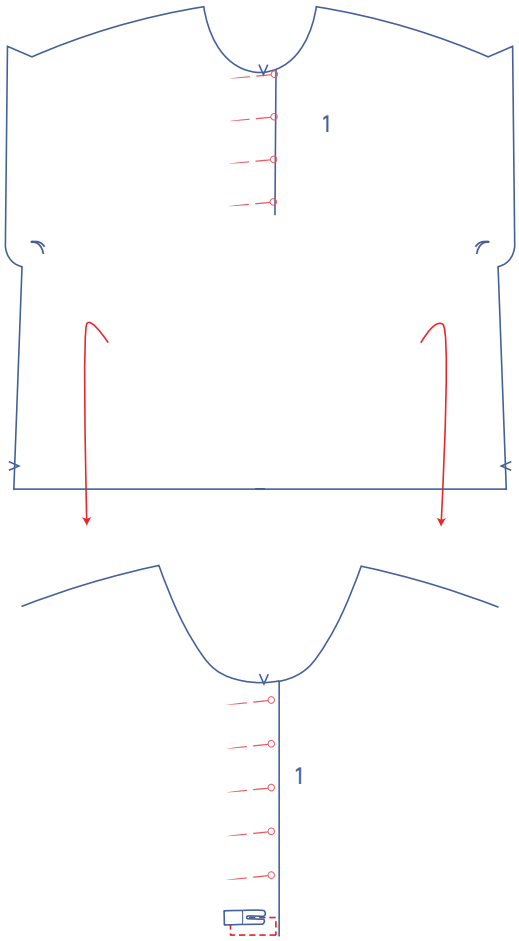

Das VT wieder nach unten falten. Eine rechteckige Naht an der Unterseite des Poloverschlusses anbringen, sodass beide Pololeisten befestigt sind.

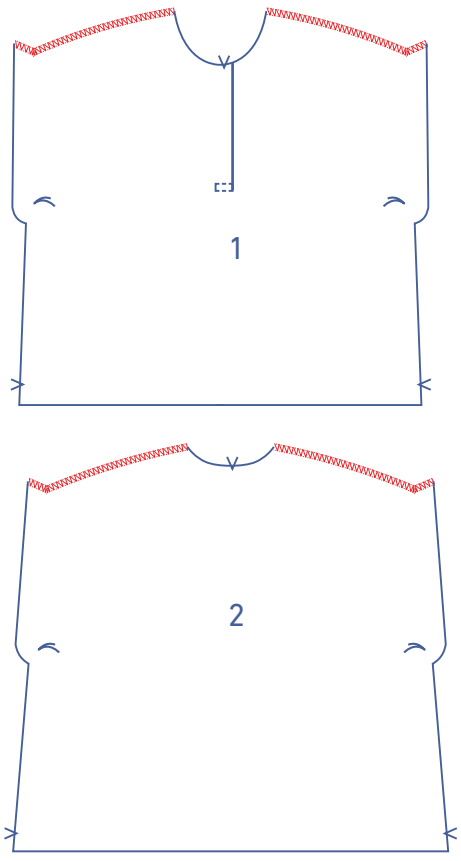

2

Die markierten Ränder des VT und des RT (2) mit einem Overlockstich versäubern.

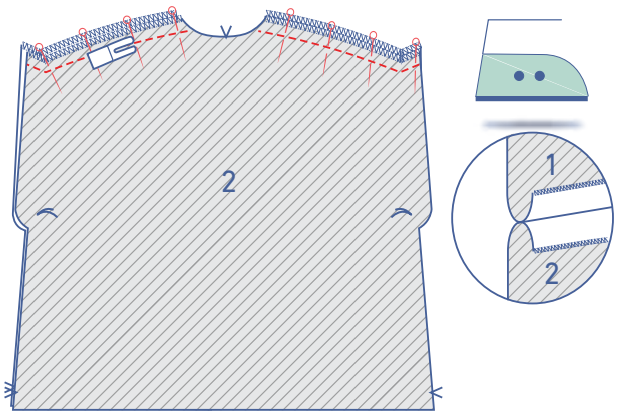

Die Schulternähte stecken und zusammennähen. Der Form parallel folgen.
Die Nahtzugabe auseinander bügeln.

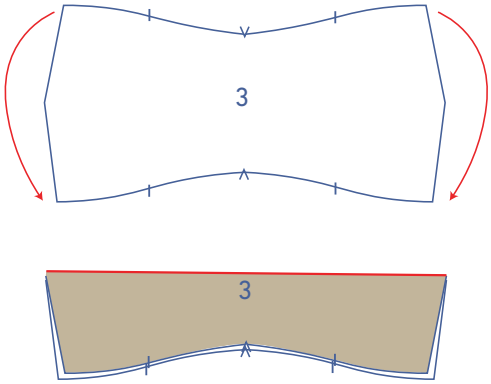

3

Den Kragen (3) der Länge nach doppelt nehmen, die rechte Seite des Stoffes liegt innen.

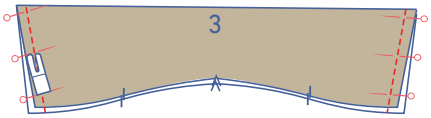

Die schmalen Seiten stecken und nähen.

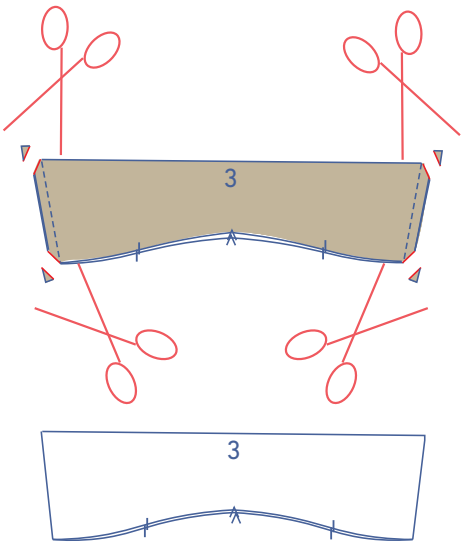

Die Nahtzugabe in den Ecken einkürzen.

Wenden, sodass die rechte Stoffseite außen liegt.

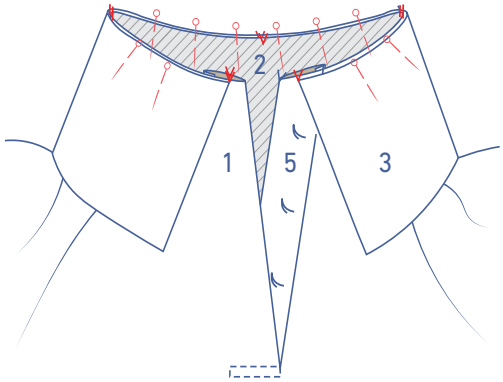

Beide Schnittränder des Kragens auf der rechte Stoffseite des Werkstückes an den Halsausschnitt stecken, die übereinstimmenden Markierungen liegen aufeinander. Der versäuberte seitliche Rand des Kragens liegt auf dem v-förmigen Einschnitt in der VM. Der einzelne Einschnitt und den Schulternähten und die beiden v-förmigen Einschnitte, die RM andeuten, liegen gleich.

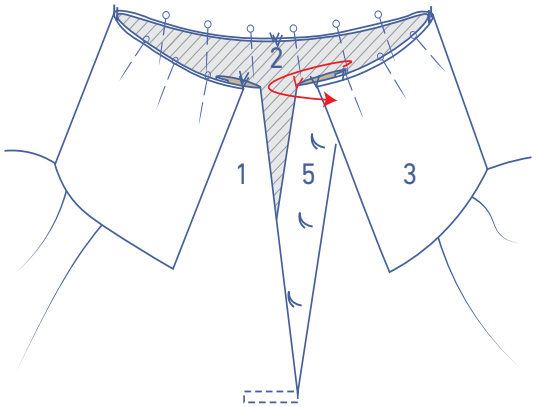

Die Pololeiste LVT über den Kragen falten. Dies erfolgt auf der Höhe der vorgebügelten Umbruchlinie und des v-förmigen Einschnitts. Die rechte Stoffseite liegt innen.

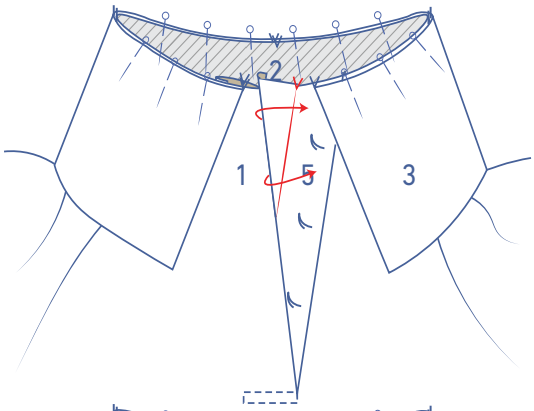

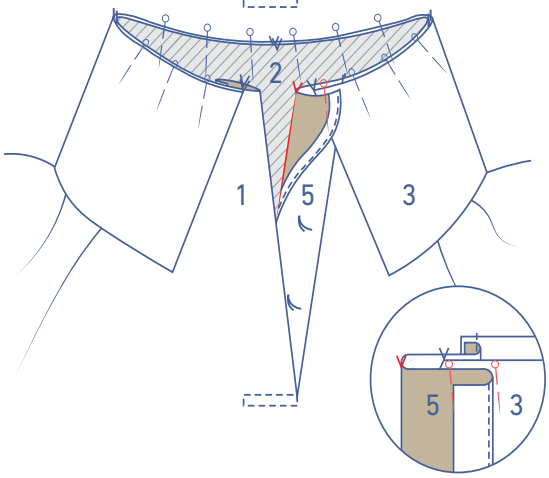

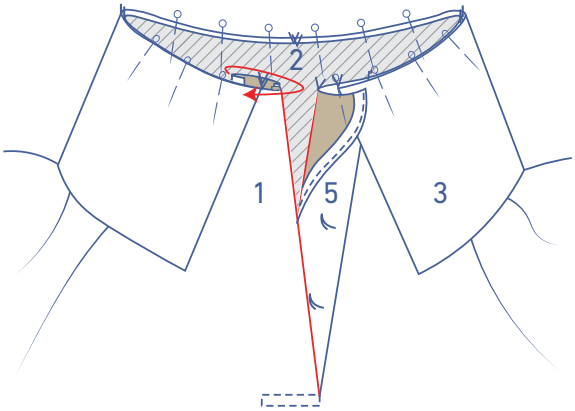

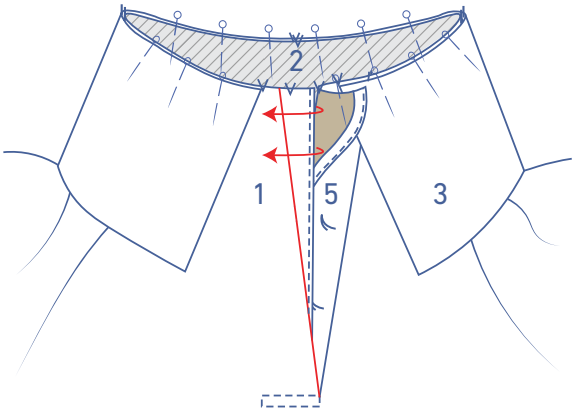

Jetzt die Pololeiste RVT über den Kragen falten. Dies erfolgt auf Höhe von der Ansatznaht. Die rechte Stoffseite liegt innen.

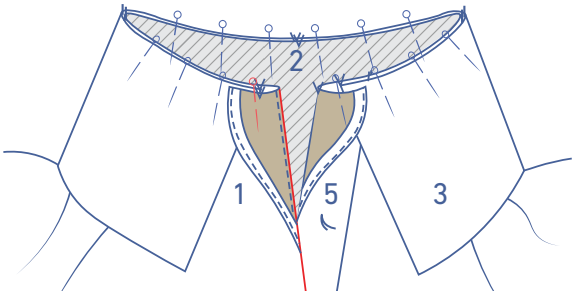

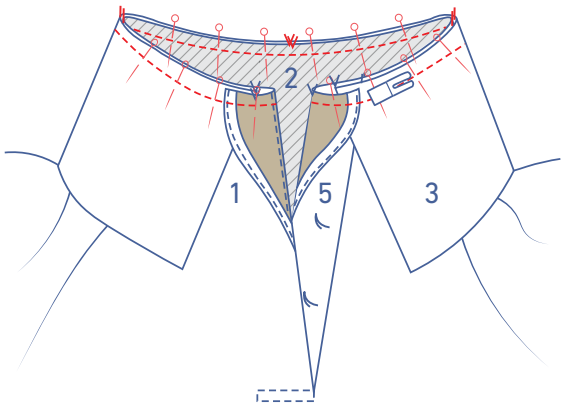

Steppe den Halsausschnitt rundherum fest.

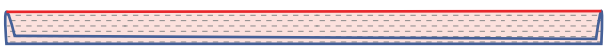

Das gekaufte Schrägband an den langen Seiten doppelt nehmen und bügeln, die rechte Stoffseite nach außen.

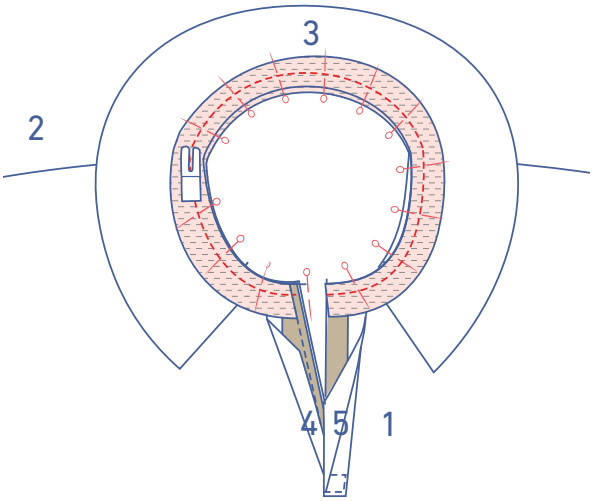

Lege beide Schnittränder des Schrägbands an den Halsausschnitt. Das Schrägband liegt auf dem Kragen und der umgefaltenen Pololeiste. Stecken und annähen.

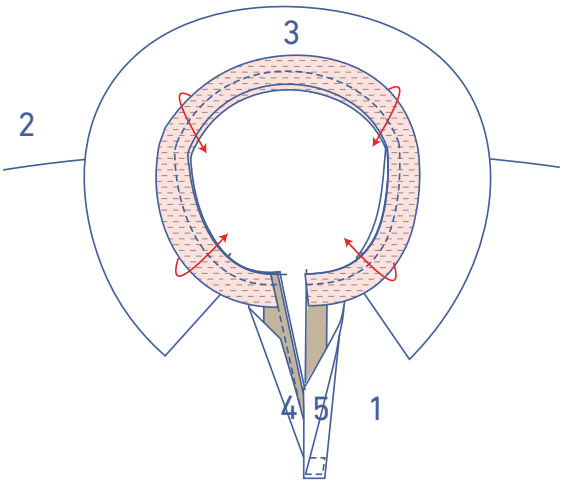

Das Schrägband mit der Nahtzugabe zur Seite/nach unten falten und die Pololeisten wieder sorgfältig an ihren Platz falten.

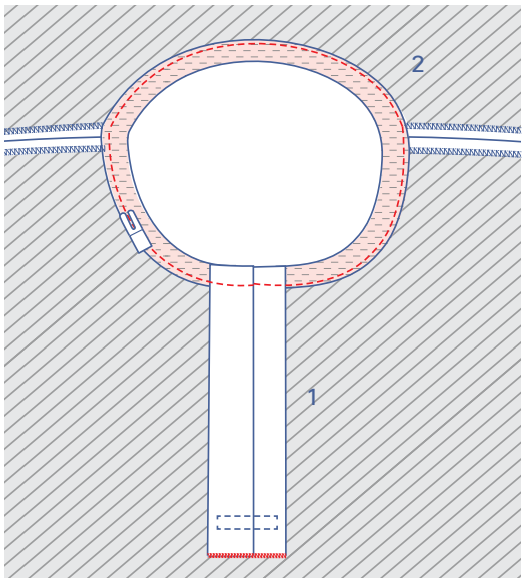

Den untersten Rand des Schrägbands direkt neben der Umbruchlinie festnähen.

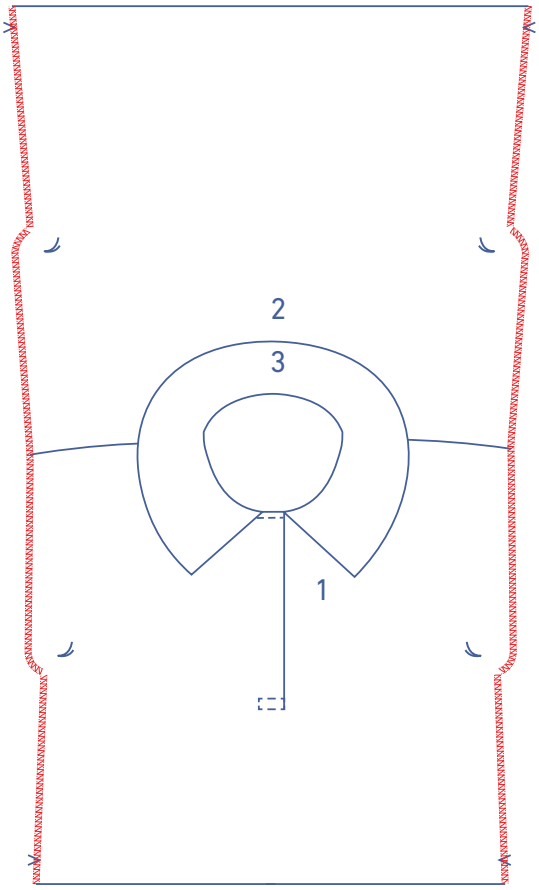

4

Die Seiten mit einem Overlockstich versäubern.

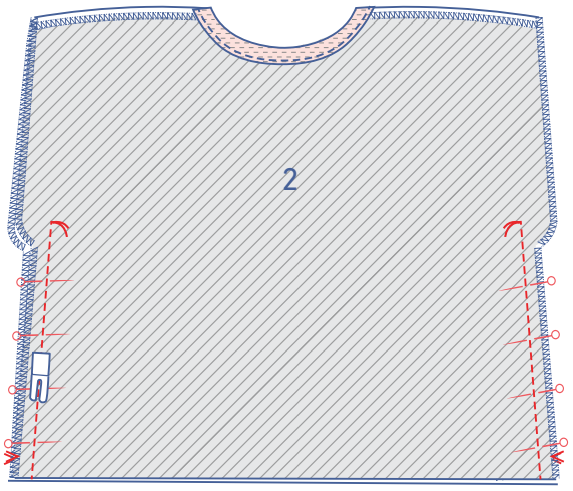

Die Seitennähte stecken und ab dem Heftfaden bis zum Saum nähen.

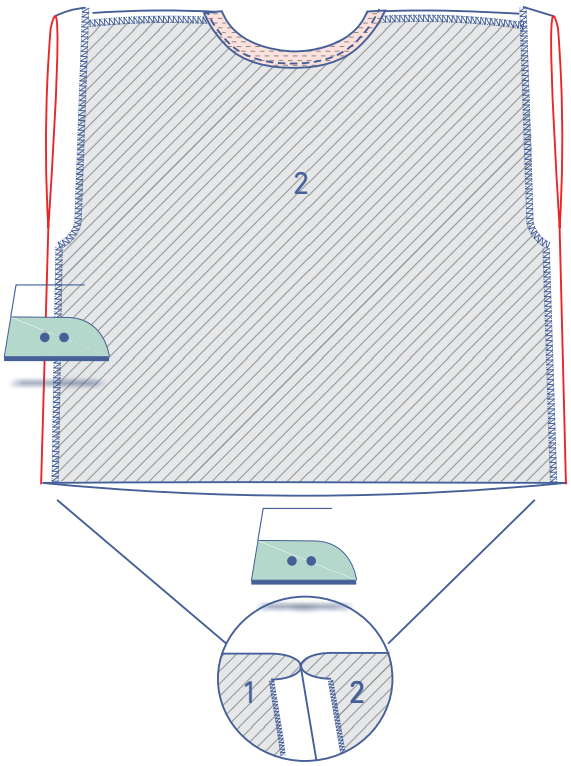

Die Nahtzugaben sorgfältig öffnen und den Besatz auf die linke Stoffseite bügeln.

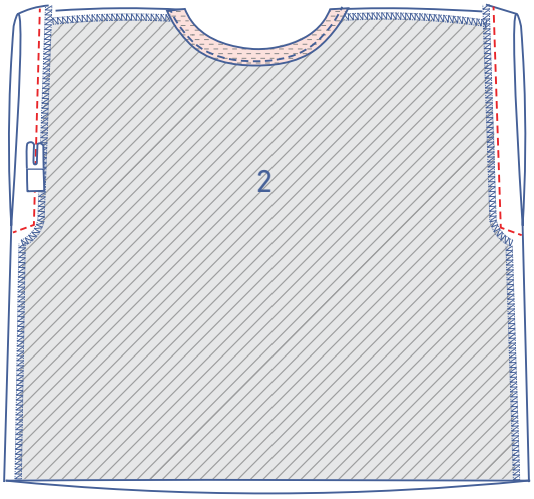

Den Besatz annähen.

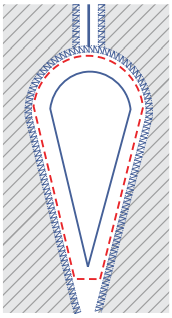

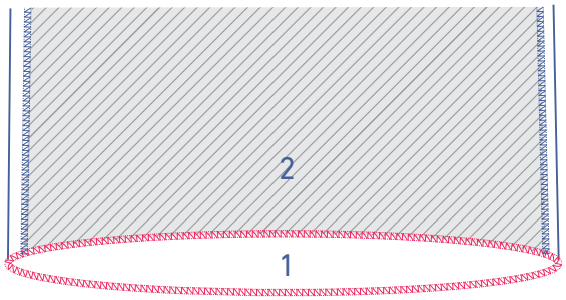

5

Den Saum mit einem Overlockstich versäubern.

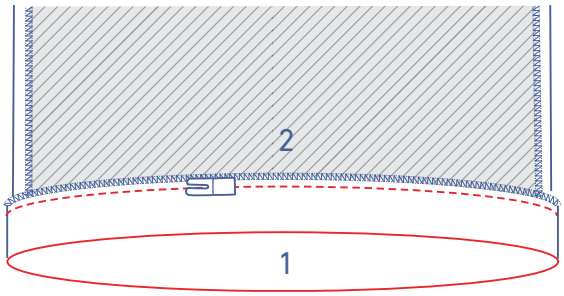

Saumzugabe umfalten und annähen.

6

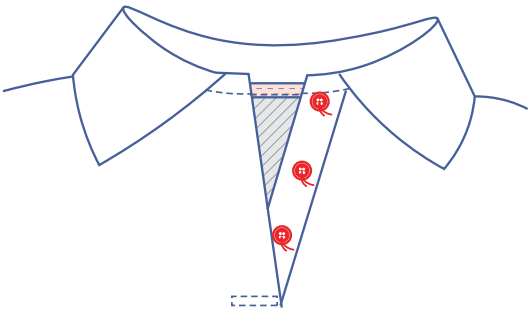

Die Knöpfe an den gekennzeichneten Stellen an das LVT nähen.

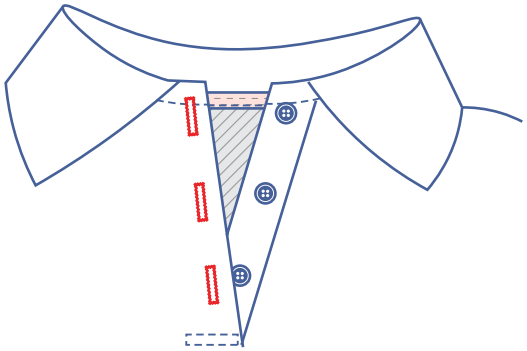

Dann nähst du senkrechte Knopflöcher in das RVT, die zu den Positionen der Knöpfe passen.