Rya by Fibre Mood

Rya by Fibre Mood

***☆☆

XS - XXXL

Rya est une surchemise oversized. Ce qui est génial c'est que vous la réaliserez en un rien de temps. Grâce au patron Fibre Mood très clair et un tissu facile à manier elle est vraiment très simple. Et ce n'est pas tout. Avec Rya, vous avez deux versions possibles : une grande chemise à porter sur un jean ou un legging et une veste cool à porter sur une robe ou un pantalon avec un haut. Quelque soit la version que vous préférez : ce modèle est confortable, avec des poches sans rabats dans les coutures de côté et des poches poitrine plaquées avec des rabats.

tableau des mesures (en cm)

taille	XS		S		M		L		XL		XXL		XXXL		
	32	34	36	38	40	42	44	46	48	50	52	54	56	58	60
stature	160	164	166	167	168	169	170	171	172	172	172	172	172	172	172
TP (tour de poitrine)	76	80	84	88	92	96	100	104	110	116	122	128	134	140	146
TH (tour de hanches)	86	90	94	97	100	103	106	109	115	120	125	130	135	140	145

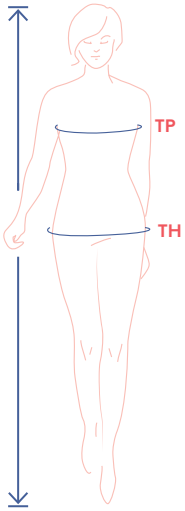

Choisissez la taille sur la base du tour de poitrine. Si votre tour de hanches est plus grand que celui indiqué dans le tableau des tailles, consultez le tableau ci-dessous pour vérifier si le tour de hanches est suffisant pour laisser de l'ampleur ou si vous devez ajuster cette taille. Ce n'est pas compliqué, en reprenant le patron vous passez tout simplement de la ligne d'une taille vers la ligne de la taille de plus.

dimensions patron (en cm)

raccourcissez ou rallongez votre patron ici

Les dimensions dans ce tableau sont les dimensions du patron selon le tissu utilisé et doivent être utilisées comme référence. Les largeurs comprennent un supplément (en plus des mesures du corps) pour garantir un certain confort et obtenir une coupe déterminée (= oversized). Selon la coupe souhaitée, vous pouvez choisir de réaliser une taille en dessous ou une taille au-dessus de celle sélectionnée.

Comparez les longueurs indiquées avec les longueurs mesurées ou souhaitées. Rallongez ou raccourcissez la chemise et/ou les manches en découpant les pièces du patron sur les lignes doubles indiquées. Séparez ensuite les pièces du patron de x centimètres ou faites en sorte que les pièces se chevauchent de x centimètres. Veillez à ce que les lignes MDV, MDS et les coutures de côté soient bien droites.

taille	XS	S	M	L	XL	XXL	XXXL
longueur	114,5	115,75	116,75	118,75	121,5	124	125,75
longueur des manches*	70,25	72	73,5	75,25	77,25	79	80,5
tour de poitrine	111,75	119,75	127,75	135,75	145,75	157,75	169,75
tour de hanches	109,5	117,5	125,5	133,75	143,75	156,25	168,25
tour d'ourlet	107	115	123	131,5	141,75	154,25	166,25
tour poignet de manche	32	33	34	35	36	37	38

** Longueur d'épaule et poignet de manche compris.*

ATTENTION

Adaptez la quantité de tissu à vos ajustements.

matériel

- Fil à coudre
- Doublure thermocollante : max. 110 cm
- Doublure : max. 35 cm
- Boutons (ø 2,2 cm) : 10
- Ruban en biais (largeur 4,5 cm) : voir tableau
- Tissu : voir tableau

ruban en biais		XS	S	M	L	XL	XXL	XXXL
encolure	cm	47	47,5	48	48,5	49,25	50	50,75
poche poitrine (x2)	cm	21	21	21	21	21	21	21
ourlet	cm	183,5	191,5	199,5	208	218	230,5	242,5
total	cm	272,5	281	289,5	298,5	309,25	322,5	335,25

tissu		XS	S	M	L	XL	XXL	XXXL
largeur du tissu 110 cm	cm	310	315	320	370	410	425	435
largeur du tissu 140 cm	cm	235	245	265	295	300	310	315

Vous trouverez le plan de coupe associé à la page 6 de cette marche à suivre.

conseil de tissu

Rya peut être réalisée dans de nombreux tissus :de nombreux tissus : jacquard tissé, feutre, flanelle... Uni ou à carreaux. Faites juste attention de ne pas choisir des tissus trop épais ou raide, pour éviter un effet massif « carré ».

Proud to be #Sewista

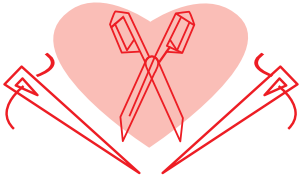

pièces du patron & valeurs de couture (en cm)

Afin de coudre le vêtement selon la marche à suivre, vous devez ajouter les valeurs de couture indiquées autour des pièces du patron en papier avant de les découper. Si vous utilisez un patron PDF, vous pouvez imprimer le patron avec ou sans valeurs de couture. Regardez la vidéo pour plus d'infos.

1. devant : 2x
2. dos : 1x sur le pli du tissu
3. manche : 2x
4. poignet de manche : 2x
5. col : 2x sur le pli du tissu
6. pied de col : 2x sur le pli du tissu
7. poche poitrine : 2x
8. rabat : 2x
9. rabat poche doublure : 2x
10. poche : 4x

ATTENTION

L'envers des pièces marquées en jaune clair est renforcé avec de la doublure thermocollante.

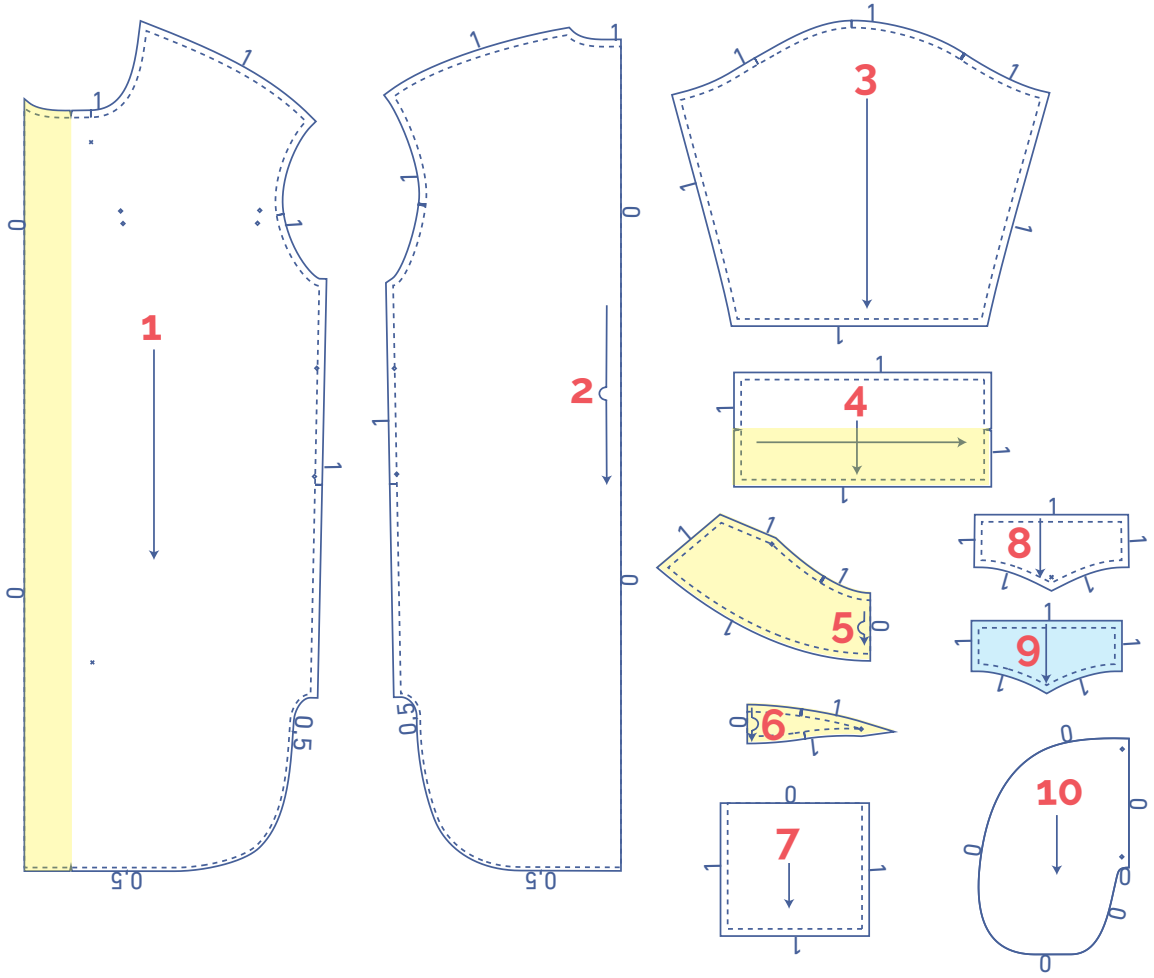

ASTUCE ! Si vous utilisez un tissu épais, vous pouvez couper les pièces poche (10) en doublure.

type de matière
tissu
doublure thermocollante
doublure

plan de coupe pour un tissu uni
largeur du tissu 110 cm

XS - M

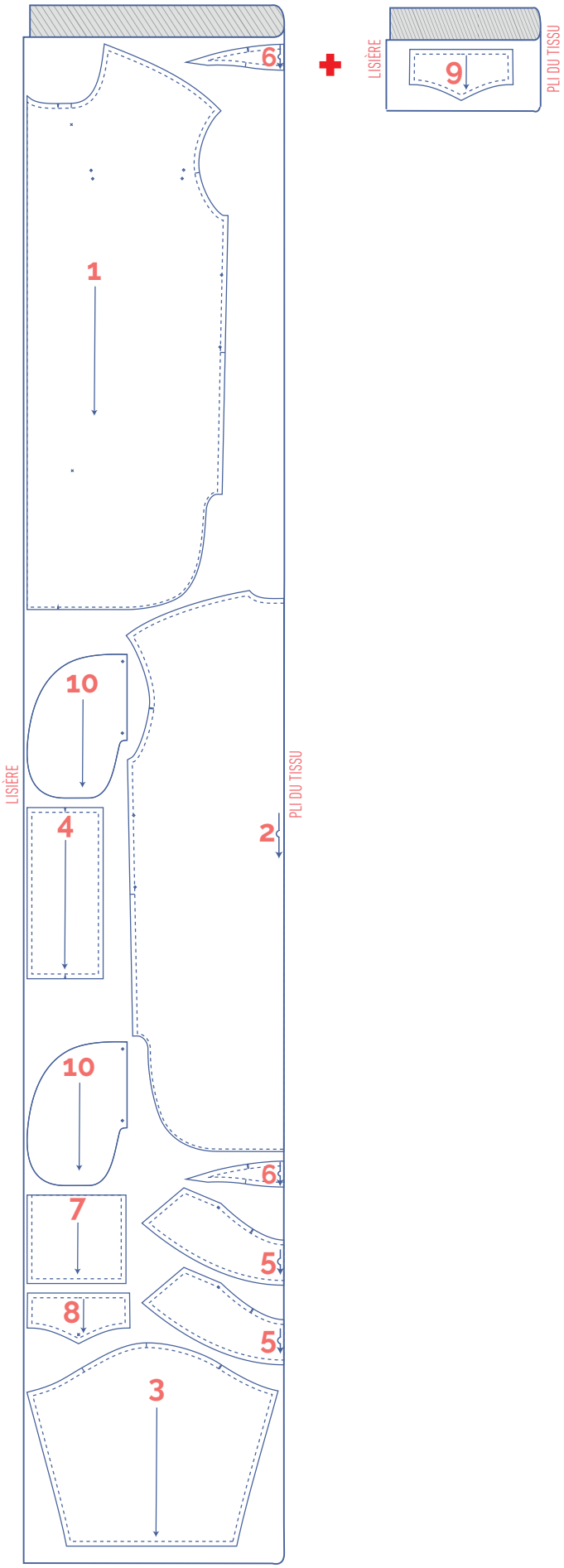

L - XXXL

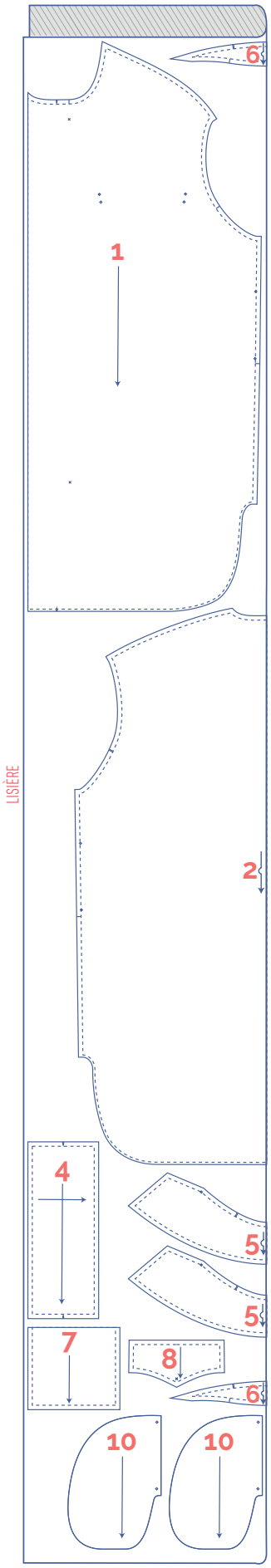
6
1
LISIÈRE
PLI DU TISSU
2
4
5
5
7
8
6
10
10

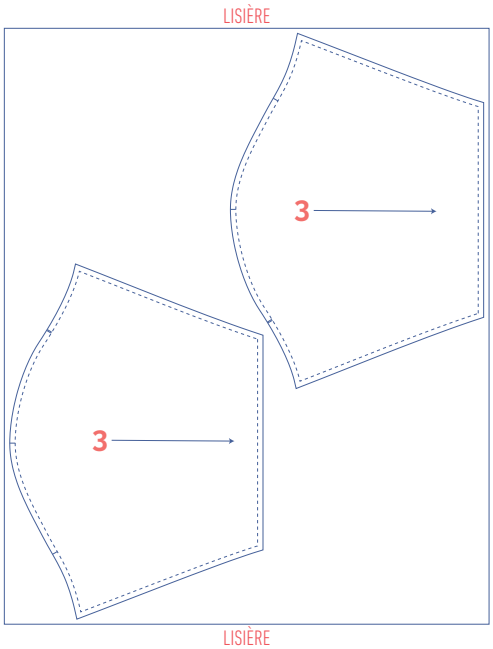
LISIÈRE
3
3
LISIÈRE

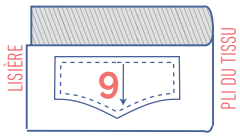
LISIÈRE
9
PLI DU TISSU

plan de coupe pour un tissu uni
largeur du tissu 140 cm

XS - M

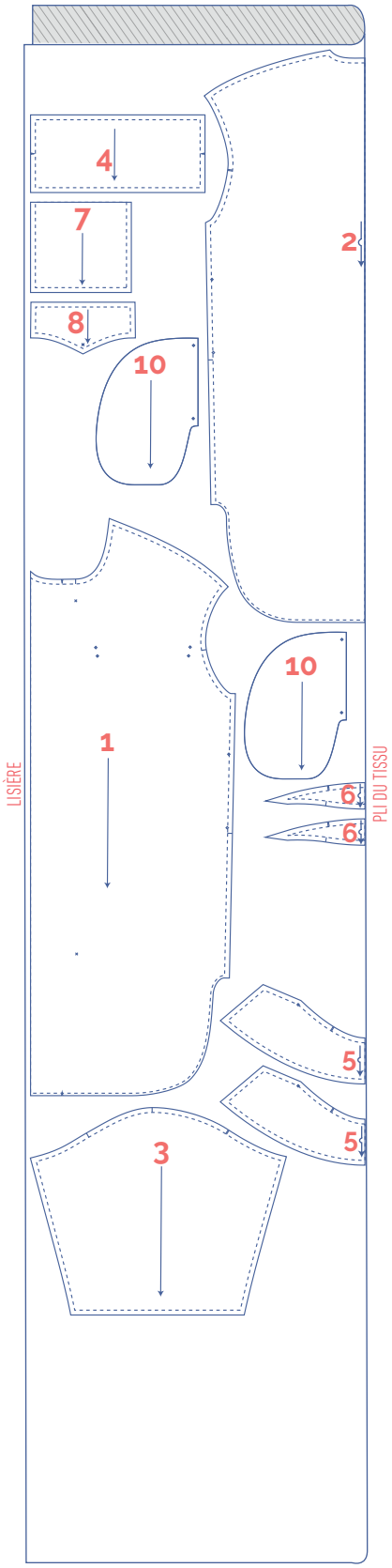

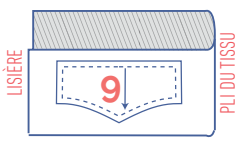

L - XXXL

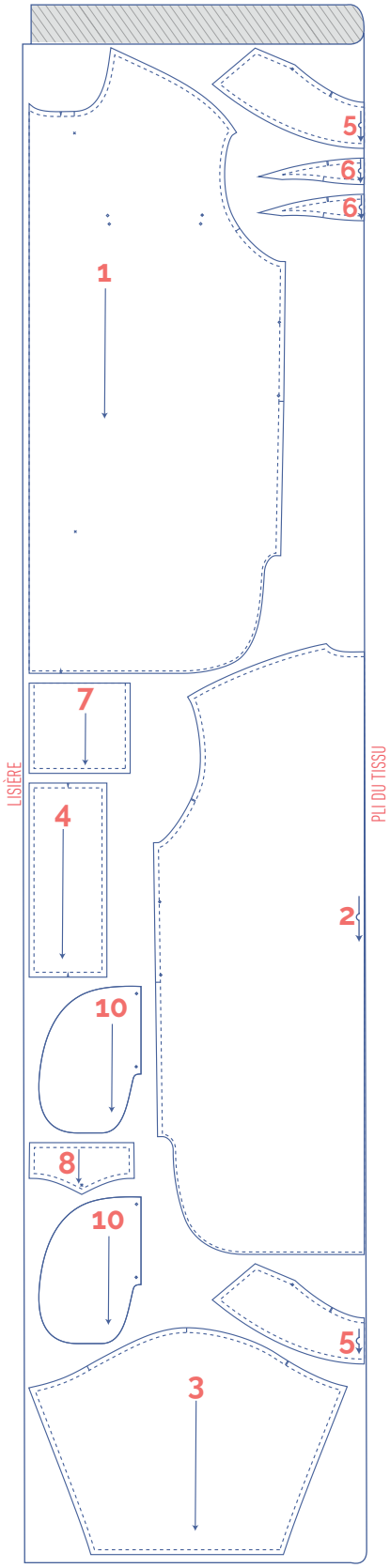

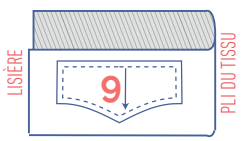

marquer les pièces du patron

	coupez légèrement dans le papier à patron et le tissu sur les points suivants du contour
	cran simple
	cran double
	cran en v

	marquez les points suivants à l'intérieur à l'aide d'un faufil
	point intérieur
	bouton (pression)
	boutonnière

marche à suivre

La finition et le montage du vêtement sont adaptés au tissu utilisé. Les pièces sont toujours piquées endroit contre endroit, sauf mention contraire.

DV	devant
DS	dos
DVG	devant gauche
MDV	milieu devant
MDS	milieu dos
	endroit
	envers
	doublure endroit
	doublure envers
	doublure thermocollante
	ruban en biais

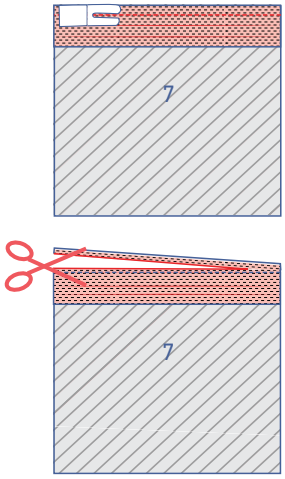

1

Finissez le bord supérieur de la poche (7) comme suit : épinglez le ruban en biais ouvert pour la poche sur l'envers de la poche et piquez dans la première ligne de pli. Éclaircissez éventuellement la valeur de couture (selon l'épaisseur du tissu).

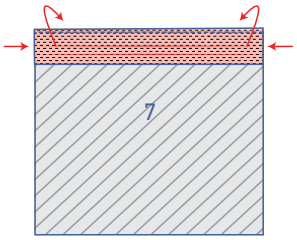

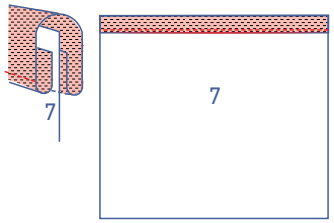

Pliez le ruban en biais vers l'endroit de la poche poitrine sur la ligne de pli du milieu. Posez la dernière ligne de pli exactement sur la couture précédente et piquez juste à côté du bord.

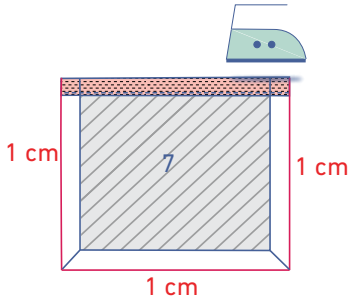

Réalisez un repli de 1 cm sur les autres bords de la poche, sur l'envers.

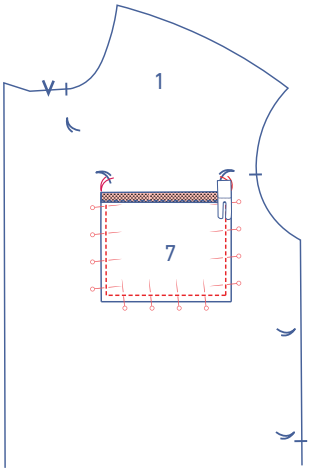

Épinglez la poche sur le DV (1) à la position indiquée. Piquez à une largeur de pied-de-biche.

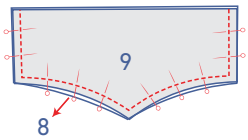

Épinglez et piquez les bords indiquées des pièces rabat (8) et rabat doublure (9) ensemble.

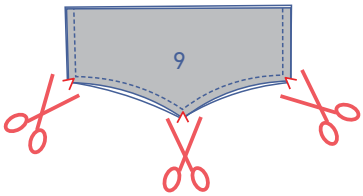

Éclaircissez la valeur de couture dans les coins.

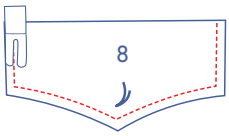

Retournez sur l'endroit. Réalisez une surpiqûre décorative à une largeur de pied-de-biche du bord.

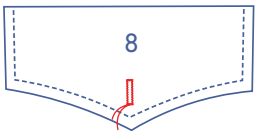

Réalisez une boutonnière verticale à l'endroit indiqué.

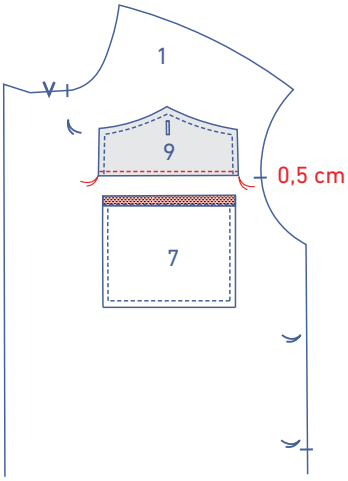

Posez les bords effilochés du rabat sur les faufils indiqués. Le rabat est orienté vers le haut. Piquez à 0,5 cm.

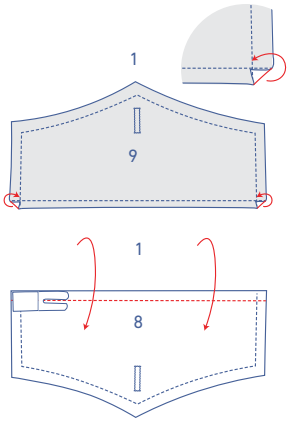

Pliez les coins vers l'intérieur et pliez le rabat vers le bas. Piquez à une largeur de pied-de-biche.

2

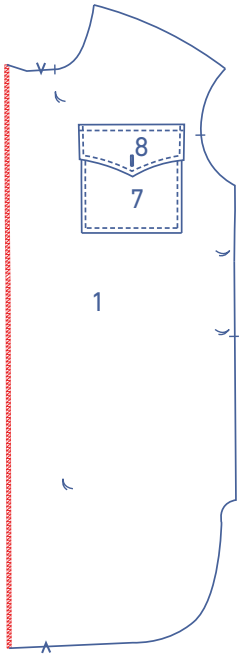

Surjetez la parementure rapportée au MDV du DV.

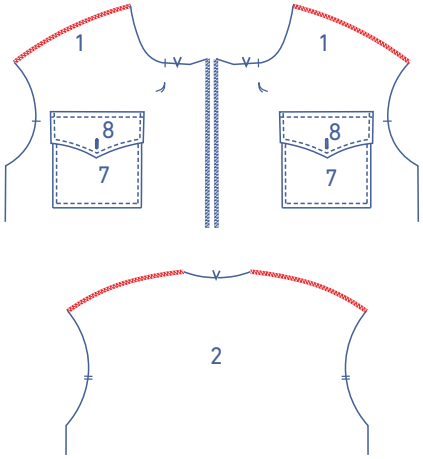

Surjetez les coutures d'épaule du DV et du DS (2).

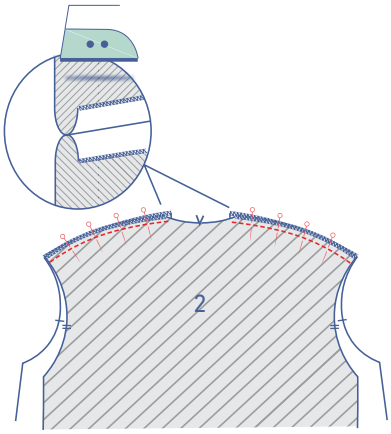

Épinglez et piquez les coutures d'épaule et ouvrez la valeur de couture.

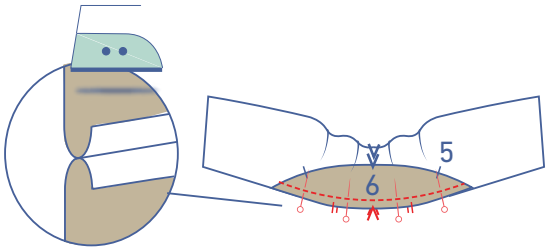

3

Épinglez et piquez à chaque fois 1 col (5) sur un pied de col (6), les crans doivent correspondre. Ouvrez la valeur de couture.

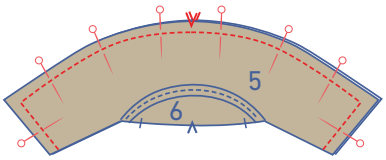

Épinglez et piquez le contour des cols, à l'exception du bord inférieur.

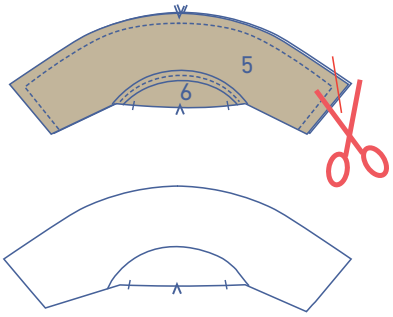

Éclaircissez la valeur de couture dans les coins. Retournez sur l'endroit.

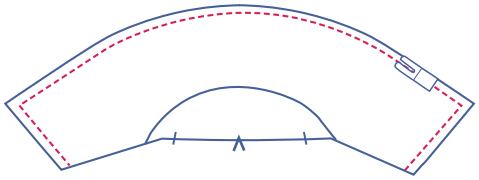

Réalisez une surpiqûre décorative à une largeur de pied-de-biche du bord.

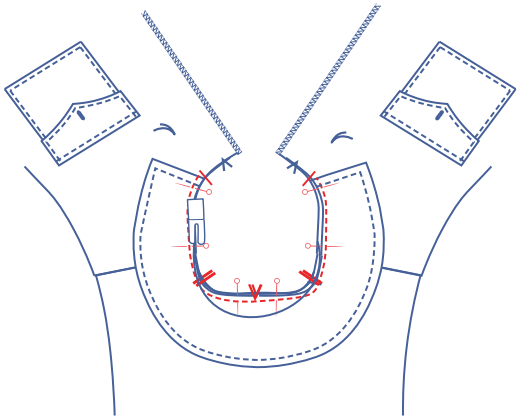

Épinglez les deux bords inférieurs non finis du col + pied de col sur l'encolure, contre l'endroit de l'ouvrage, les crans doivent correspondre. Le côté fini du col correspond au cran simple sur MDV, le cran sur le pied de col à la couture d'épaule et les deux crans en v indiquant MDS.

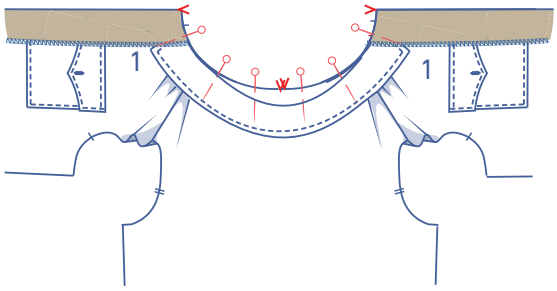

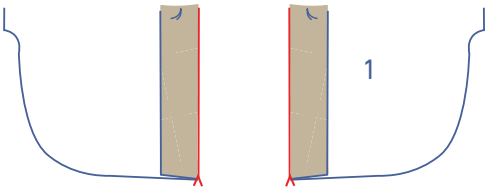

Pliez la parementure rapportée du DV vers l'endroit, sur les crans en v en haut et en bas (le col est posé entre le DV et la parementure rapportée). Épinglez.

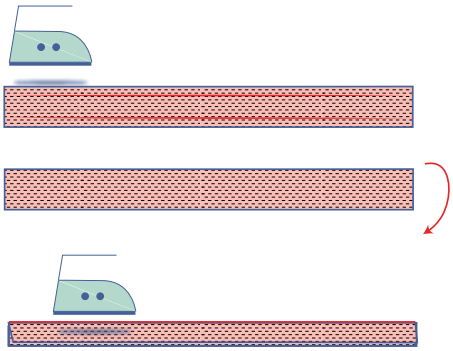

Ouvrez le ruban en biais pour l'encolure et repassez pour éliminer les lignes de pli. Repassez le ruban en biais ensuite en deux dans la hauteur, envers contre envers.

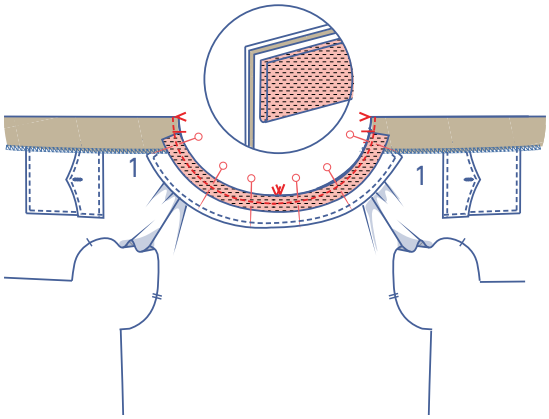

Faites correspondre les bords non finis du ruban en biais avec l'encolure. Le ruban en biais est posé sur le col et la parementure rapportée du DV. Épinglez et piquez l'encolure.

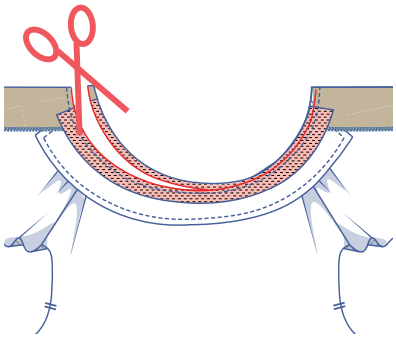

Éclaircissez légèrement la valeur de couture.

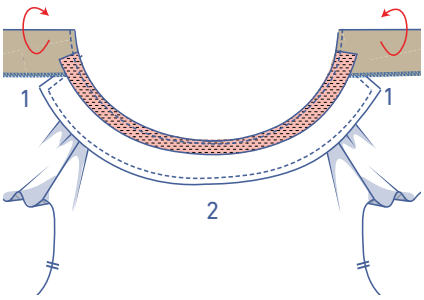

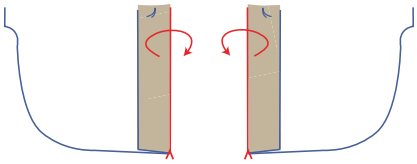

Pliez la parementure rapportée vers l'endroit sur les crans en v en haut et en bas. Pliez le ruban en biais par-dessus la valeur de couture de l'encolure.

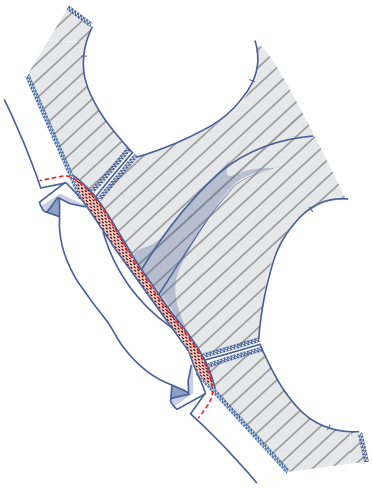

Piquez le ruban en biais juste à côté de la ligne de pli. Piquez jusqu'à MDV.

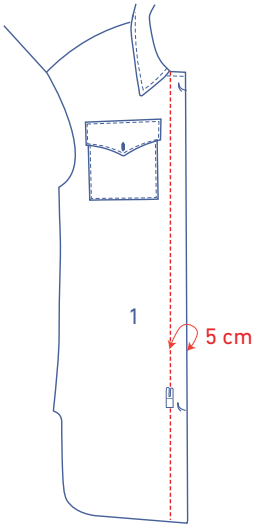

Piquez la parementure rapportée à 5 cm du bord plié.

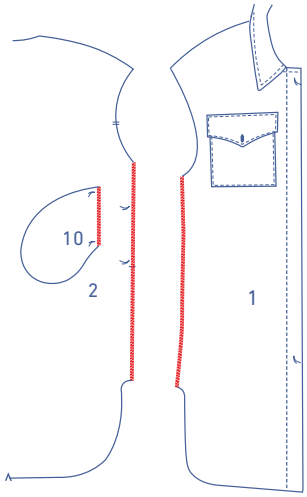

4

Surjetez le bord droit des pièces poche (10) et les coutures de côté (DV et DS).

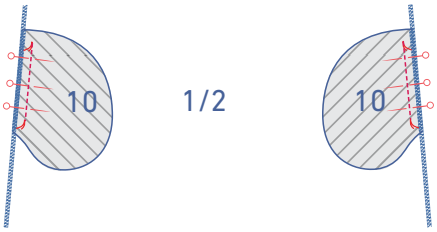

Épinglez le côté droit de la poche sur la couture de côté du DV et du DS, les faufils doivent correspondre. Piquez entre les faufils.

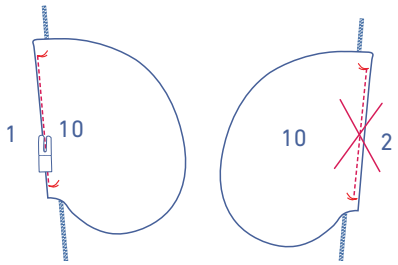

Pliez la poche du DV et la valeur de couture de côté et piquez la poche sur la valeur de couture en dessous. Ne le faites pas pour la poche du DS.

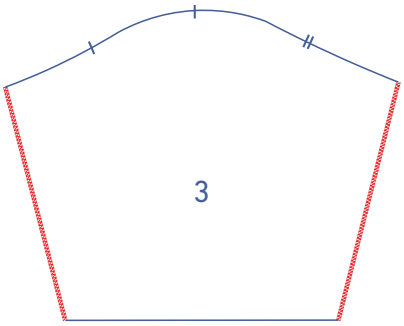

5

Surjetez les coutures de côté de la manche (3).

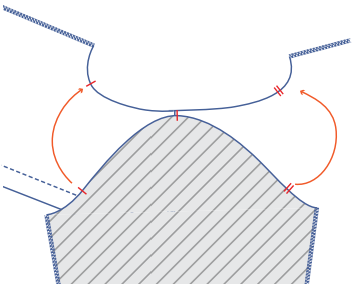

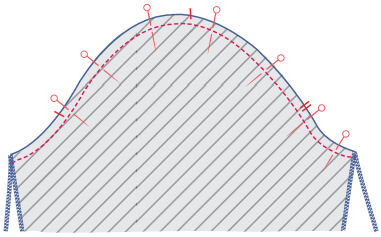

Épinglez et piquez la tête de manche contre l'emmanchure, les crans doivent correspondre. Le simple cran de la manche correspond à celui du DV, le double cran de la manche correspond au double cran du DS, le simple cran supérieur correspond au cran qui indique la couture d'épaule.

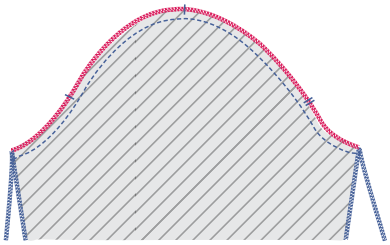

Surjetez les bords non finis ensemble.

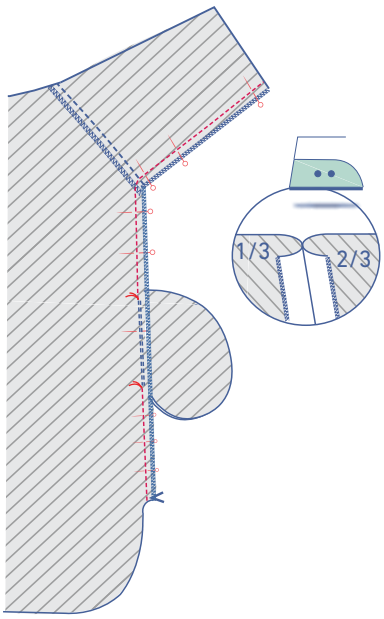

Pliez la manche en deux, superposez le DV et le DS et épinglez et piquez les coutures de dessous de manche et de côté. Piquez les coutures de côté et dessous de manche exactement jusqu'au faufil indiquant le haut de l'ouverture de la poche. Piquez ensuite du faufil suivant à l'ourlet. Ouvrez la valeur de couture.

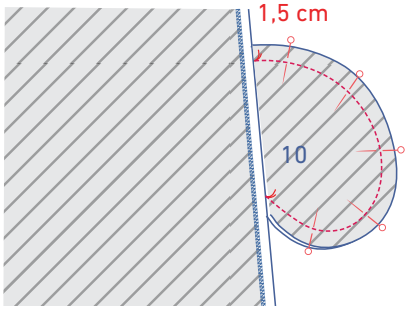

Épinglez les deux pièces poche ensemble et piquez à 1,5 cm. Posez la valeur de couture du DV et du DS de côté pour pouvoir piquer exactement jusqu'au faufil.

6

Surjetez le long bord indiqué du poignet de manche (4).

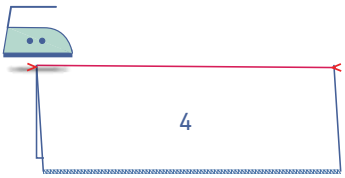

Repassez le poignet de manche en deux dans la hauteur, envers contre envers pour obtenir une ligne de pli et rouvrez.

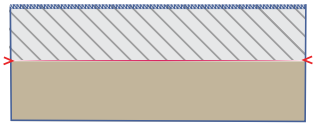

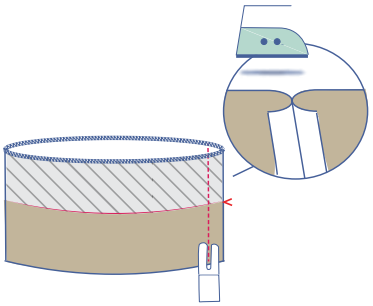

Pliez le poignet de manche en deux dans la largeur, endroit contre endroit. Épinglez et piquez la couture de côté. Ouvrez la valeur de couture.

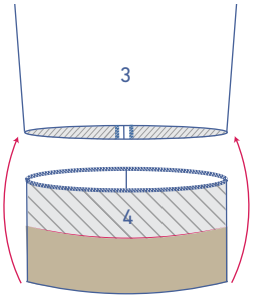

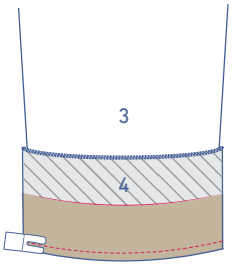

Glissez le poignet de manche sur la manche et posez le bord non fini sur le bord inférieur de la manche. Épinglez et piquez.

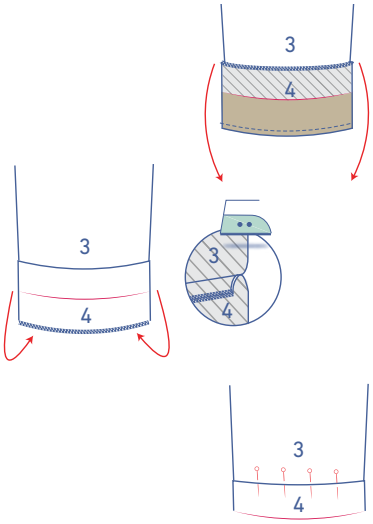

Pliez le poignet de manche sur la ligne de pli vers l'envers de la manche. Repassez la valeur de couture vers le poignet de manche. Posez le poignet de manche soigneusement à plat et épinglez sur l'endroit de l'ouvrage.

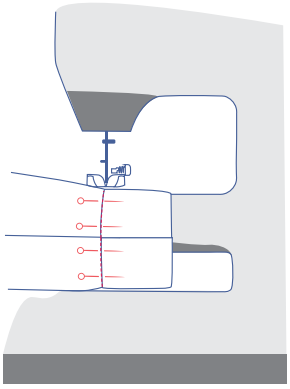

Piquez le contour du poignet de manche dans la couture de montage.

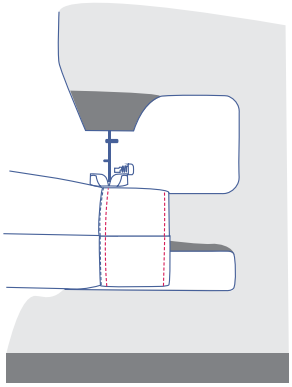

Réalisez un surpiqûre décorative à une largeur de pied-de-biche de la couture de montage et une sur le bord inférieur du poignet de manche.

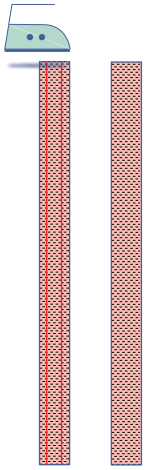

7

Ouvrez le ruban en biais pour l'ourlet et repassez pour éliminer les lignes de pli.

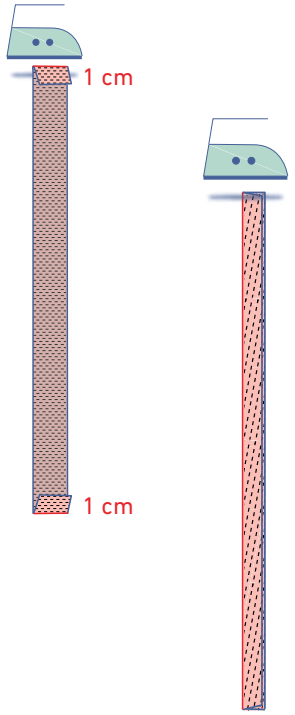

Réalisez un repli de 1 cm vers l'envers sur les deux côtés courts.

Repassez le ruban en bais en deux, envers contre envers.

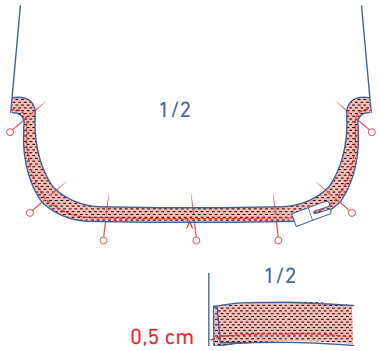

Épinglez les deux bords non finis du ruban en biais sur l'endroit de l'ouvrage.

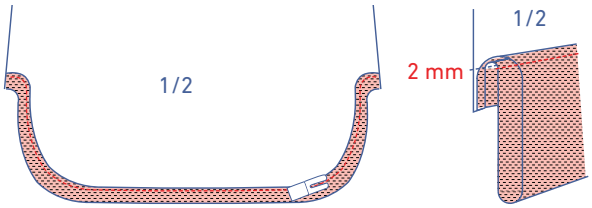

Pliez le ruban en biais et la valeur de couture de côté et piquez sur le ruban en biais juste à côté de la couture, à travers toutes les couches (le ruban en biais + la valeur de couture en dessous)

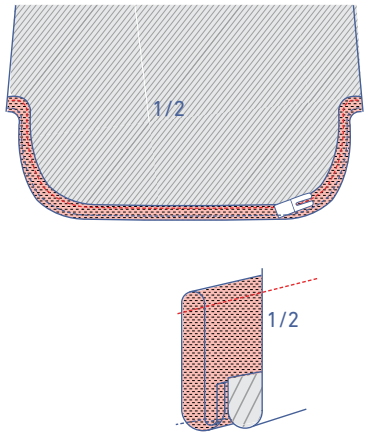

Pliez le ruban en biais entièrement vers l'envers et piquez juste à côté du bord.

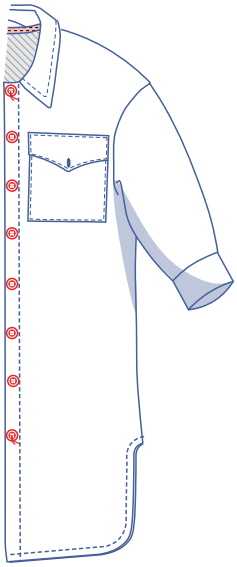

8

Cousez les boutons sur le DVG. Le premier et le dernier bouton sont indiqués sur le patron. Répartissez harmonieusement la distance entre ces 2 boutons pour déterminer la position des autres boutons.

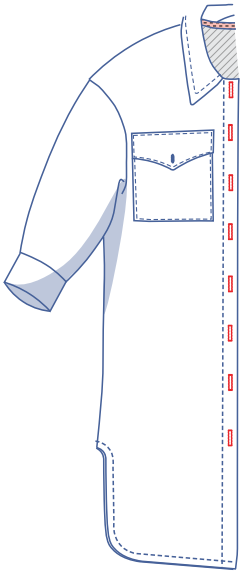

Réalisez des boutonnières verticales sur le DVD.

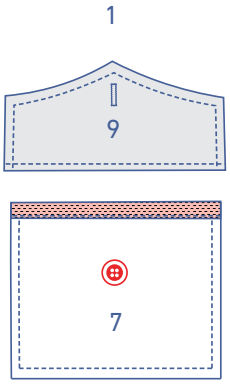

Cousez les boutons sur les poches poitrine selon la position des boutonnières sur les rabats.