Ellis by Fibre Mood

Ellis by Fibre Mood

2 à 14 ans

Ellis a du caractère. La couture décorative en biais sur le devant du sweat relie les détails originaux sur les bords encolure et ourlet. Des morceaux triangulaires ont été découpés dans le bord-côte. Un clin d'œil ludique, mais Ellis réserve d'autres surprises. C'est vous qui les déterminez en jouant avec les couleurs, imprimés, tissu. Et — pourquoi pas — de la broderie, avec l'inspiration de Rose Celadon.

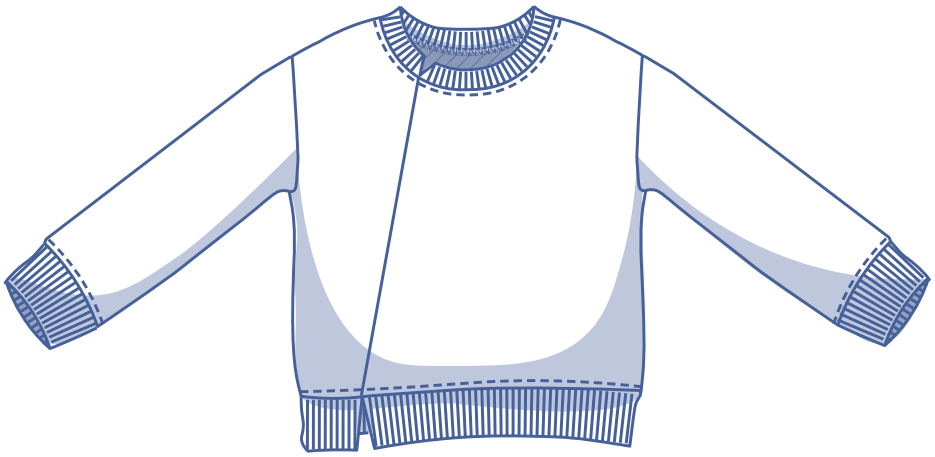

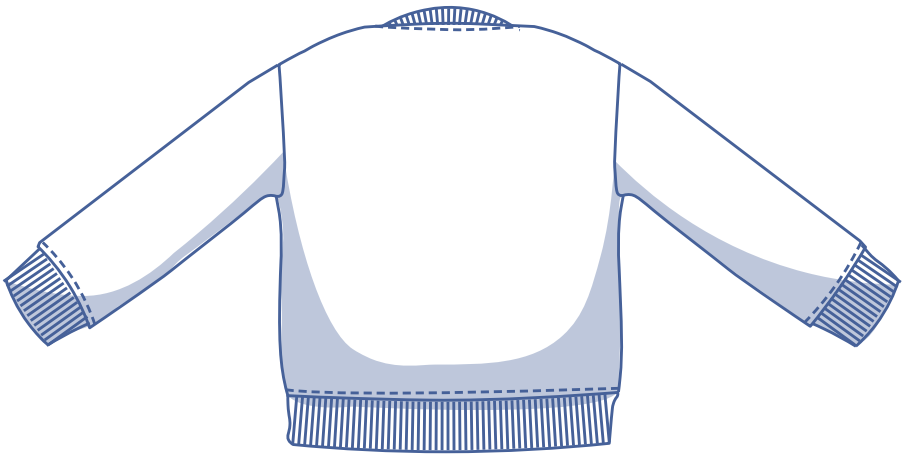

tableau des mesures (en cm)

taille	2	3	4	5	6	8	10	12	14
stature	92	98	104	110	116	125	137	150	160
TP (tour de poitrine)	52	54	56	58	60	64	68	72	76

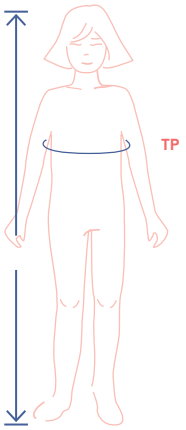

Pour ce modèle, choisissez la taille sur la base du tour de poitrine (indépendamment de lâge ou de la stature). Choisissez la taille qui s'approche le plus possible de votre tour de poitrine. Ajustez ensuite la taille sélectionnée selon la longueur adaptée à l'âge ou à la stature de l'enfant, que vous retrouverez dans le tableau ci-dessous.

dimensions patron (en cm)

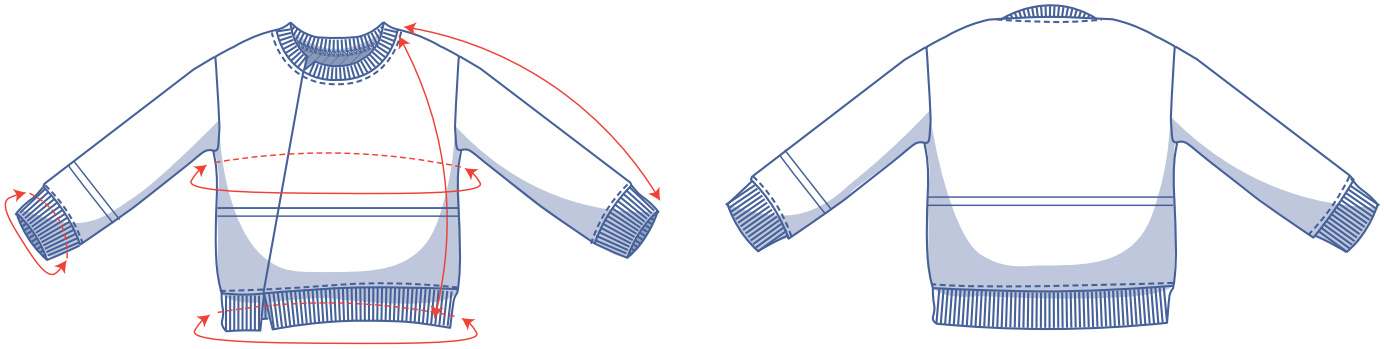

raccourcissez ou rallongez votre patron ici

Les dimensions dans le tableau ci-dessous sont les dimensions du patron selon le tissu utilisé et doivent être utilisées comme référence. Les largeurs comprennent un supplément (en plus des mesures du corps) pour garantir un certain confort.

taille	2	3	4	5	6	8	10	12	14
longueur*	39,25	41,25	43,25	44,25	45	49	53	57	61
longueur des manches**	32,5	36,5	40,5	44,25	47	51,25	56	61	65,75
tour de poitrine	66,75	68,75	70,75	72,75	75	79	83	87	91
tour bord ourlet	63	65,25	67,25	69,25	67	70,75	74,25	78	81,5
tour poignet de manche	16,5	17	17,5	18	18,25	19	20	20,75	21,5

** Bord ourlet compris.*
*** Longueur d'épaule et poignet de manche compris.*

Comparez les longueurs indiquées avec les longueurs mesurées ou souhaitées. Rallongez ou raccourcissez le sweat et/ou les manches en découpant les parties du patron sur les lignes doubles indiquées. Séparez ensuite les parties du patron de x centimètres ou faites en sorte que les parties se chevauchent de x centimètres. Veillez à ce que les lignes MDV, MDS et les coutures de côté soient bien droites.

ATTENTION

Adaptez la quantité de tissu à vos ajustements.

matériel

- Fil à coudre
- Tissu bord-côte : voir tableau
- Tissu : voir tableau

tissu bord-côte		2	3	4	5	6	8	10	12	14
largeur 35 cm	cm	45	45	45	45	45	45	45	50	50

tissu		2	3	4	5	6	8	10	12	14
largeur du tissu 110 cm	cm	45	60	65	70	75	85	95	105	110
largeur du tissu 140 cm	cm	40	40	50	60	65	75	85	95	105

Vous trouverez le plan de coupe associé à la page 6 de cette marche à suivre.

conseil de tissu

Du tissu à sweat, une évidence, et de la bouclette, mais le néoprène et le jacquard tricoté sont également parfaits pour Ellis.

Proud to be #Sewista

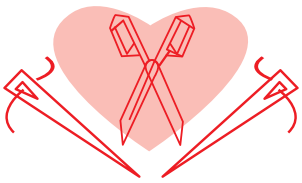

pièces du patron & valeurs de couture (en cm)

Afin de coudre le vêtement selon la marche à suivre, vous devez ajouter les valeurs de couture indiquées autour des pièces du patron en papier avant de les découper. Si vous utilisez un patron PDF, vous pouvez imprimer le patron avec ou sans valeurs de couture. Regardez la vidéo pour plus d'infos.

1. devant A : 1x
2. devant B : 1x
3. dos : 1x sur le pli du tissu
4. manche : 2x
5. poignet de manche : 2x
6. bord encolure 1x
7. bord encolure côté : 1x
8. bord ourlet A : 1x
9. bord ourlet B : 1x
10. bord ourlet DS : 1x sur le pli du tissu

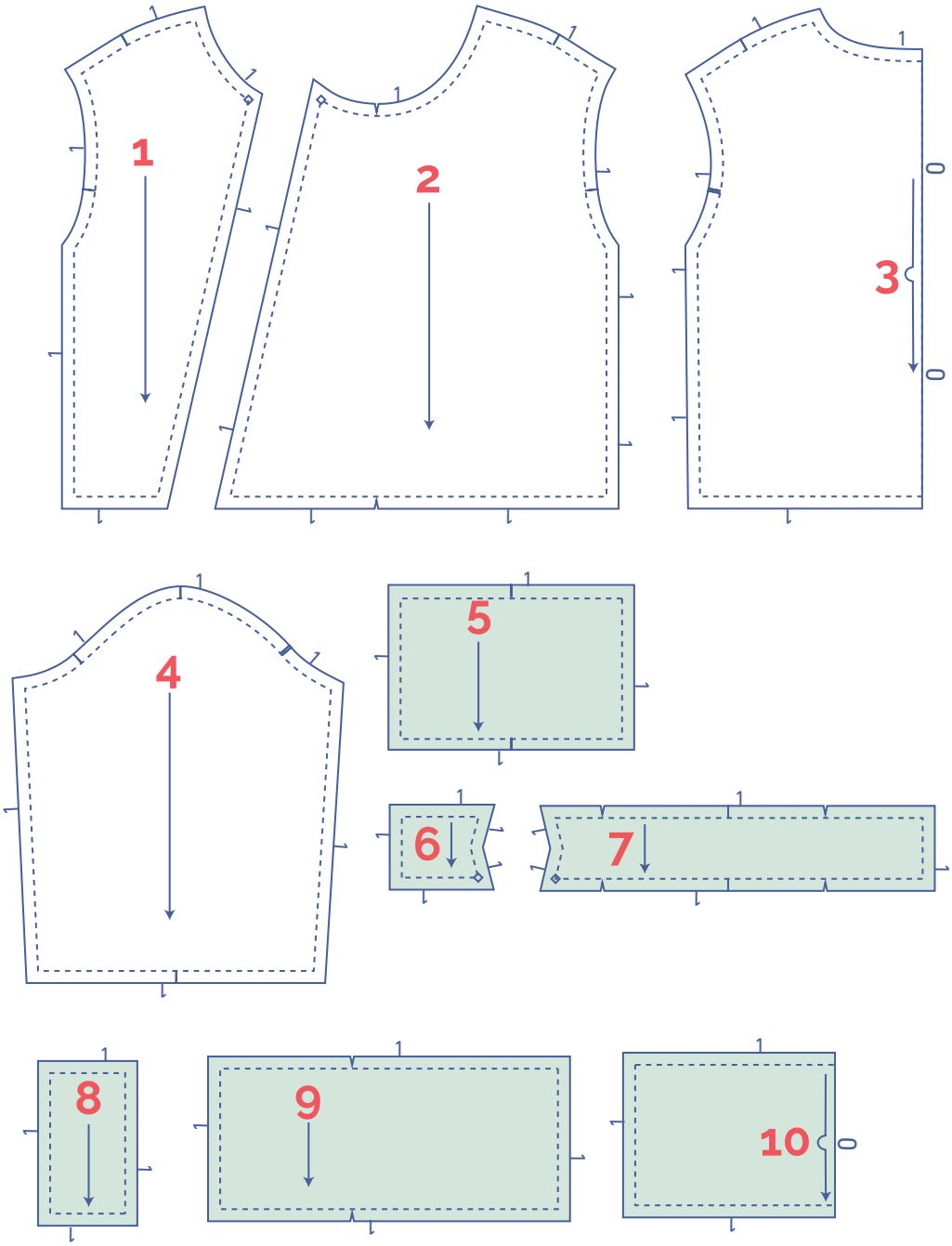

type de matière
tissu
tissu bord-côte

plan de coupe pour un tissu uni
largeur du tissu 110 cm

2 - 14 ans

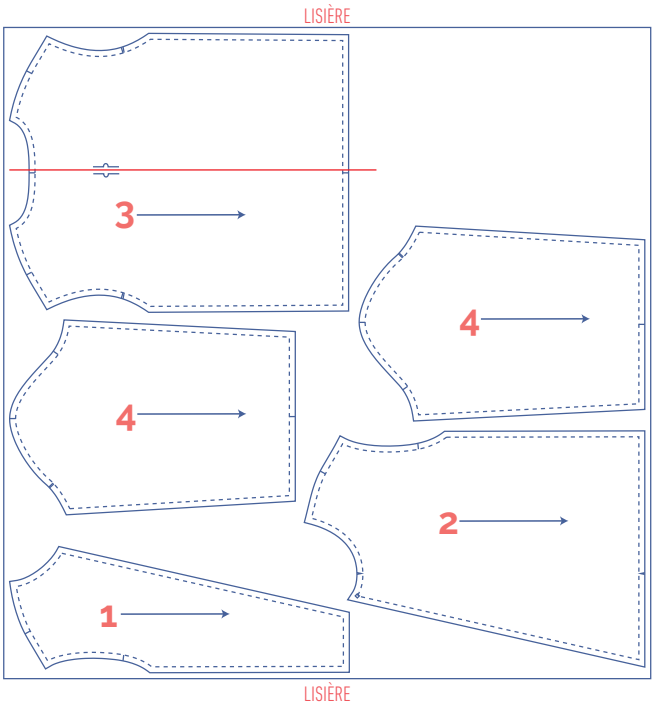

plan de coupe pour un tissu uni
largeur du tissu 140 cm

2 - 14 ans

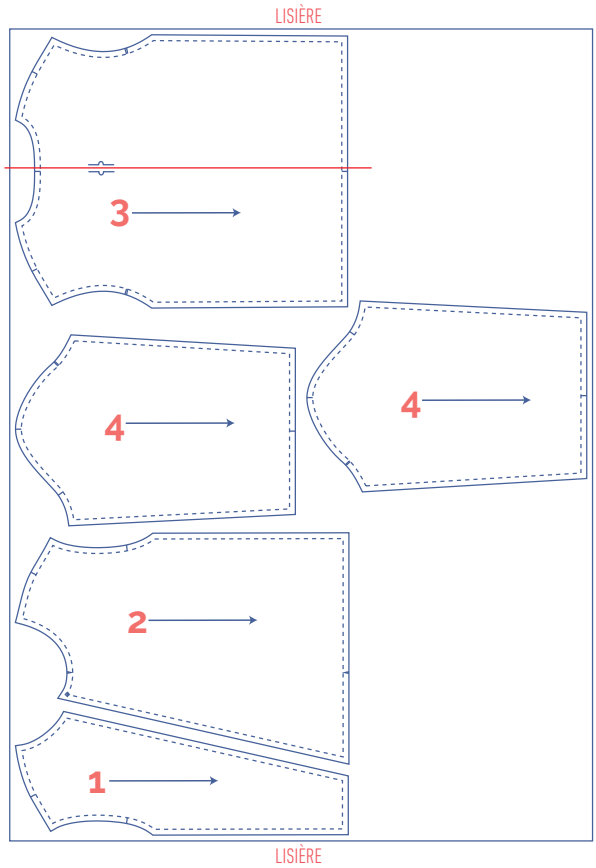

plan de coupe pour le tissu bord-côte

2 - 10 ans

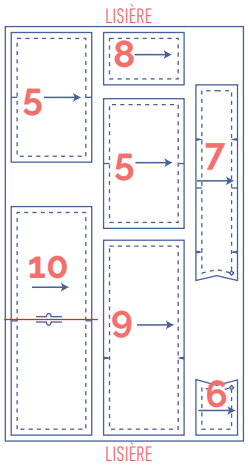

12 - 14 ans

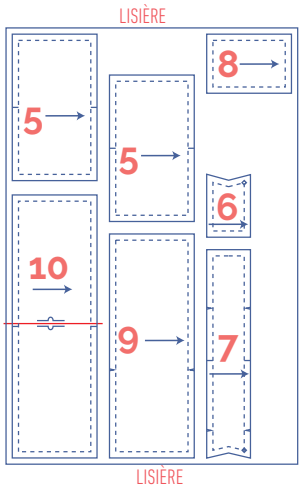

marquer les pièces du patron

	coupez légèrement dans le papier à patron et le tissu sur les points suivants du contour
|	cran simple
||	cran double
V	cran en v

	marquez les points suivants à l'intérieur à l'aide d'un faufil
	point intérieur

marche à suivre

La finition et le montage du vêtement sont adaptés au tissu utilisé. Les pièces sont toujours piquées endroit contre endroit, sauf mention contraire.

DV	devant
DS	dos
MDV	milieu devant
MDS	milieu dos
	endroit
	envers
	tissu bord-côte

REMARQUE

Dans la marche à suivre, nous vous expliquons comment coudre du sweat si vous ne possédez pas de surjeteuse. Sélectionnez un point extensible sur votre machine à coudre pour piquer les coutures et un point de surjet pour finir les bords. Vous pouvez également réaliser le sweat-shirt à l'aide d'une surjeteuse à 4 fils, 2 boucleurs et 2 aiguilles. Vous surjetez et piquez en même temps. Les coutures restent extensibles.

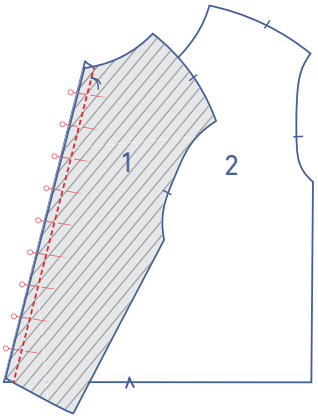

1

Épinglez et piquez le DV A (1) contre le DV B (2).

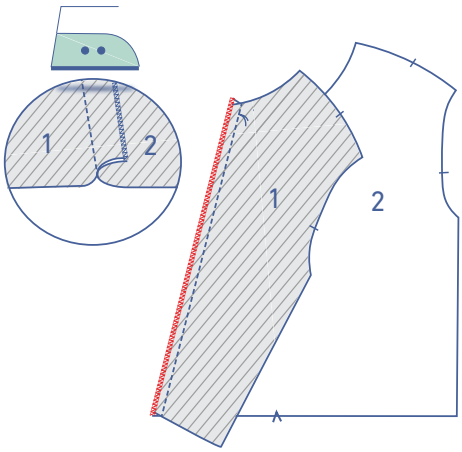

Surjetez les bords non finis ensemble et repassez la valeur de couture vers le DV B (2).

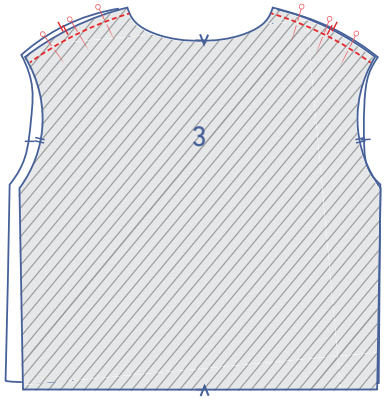

2

Épinglez et piquez les coutures d'épaule du DV et du DS (3).

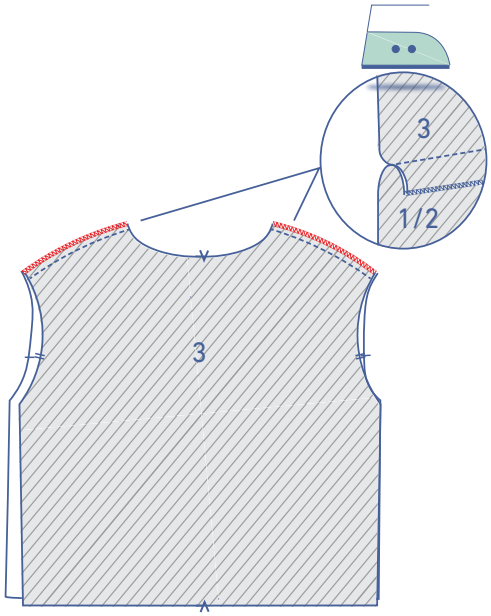

Surjetez les bords non finis ensemble et repassez ensuite la valeur de couture vers le DV.

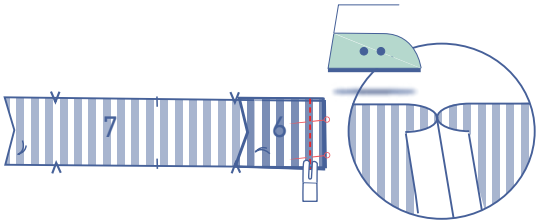

Épinglez et piquez les côtés courts droit du bord encolure A (6) et du bord encolure B (7). Ouvrez la valeur de couture.

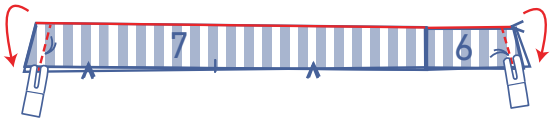

Pliez le bord encolure deux dans la hauteur, endroit contre endroit. Piquez les côtés en biais.

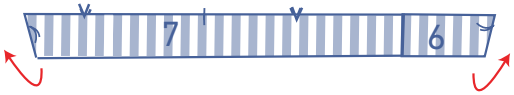

Retournez sur l'endroit.

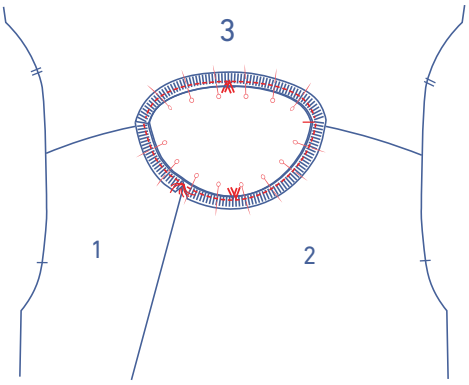

Épinglez et piquez les deux bords non finis du bord encolure sur l'encolure. Les deux faufils sur les côtés surjetés en biais du bord encolure concordent avec le faufil sur la couture du DV. Le cran en v du MDS concorde au cran en v du bord encolure. La couture du bord encolure concorde avec la couture d'épaule du DV A (1). Le contour du bord encolure est plus petit que l'encolure, vous devez donc étirer le bord encolure sur l'encolure.

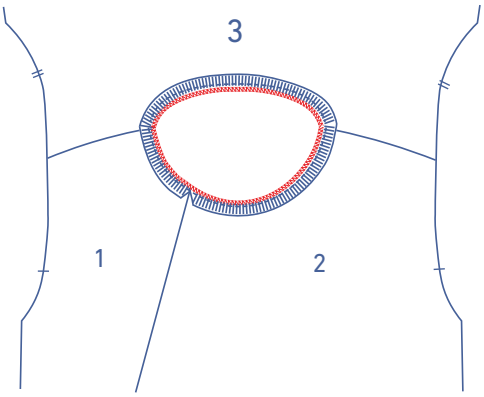

Surjetez les bords non finis ensemble.

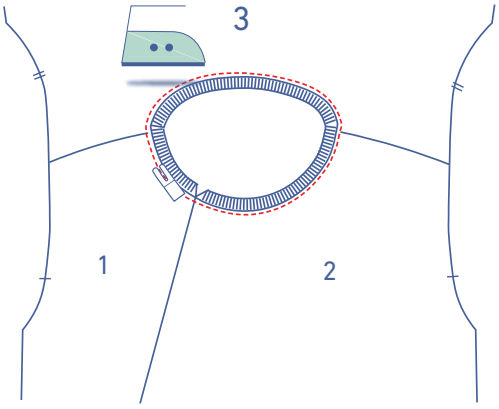

Repassez la valeur de couture vers le bas et réalisez une surpiqûre décorative juste à côté de la couture, avec un point extensible.

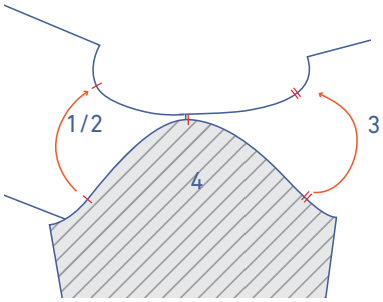

3

Épinglez et piquez le bord supérieur de la manche (4) (= la tête de manche) sur l'emmanchure, les repères doivent correspondre. Le cran simple indique le DV, le cran double le DS. Le cran supérieur correspond à la couture d'épaule.

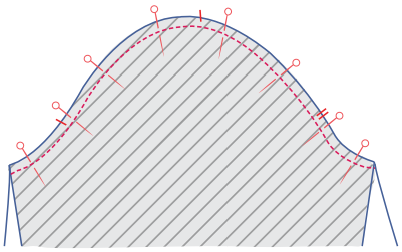

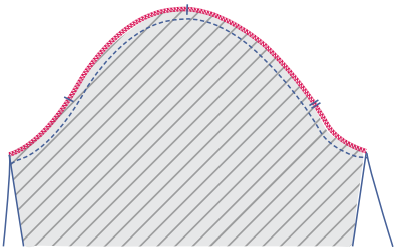

Surjetez les bords non finis ensemble.

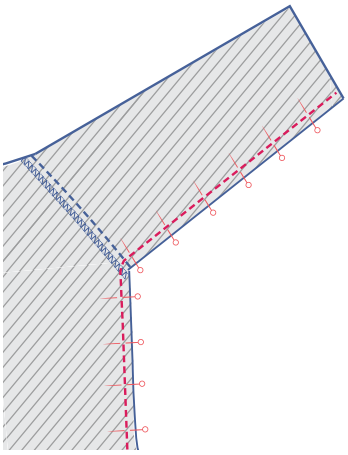

Épinglez et piquez les coutures de côté et dessous de manche.

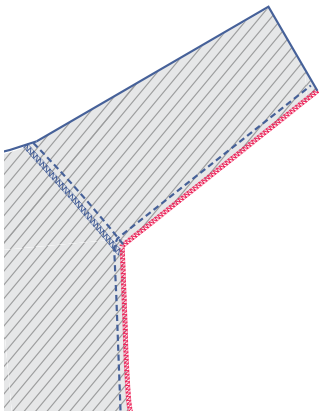

Surjetez les bords non finis ensemble.

4

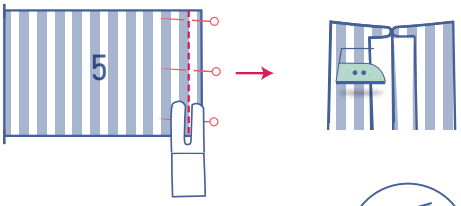

Piquez le côté court des poignets de manche (5) et ouvrez la valeur de couture.

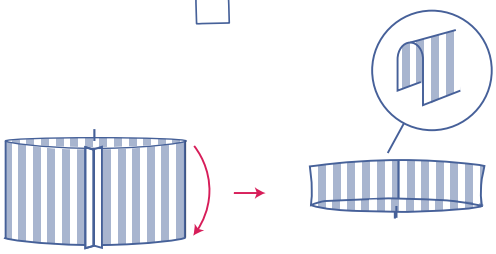

Repassez la manchette en deux dans la hauteur, envers contre envers.

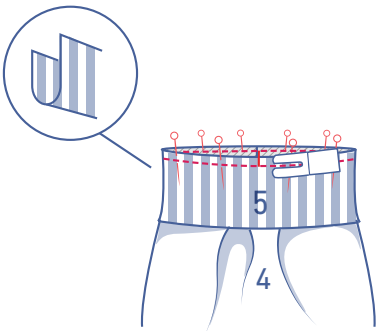

Épinglez et piquez les deux bords non finis du poignet de manche sur le bord inférieur de la manche. Assurez-vous que les coutures et les crans concordent. Le contour du poignet de manche est plus petit que celui de l'ourlet de la manche. Vous devez donc étirer le poignet de manche sur l'ourlet de la manche.

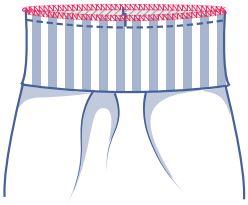

Surjetez les bords non finis ensemble.

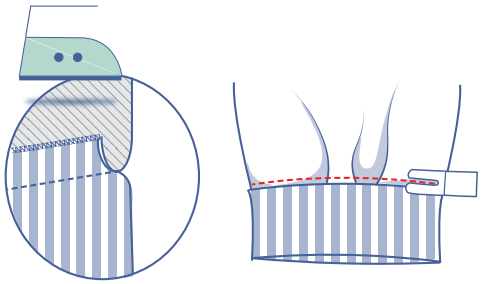

Repassez la valeur de couture vers le haut et réalisez une surpiqûre sur la manche juste à côté de la couture, avec un point extensible.

5

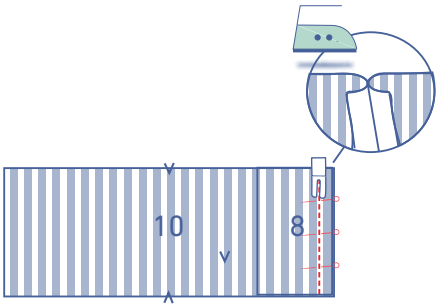

Épinglez et piquez la couture de côté du bord ourlet DV A (8) sur le bord ourlet DS (10). Ouvrez la valeur de couture.

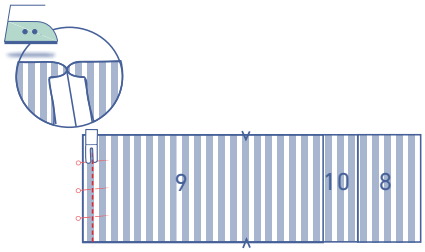

Épinglez et piquez la couture de côté du bord ourlet DV B (9) sur le bord ourlet DS. Ouvrez la valeur de couture

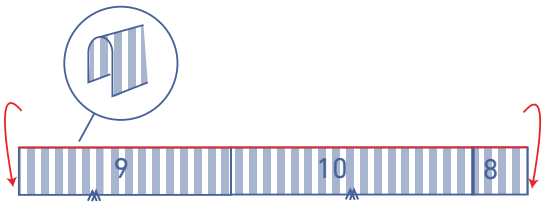

Pliez et repassez le bord encolure en deux dans la hauteur, endroit contre endroit.

Épinglez et piquez les côtés courts.

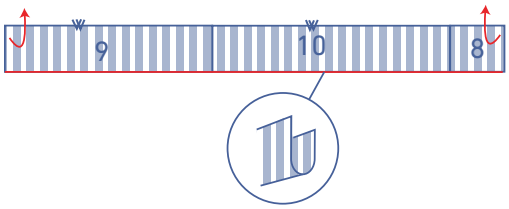

Retournez sur l'endroit.

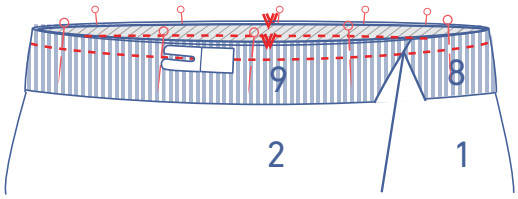

Épinglez et piquez les deux bords non finis du bord ourlet sur le bord inférieur du sweat, les coutures de côté doivent correspondre. La couture du DV correspond aux bords courts finis du bord ourlet. Le cran en v du bord ourlet DV B correspond au cran en v sur MDV. Le cran en v du bord ourlet DS correspond au cran en v sur MDS. Le contour du bord ourlet est plus petit que l'ourlet, vous devez donc étirer le bord ourlet sur l'ourlet.

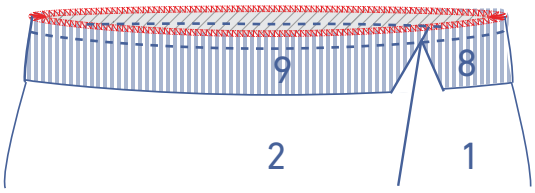

Surjetez les bords non finis ensemble.

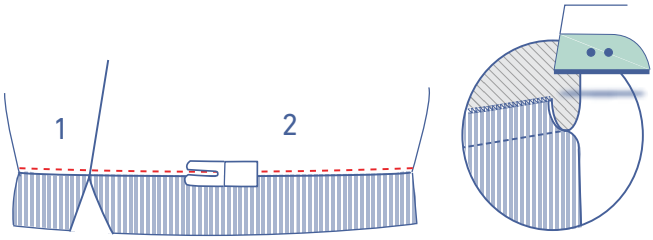

Repassez la valeur de couture vers le haut et réalisez une surpiqûre décorative juste au-dessus de la couture, avec un point extensible.