Ellis by Fibre Mood

Ellis by Fibre Mood

2 - 14 Jahre

Ellis hat Mumm. Die schräge Ziernaht im Vorderteil des Sweatshirts verbindet die originellen Details im Hals- und Saumbündchen. Aus dem Bündchenstoff werden dreieckige Stücke ausgeschnitten. Ein schönes Augenzwinkern, aber Ellis hat noch mehr Überraschungen in petto. Was genau, das legst du fest, indem du mit Farben, Prints oder Stoffen spielst. Und - warum auch nicht - Stickereien, Ideen dafür findest du bei Rose Celadon: www.fibremood.be/roseceladon.

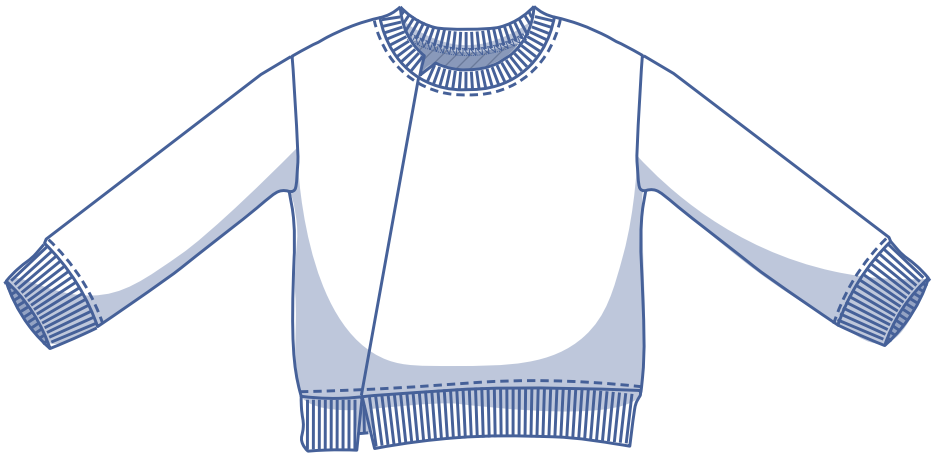

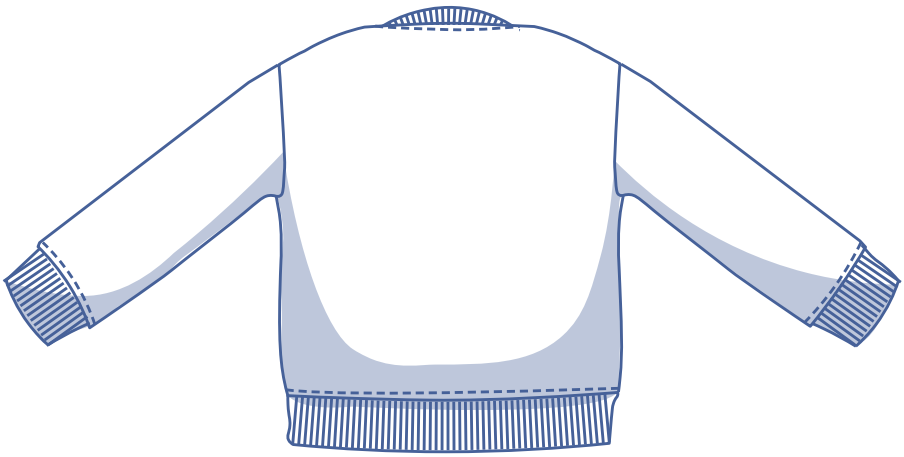

Größentabelle (in cm)

Größe	2	3	4	5	6	8	10	12	14
Körperlänge	92	98	104	110	116	125	137	150	160
BU (Brustumfang)	52	54	56	58	60	64	68	72	76

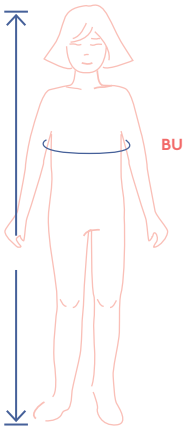

Bei diesem Modell wählst du die Größe am besten anhand des Brustumfangs (unabhängig von Größe oder Alter). Du wählst die Größe, die dem Brustumfang am nächsten kommt. Danach passt du die ausgewählte Größe an die dem Alter oder der Größe des Kindes entsprechende Länge an, diese findest du in der folgenden Tabelle.

Abmessungen Schnittmuster (in cm)

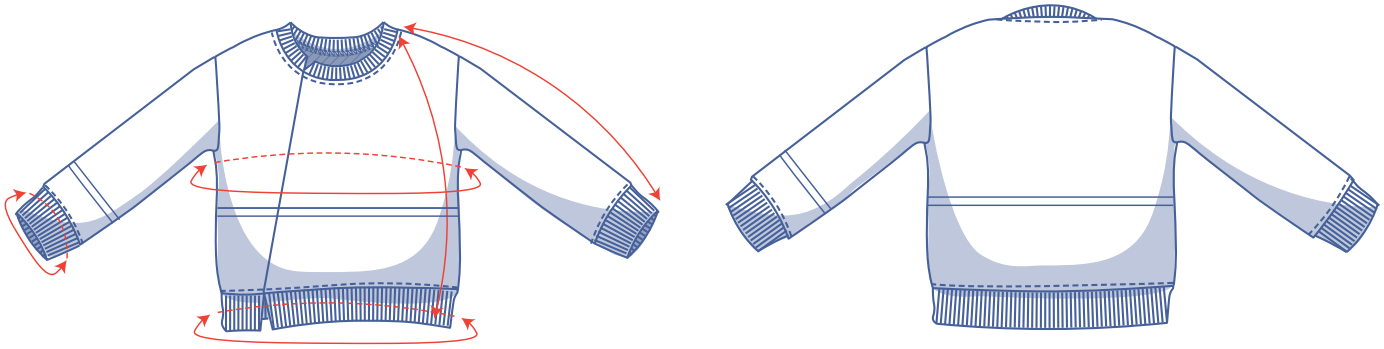

Hier verkürzt oder verlängerst du das Schnittmuster

Die Abmessungen in der folgenden Tabelle sind die Abmessungen des Schnittmusters in Abhängigkeit vom verwendeten Stoff und sind als Hinweis zu verstehen. In den Abmessungen für die Breite ist bereits zusätzliche Weite (zusätzlich zu den reinen Körpermaßen) zugunsten des Tragekomforts berücksichtigt.

Größe	2	3	4	5	6	8	10	12	14
Länge*	39,25	41,25	43,25	44,25	45	49	53	57	61
Ärmellänge**	32,5	36,5	40,5	44,25	47	51,25	56	61	65,75
Brustumfang	66,75	68,75	70,75	72,75	75	79	83	87	91
Umfang Saumbund	63	65,25	67,25	69,25	67	70,75	74,25	78	81,5
Umfang Ärmelbündchen	16,5	17	17,5	18	18,25	19	20	20,75	21,5

** Inklusive Saumbund.*
*** Inklusive Schulterlänge und Ärmelbündchen.*

Vergleiche die angegebenen Längen mit den gemessenen oder gewünschten Längen. Das Sweatshirt und/ oder die Ärmel kannst du verlängern oder verkürzen, indem du die Schnittmusterteile in Höhe der markierten doppelten Linie durchschneidest und die Schnittmusterteile um X cm auseinanderziehst oder übereinanderlegst. Achte darauf, dass die VM-, die RM-Linie sowie die Seitennähte gerade fortlaufen.

ACHTUNG

Du musst den Stoffverbrauch an diese Änderungen anpassen.

Material

- Nähgarn
- Bündchenstoff: siehe Tabelle
- Stoff: siehe Tabelle

Bündchenstoff		2	3	4	5	6	8	10	12	14
35 cm breit	cm	45	45	45	45	45	45	45	50	50

Stoff		2	3	4	5	6	8	10	12	14
Stoffbreite 110 cm	cm	45	60	65	70	75	85	95	105	110
Stoffbreite 140 cm	cm	40	40	50	60	65	75	85	95	105

Den dazugehörenden Stoffplan findest du auf Seite 6 dieser Arbeitsanleitung.

Stoffempfehlung

Sweatshirtstoff ist die offensichtliche Wahl, und French Terry, aber auch Neopren und ein gestrickter Jacquardstoff sind für Ellis perfekt.

Proud to be #Sewista

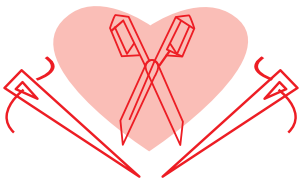

Schnittmusterteile & Nahtzugaben (in cm)

Damit du das Kleidungsstück wie beschrieben nähen kannst, zeichnest du die angegebenen Nahtzugaben rund um die Schnittmusterteile (aus Papier) ein, bevor du sie zuschneidest. Bei einem PDF-Schnittmuster kannst du die Vorlage sowohl mit als auch ohne Nahtzugabe ausdrucken. Weitere Informationen findest du in dem Video.

1. Vorderteil A: 1x
2. Vorderteil B: 1x
3. Rückenteil: 1x im Stoffbruch
4. Ärmel: 2x
5. Ärmelbündchen: 2x
6. Halsbündchen: 1x
7. seitliches Halsbündchen: 1x
8. Saumbund A: 1x
9. Saumbund B: 1x
10. Saumbund RT: 1x im Stoffbruch

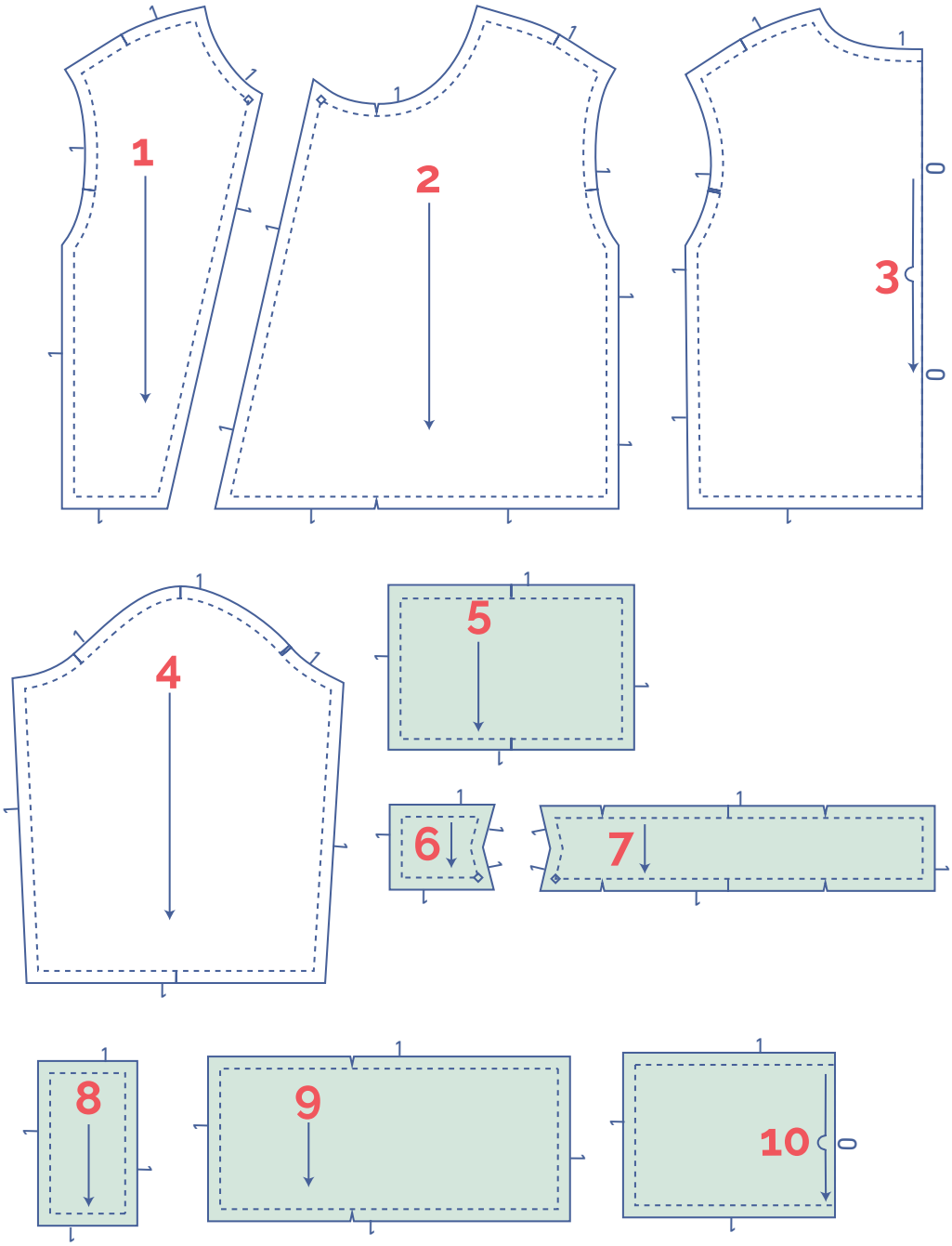

Materialart
Stoff
Bündchenstoff

Stoffplan für einen einfarbigen Stoff
Stoffbreite 110 cm

2 - 14 Jahre

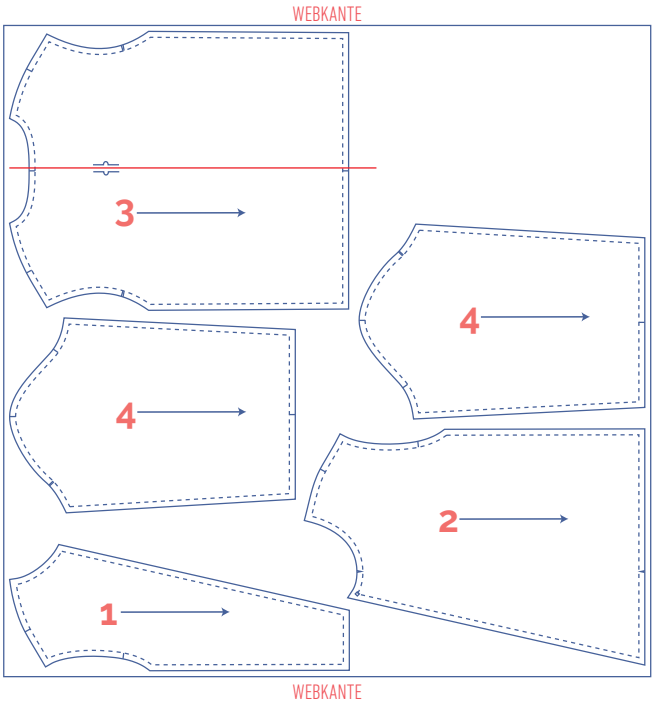

Stoffplan für einen einfarbigen Stoff
Stoffbreite 140 cm

2 - 14 Jahre

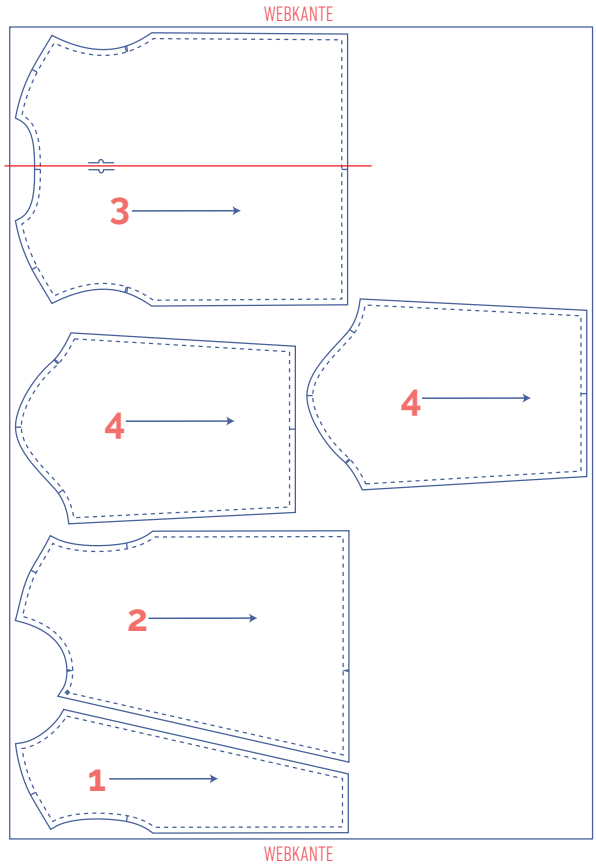

Stoffplan für den Bündchenstoff

2 - 10 Jahre

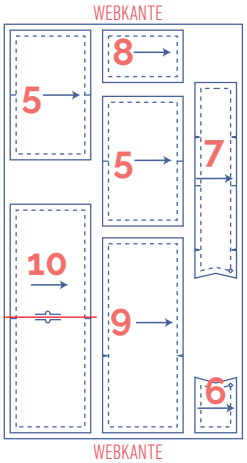

12 - 14 Jahre

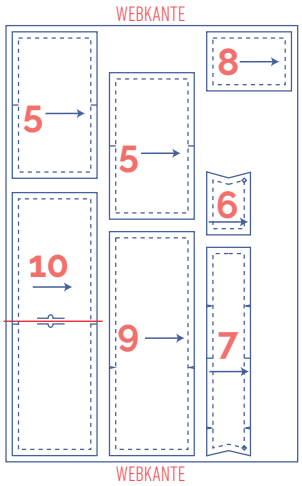

Schnittmusterteile markieren

	an den folgenden Stellen das Schnittmusterpapier und den Stoff kurz einschneiden
|	einzelner Einschnitt
||	doppelter Einschnitt
V	v-förmiger Einschnitt

	die folgenden Markierungen im Stoff mit einem Heftfaden anbringen
	Markierung im Stoff

Arbeitsanleitung

Das Vorgehen beim Nähen des Kleidungsstücks wurde auf den verwendeten Stoff angepasst. Die Teile liegen beim Nähen jeweils rechts auf rechts aufeinander, wenn nichts anderes angegeben ist.

VT	Vorderteil
RT	Rückenteil
VM	vordere Mitte
RM	rückwärtige Mitte
	rechte Stoffseite
	linke Stoffseite
	Bündchenstoff

ANMERKUNG

In der Arbeitsanleitung wird erläutert, wie du das Sweatshirt nähst, wenn du keine Overlockmaschine hast. Du wählst einen elastischen Stich auf deiner Nähmaschine aus, um die Nähte zu nähen, und einen Overlockstich zum Versäubern der Schnittränder. Das Sweatshirt kann auch nur mit einer Overlockmaschine mit 4 Fäden, das heißt 2 Greiferfäden und 2 Nadelfäden genäht werden. Die Schnittränder versäubern und gleichzeitig die Nähte zusammennähen. Die Nähte bleiben elastisch.

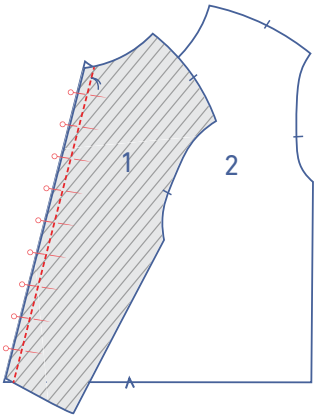

1

VT A (1) und VT B (2) stecken und zusammennähen.

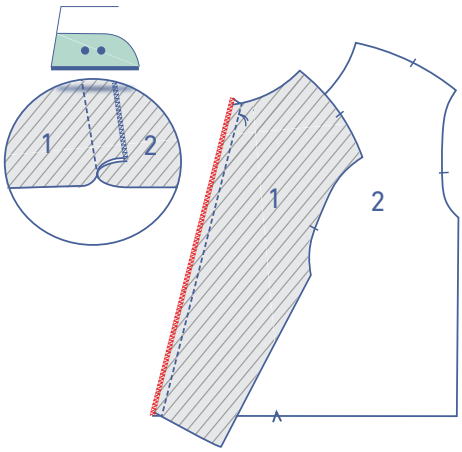

Die Schnittränder zusammen mit einem Overlockstich versäubern und die Nahtzugabe in Richtung VT B(2) bügeln.

2

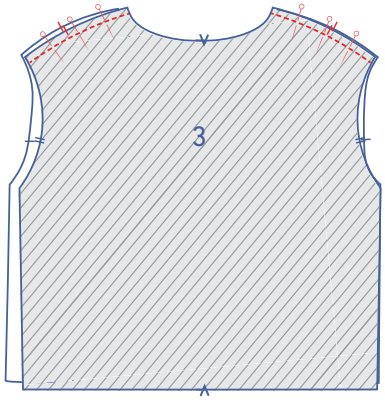

Die Schulternähte von VT und RT (3) zunächst stecken und dann zusammennähen.

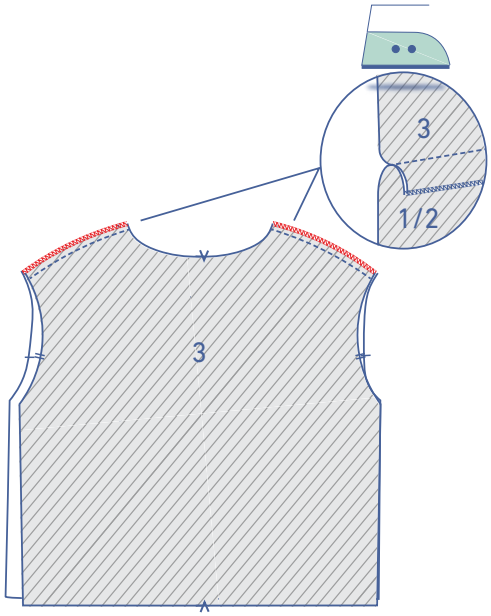

Die Schnittränder zusammen mit einem Overlockstich versäubern und die Nahtzugabe in Richtung VT bügeln.

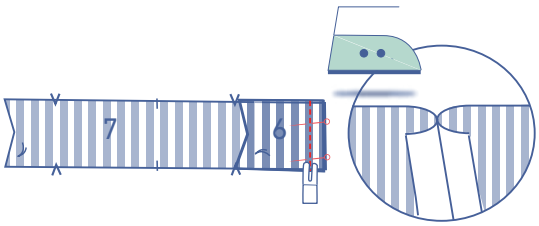

Die beiden schmalen geraden Seiten des Halsbündchens A (6) und des Halsbündchens B (7) stecken und zusammennähen. Die Nahtzugabe auseinander bügeln.

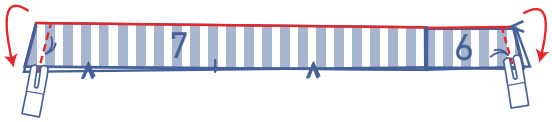

Das Halsbündchen der Länge nach doppelt nehmen, die rechte Seite des Stoffes liegt innen. Die schrägen Seiten nähen.

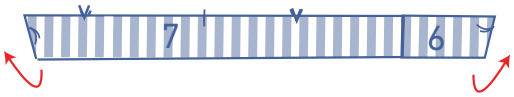

Wenden.

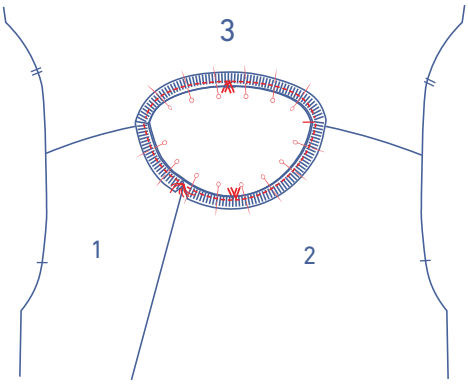

Beide Schnittränder des Halsbündchens an die Halslinie stecken und nähen. Die beiden Heftfäden auf den versäuberten schrägen Rändern des Halsbündchens liegen auf dem Heftfaden und der Figurnaht des VT. Der v-förmige Einschnitt in der RM liegt auf dem v-förmigen Einschnitt im Halsbündchen. Die Naht des Halsbündchens liegt auf der Schulternaht des VT A (1). Der Umriss des Halsbündchens ist kleiner als der Halsausschnitt, du musst das Halsbündchen daher an der Halslinie etwas dehnen.

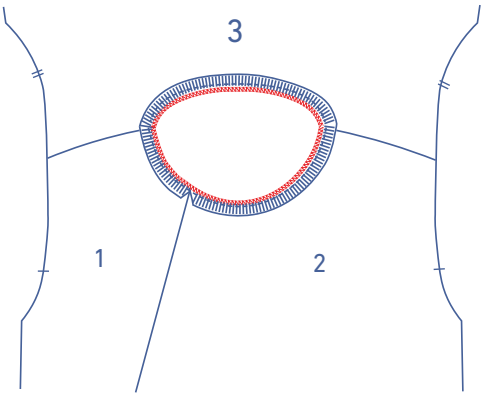

Die Schnittränder zusammen mit einem Overlockstich versäubern.

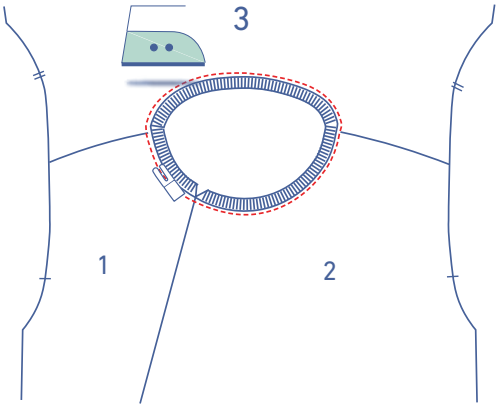

Die Nahtzugabe nach unten bügeln und mit einem elastischen Stich eine Ziernaht direkt an der Naht entlang steppen.

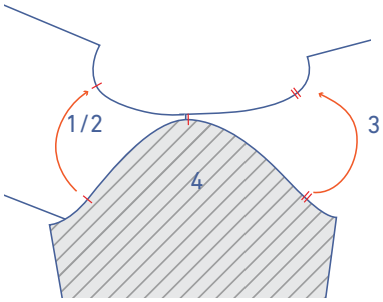

3

Den oberen Rand des Ärmels (4) (= Ärmelkopf) an den Armausschnitt stecken und annähen, die übereinstimmenden Markierungen liegen aufeinander. Der einzelne Einschnitt markiert das VT, der doppelte das RT. Der oberste Einschnitt liegt auf der Schulternaht.

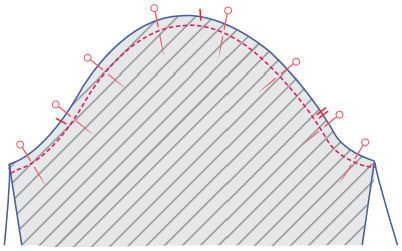

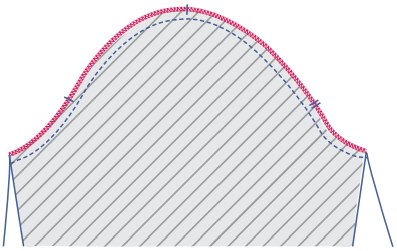

Die Schnittränder zusammen mit einem Overlockstich versäubern.

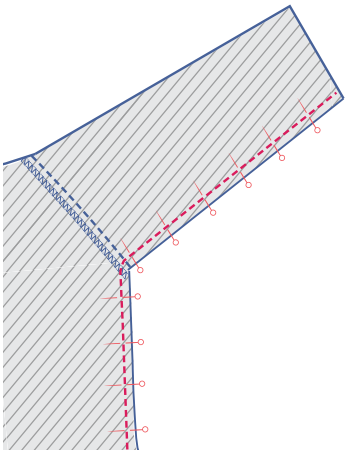

Die Seiten- und Unterarmnähte stecken und nähen.

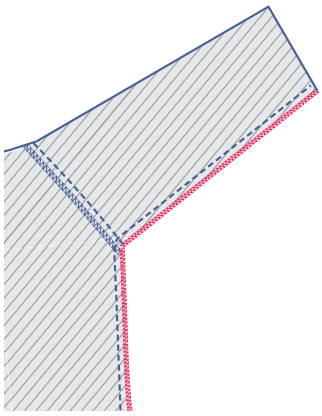

Die Schnittränder zusammen mit einem Overlockstich versäubern.

4

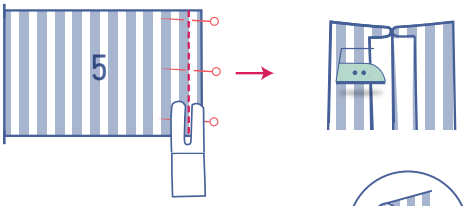

Die schmale Seite der Ärmelbündchen (5) nähen und die Nahtzugabe auseinander bügeln.

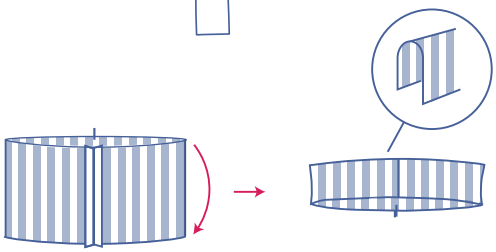

Das Ärmelbündchen der Länge nach doppelt nehmen, die rechte Stoffseite liegt außen.

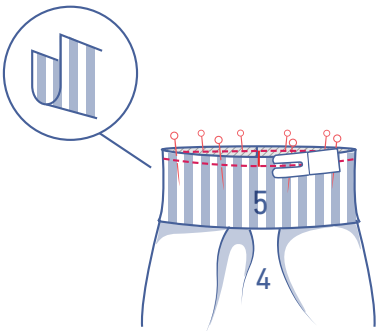

Beide Schnittränder des Ärmelbündchens an den unteren Rand des Ärmels stecken und annähen. Achte darauf, dass die Nähte und Einschnitte übereinanderliegen. Das Ärmelbündchen hat einen kleineren Umfang als der Ärmelsaum. Das heißt du dehnst das Ärmelbündchen etwas am Ärmelsaum.

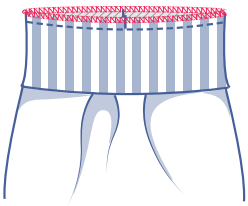

Die Schnittränder zusammen mit einem Overlockstich versäubern.

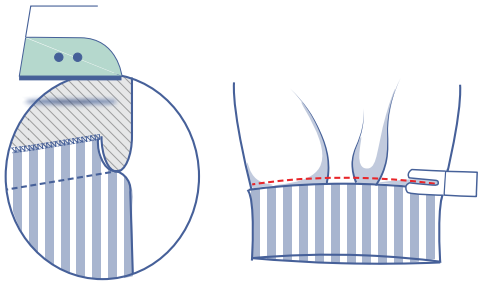

Die Nahtzugabe nach oben bügeln und direkt am Rand des Ärmels entlang eine Naht mit einem elastischen Stich nähen.

5

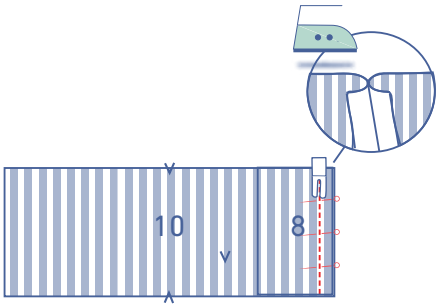

Die Seitennaht des Saumbündchens VT A (8) an das Saumbündchen RT (10) stecken und nähen. Die Nahtzugabe auseinander bügeln.

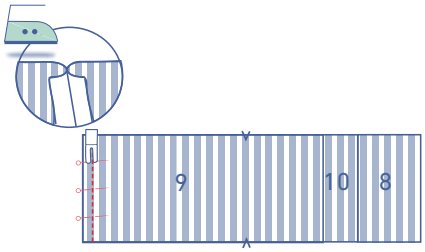

Die markierte Seite des Saumbunds VT B (9) an den Saumbund RT stecken und nähen. Die Nahtzugabe auseinander bügeln

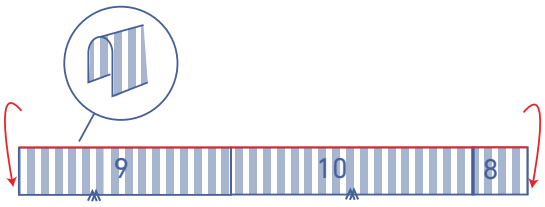

Das Saumbündchen der Länge nach doppelt nehmen, die rechte Seite des Stoffes liegt innen.

Die schmalen Seiten stecken und nähen.

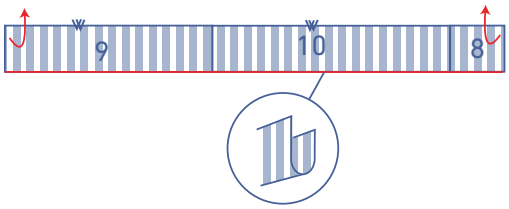

Wenden.

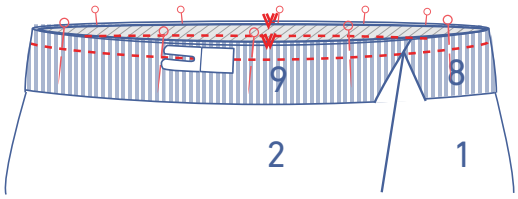

Beide Schnittränder des Saumbunds an den unteren Rand des Sweatshirts stecken und annähen, die Seitennähte liegen aufeinander. Die Figurnaht im VT liegt auf den versäuberten schmalen Seiten des Saumbündchens. Der v-förmige Einschnitt im Saumbündchen VT B liegt auf dem v-förmigen Einschnitt in der VM. Der v-förmige Einschnitt im Saumbündchen RT liegt auf dem v-förmigen Einschnitt in der RM.
Der Umriss des Saumbunds ist kleiner als der Saum, daher dehnst du das Saumbündchen am Saum.

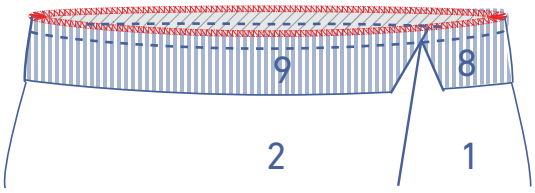

Die Schnittränder zusammen mit einem Overlockstich versäubern.

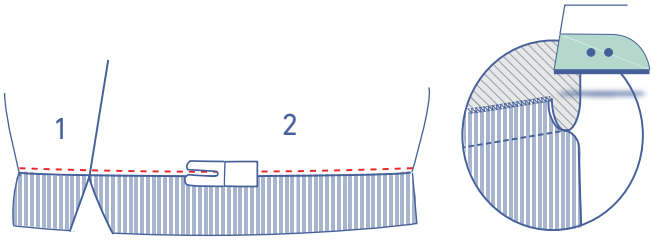

Die Nahtzugabe nach oben bügeln und mit einem elastischen Stich eine Ziernaht direkt oberhalb der Naht steppen.