Ulla by Fibre Mood

Ulla by Fibre Mood

32 - 58

Montrez-leur que vous êtes divine. Ulla est impressionnante, en toute simplicité. Cette robe dos nu mi-longue est relativement près du corps avec une jupe évasée; L'encolure devant et le haut du dos sont drapés. Vous créez ces vagues à l'aide d'un passage dans lequel vous enfilez un ruban. Vous avez absolument le droit de la faire à votre goût : un cordon contrastant, un joli nœud avec un long ruban, un collier de perles très fin ou votre idée à vous. Cette robe sobre est relativement simple à réaliser, dans votre longueur préférée, mais fait toujours son petit effet.

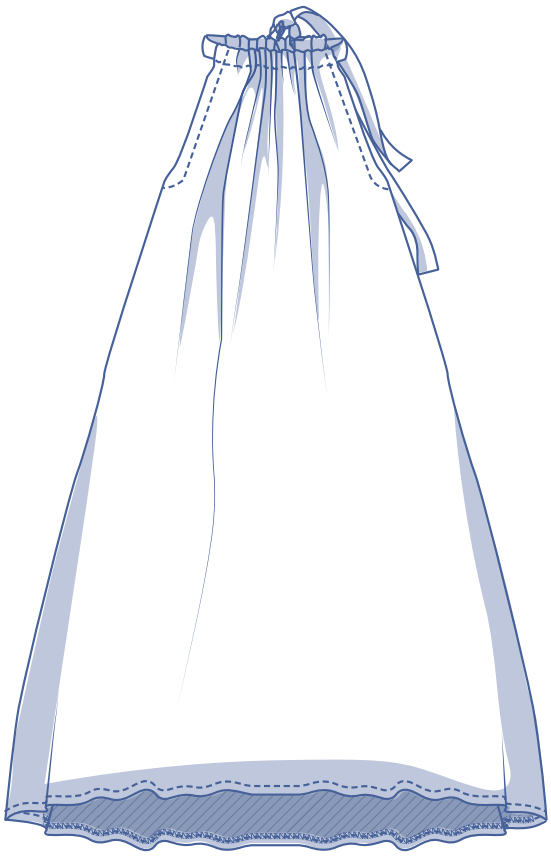

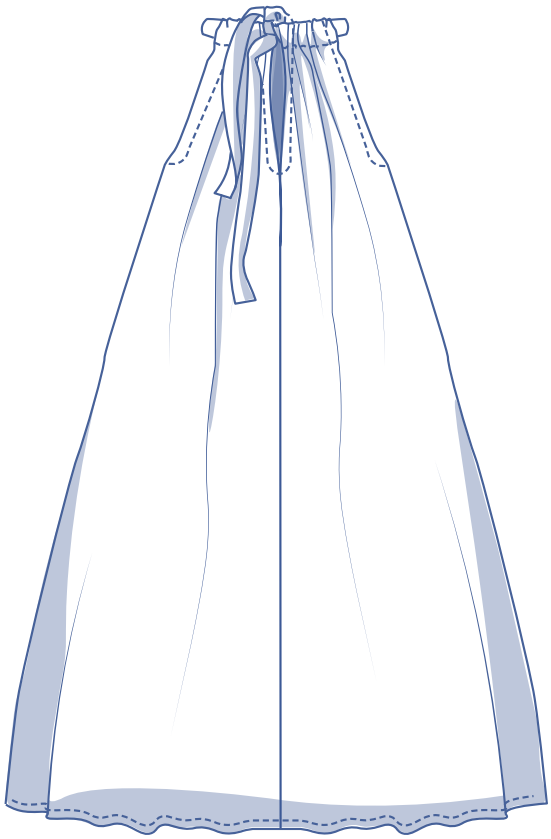

tableau des mesures (en cm)

taille	32	34	36	38	40	42	44	46	48	50	52	54	56	58
stature	160	164	166	167	168	169	170	171	172	172	172	172	172	172
TP (tour de poitrine)	76	80	84	88	92	96	100	104	110	116	122	128	134	140
TH (tour de hanches)	86	90	94	97	100	103	106	109	115	120	125	130	135	140

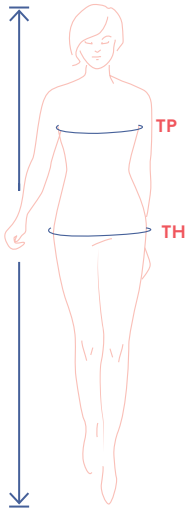

Choisissez la taille sur la base du tour de poitrine. Si votre tour de hanches est plus grand que celui indiqué dans le tableau des tailles, consultez le tableau ci-dessous pour vérifier si le tour de hanches est suffisant pour laisser de l'ampleur ou si vous devez ajuster cette taille. Ce n'est pas compliqué, en reprenant le patron vous passez tout simplement de la ligne d'une taille vers la ligne de la taille de plus.

dimensions (en cm)

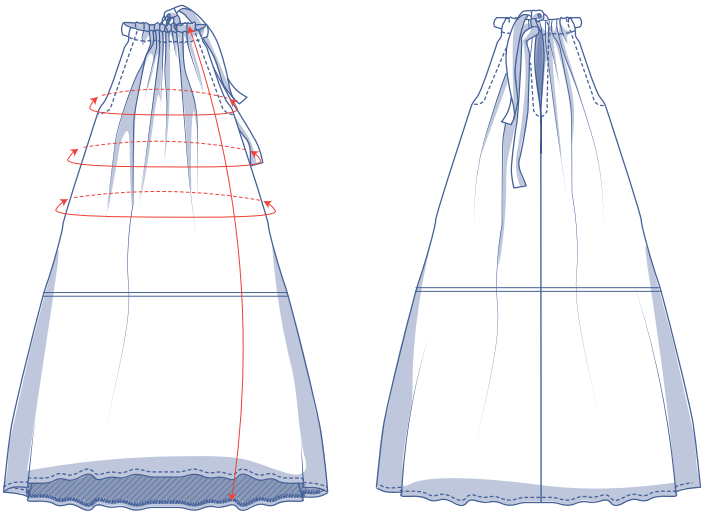

raccourcissez ou rallongez votre patron ici

Il s'agit des dimensions du patron selon le tissu utilisé et qui doivent être utilisées comme référence. Les largeurs comprennent un supplément (en plus des mesures du corps) pour garantir un certain confort et obtenir une certaine coupe (près du corps en haut, ample). Selon la coupe souhaitée, on peut choisir de réaliser une taille de moins ou une taille de plus.

Comparez les longueurs indiquées avec les longueurs mesurées ou souhaitées. Rallongez ou raccourcissez la robe en découpant les pièces du patron sur les lignes doubles indiquées. Séparez ensuite les pièces du patron de x centimètres ou faites en sorte que les pièces se chevauchent de x centimètres. Veillez à ce que les lignes MDV, MDS et les coutures de côté soient bien droites.

taille	32	34	36	38	40	42	44	46	48	50	52	54	56	58
longueur	110	110,75	111,25	112	112,5	113,25	114	114,5	117	118	119,25	120,25	121,25	122,5
tour de poitrine	83,25	87,25	91,25	95,25	99,25	103,25	107,25	111,25	117,25	123,25	129,25	135,25	141,25	147,25
tour de taille	92	96	100	104	108	112	116	120	126	132	138	144	150	156
tour de hanches	118,5	122,5	126,5	130,5	134,5	138,5	142,5	146,5	152,5	158,5	164,5	170,5	176,5	182,5

ATTENTION

Adaptez la quantité de tissu à vos ajustements.

matériel

- Fil à coudre
- Cordon/ruban : voir le tableau (optionnel, vous pouvez également utiliser la pièce du patron pour le ruban)
- Tissu : voir tableau

cordon/ruban		32	34	36	38	40	42	44	46	48	50	52	54	56	58
longueur	cm	166,5	167,75	168,75	170	171,25	172,25	173,5	174,75	176,5	178,25	180,25	182	183,75	185,5

tissu		32	34	36	38	40	42	44	46	48	50	52	54	56	58
largeur du tissu 110 cm	cm	260	290	290	295	295	300	305	320	335	360	365	375	385	400
largeur du tissu 140 cm	cm	245	250	250	250	250	255	255	255	305	310	325	330	335	345

Vous trouverez le plan de coupe associé à la page 6 de cette marche à suivre.

conseil de tissu

Le patron convient aux tissus tissés ou tricotés. mais le tissu doit être souple. Avec les tissus trop raides (un denim épais par exemple), le modèle ne tombe pas joliment et le drapé ne sera pas joli.

Proud to be #Sewista

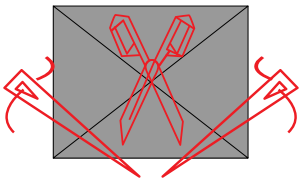

pièces du patron & valeurs de couture (en cm)

Afin de coudre le vêtement selon la marche à suivre, vous devez ajouter les valeurs de couture indiquées autour des pièces du patron en papier avant de les découper.

1. devant : 1x sur le pli du tissu
2. dos : 2x
3. ruban : 1x sur le pli du tissu

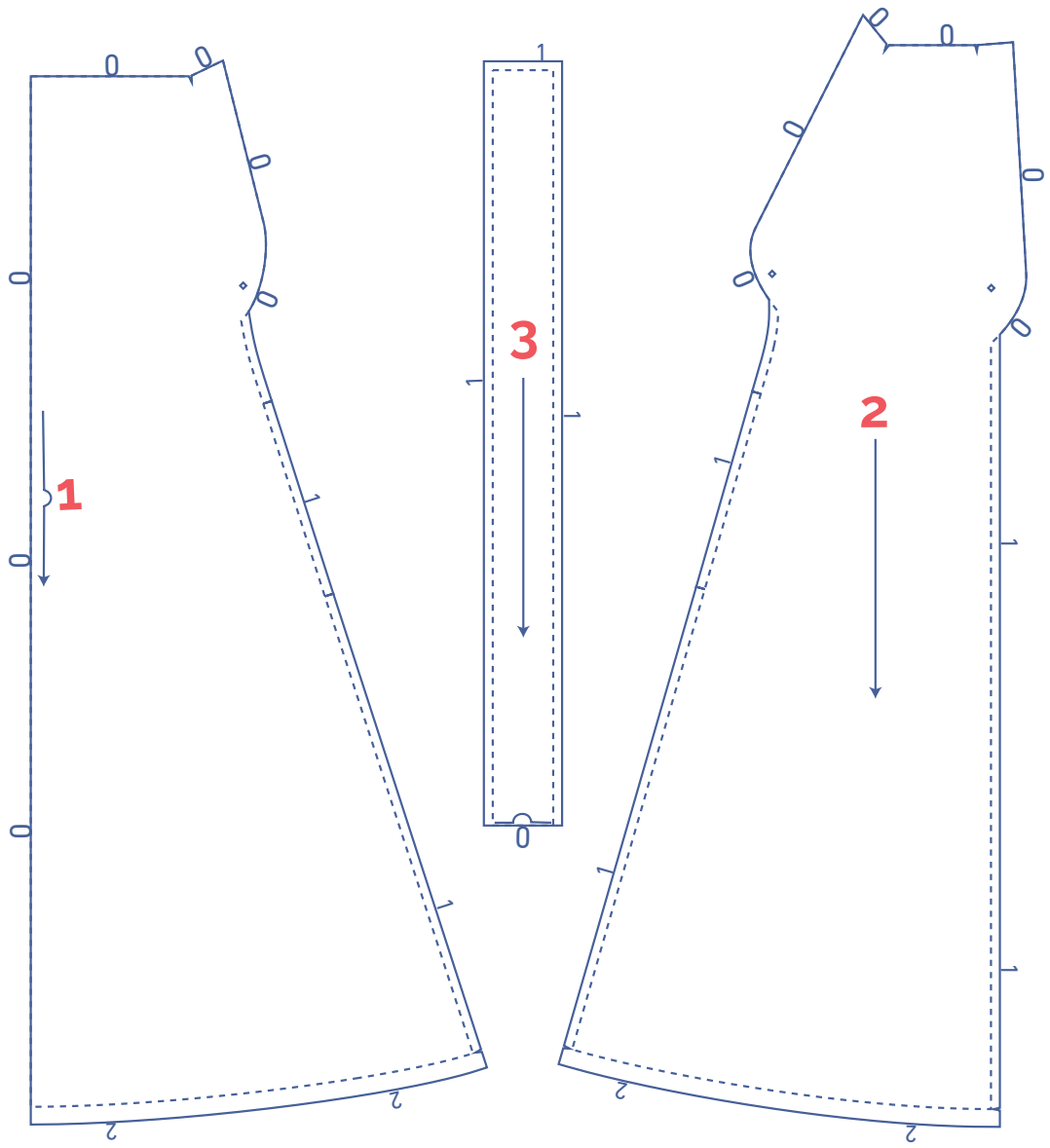

type de matière

tissu

plan de coupe pour un tissu uni
largeur du tissu 110 cm

32 - 44

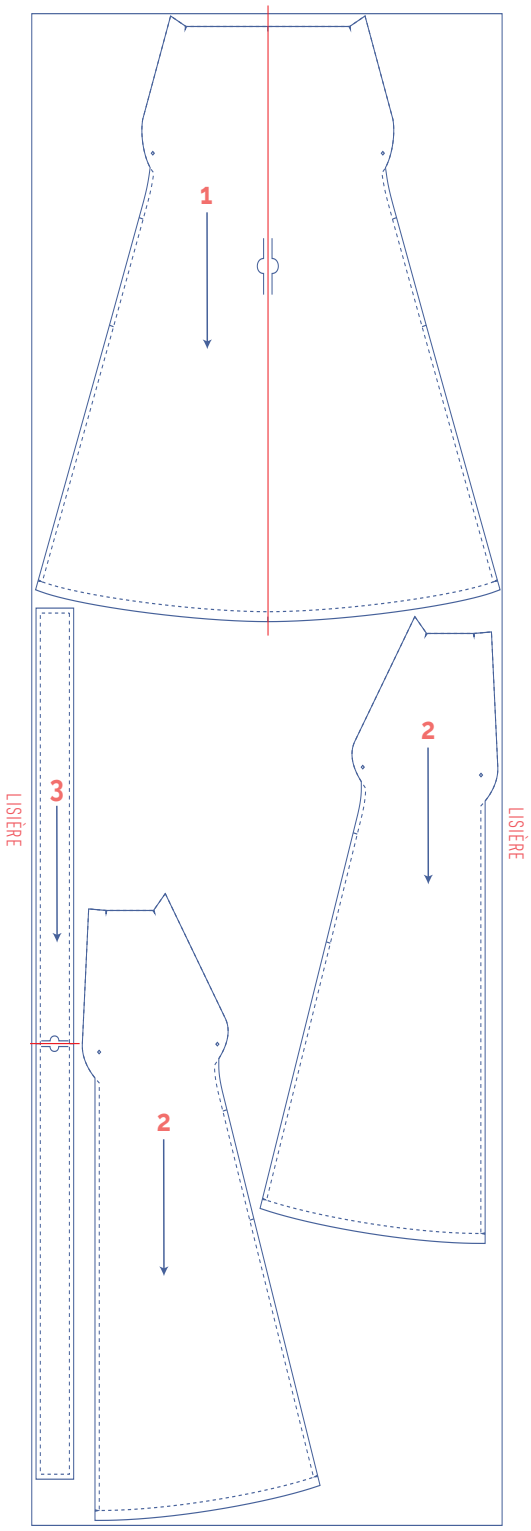

46 - 58

Coupez la pièce du patron 1 en 2 et prévoyez une valeur de couture.

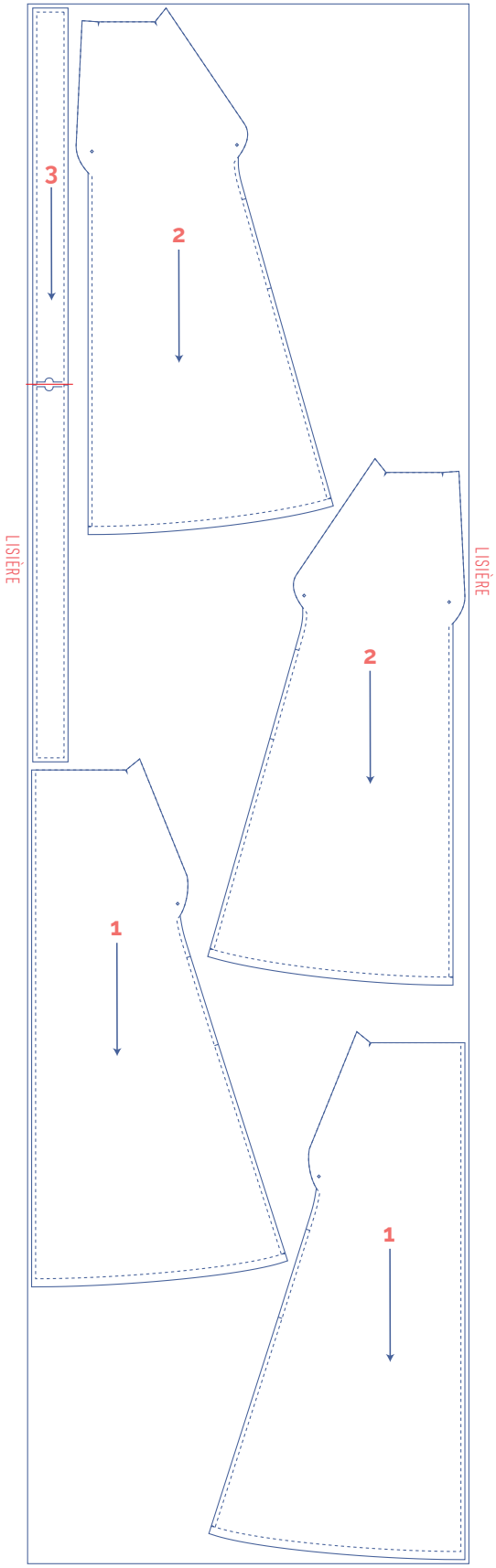

ATTENTION

Vous avez besoin d'une seule pièce du patron 3.

plan de coupe pour un tissu uni
largeur du tissu 140 cm

32 - 58

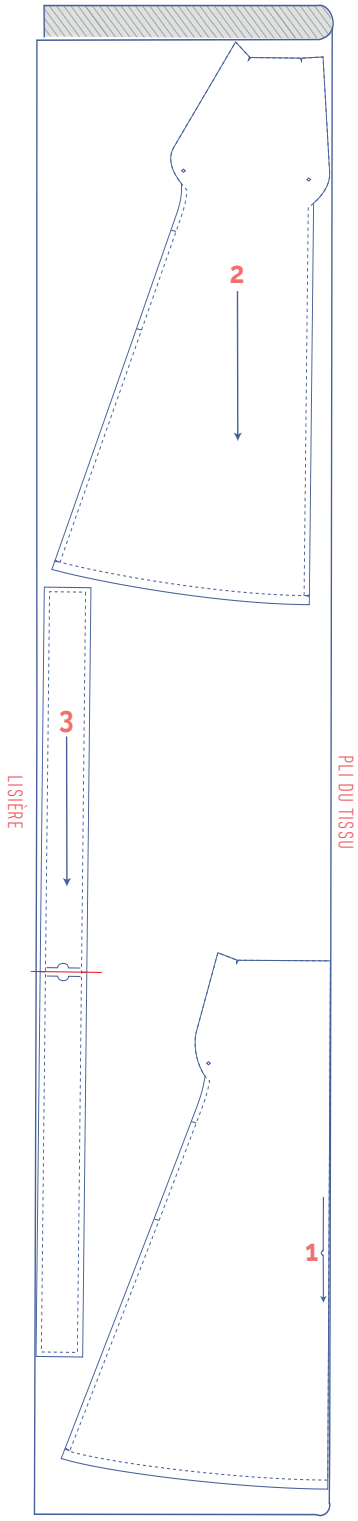

ATTENTION

Vous avez besoin d'une seule pièce du patron 3.

marquer les pièces du patron

	coupez légèrement dans le papier à patron et le tissu sur les points suivants du contour
	cran simple
	cran en v
	marquez les points suivants à l'intérieur à l'aide d'un faufil
	point intérieur

marche à suivre

La finition et le montage du vêtement sont adaptés au tissu utilisé. Les pièces sont toujours piquées endroit contre endroit, sauf mention contraire.

DV	devant
DS	dos
MDV	milieu devant
MDS	milieu dos
☐	endroit
▨	envers

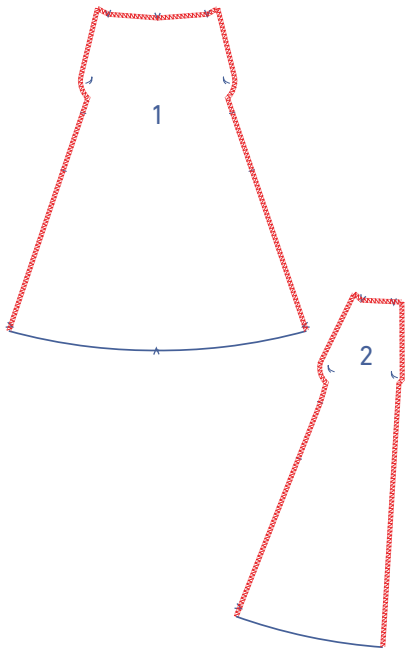

1

Surjetez les coutures de côté, tous les bords de la parementure rapportée du DV (1) et du DS (2) et les coutures MDS.

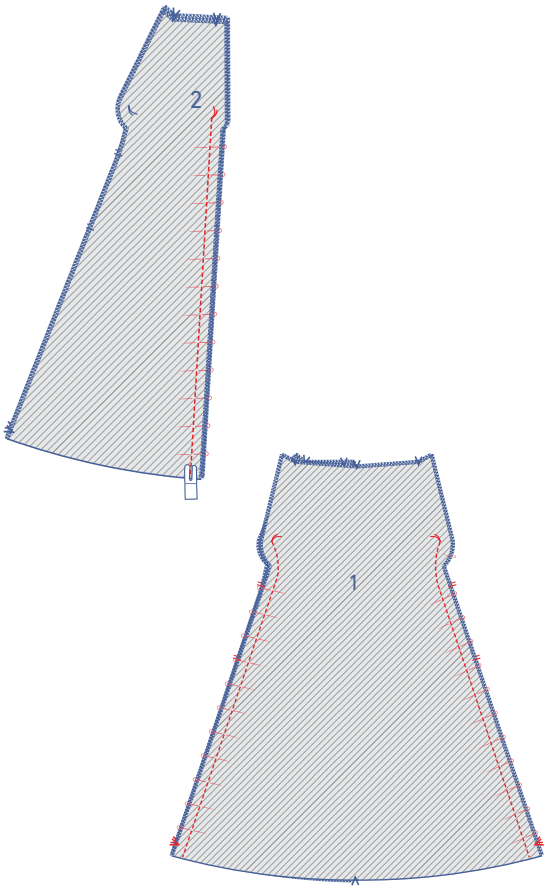

2

Épinglez et piquez la couture MDS jusqu'au faufil.

Épinglez et piquez les coutures de côté jusqu'aux faufils.

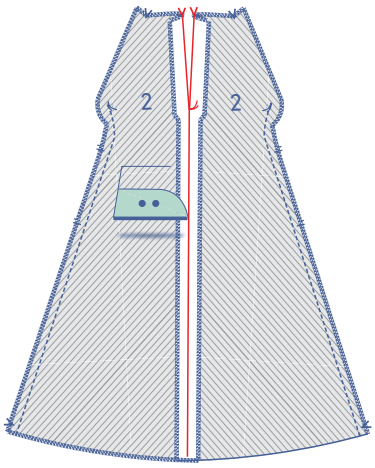

3

Pliez et repassez les parementures verticales sur le cran en v en haut et vers le faufil. Ouvrez la couture MDS.

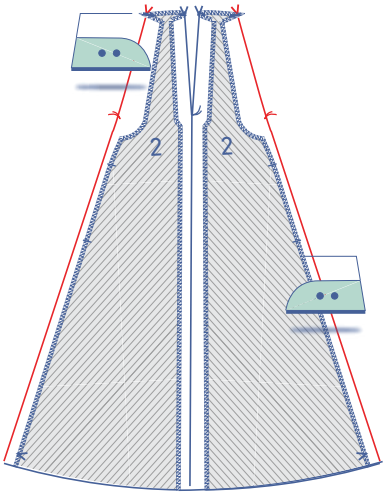

Pliez et repassez également les parementures rapportés des couture de côté.

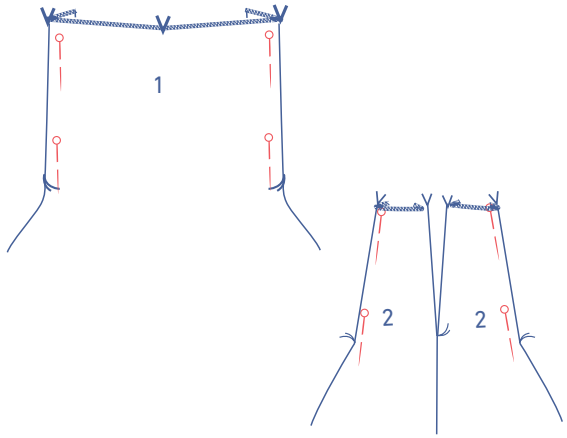

Épinglez provisoirement les parementures.

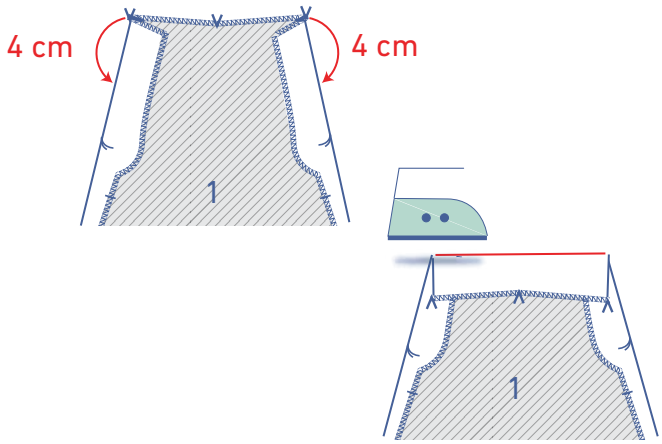

Pliez et repassez les parementures horizontales du DV vers l'envers (= 4 cm).

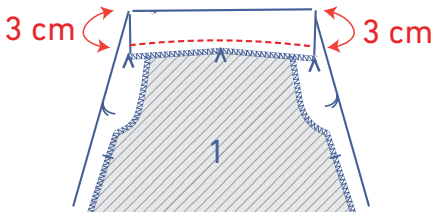

Piquez à 3 cm du bord plié.

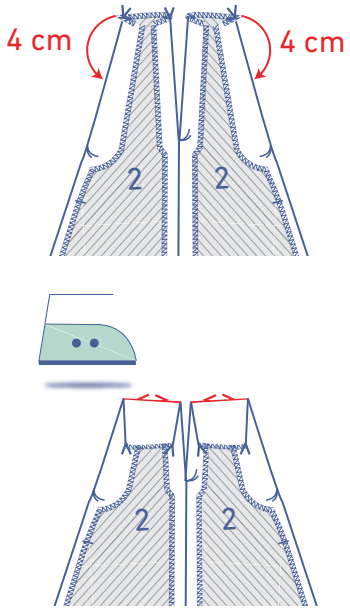

Pliez et repassez les parementures horizontales du DS vers l'envers (= 4 cm).

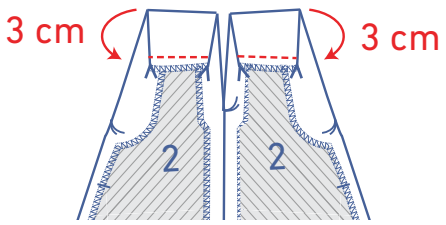

Piquez à 3 cm du bord plié.

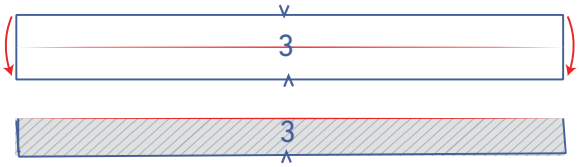

4

Repassez le ruban (3) en deux dans la hauteur, endroit contre endroit.

Piquez les côtés indiqués, mais laissez une ouverture au milieu du long côté pour pouvoir tourner le ruban.

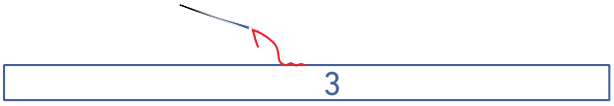

Retournez sur l'endroit et fermez l'ouverture.

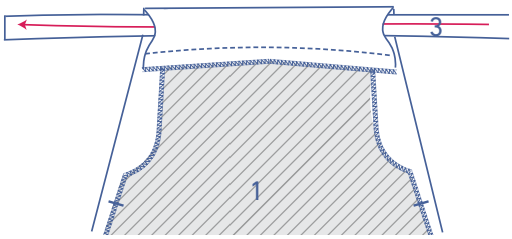

Enfilez le ruban à travers le passage du DV.

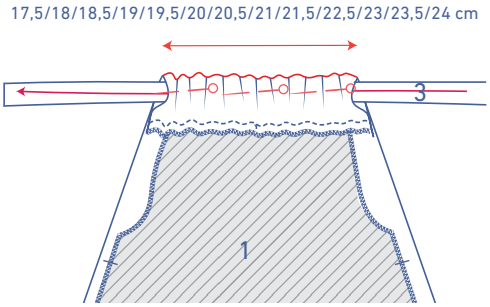

Rassemblez le bord supérieur du DV pour obtenir une largeur de 17,5/18/18,5/19/19,5/20/20,5/21/21,5/22,5/23/23,5/23,5/24 cm. Épinglez provisoirement.

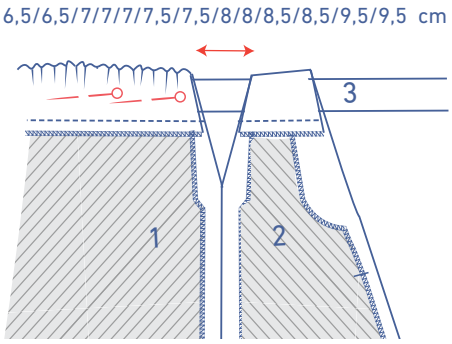

Enfilez le ruban à travers les passages des DS.
Laissez un morceau de ruban de 6,5/6,5/7/7/7/7,5/7,5/8/8/8,5/8,5/9/9,5/9,5 cm qui passe sur les épaules.

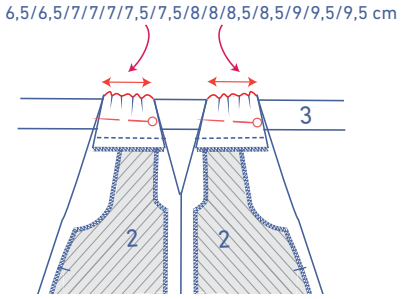

Rassemblez le bord supérieur de chaque DS pour obtenir une largeur de 6,5/6,5/7/7/7/7,5/7,5/8/8/8,5/8,5/9/9,5/9,5 cm.
Épinglez provisoirement.

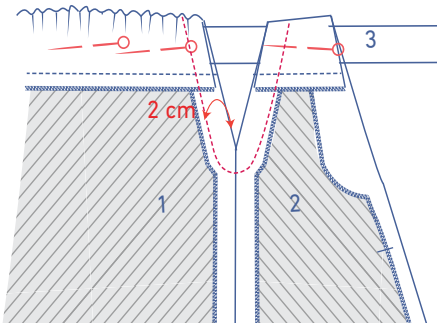

Piquez les parementures rapportées de l'emmanchure du DV et du DS à 2 cm du bord plié jusqu'en haut. (Pour fixer le ruban).
Piquez en bas dans une courbe vers la couture de côté. (Suivez la forme de la parementure).

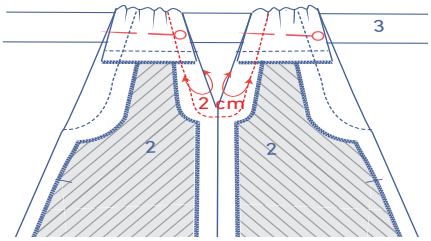

Piquez la parementure rapportée de MDS à 2 cm du bord plié. Piquez en bas dans une courbe vers la couture MDS.

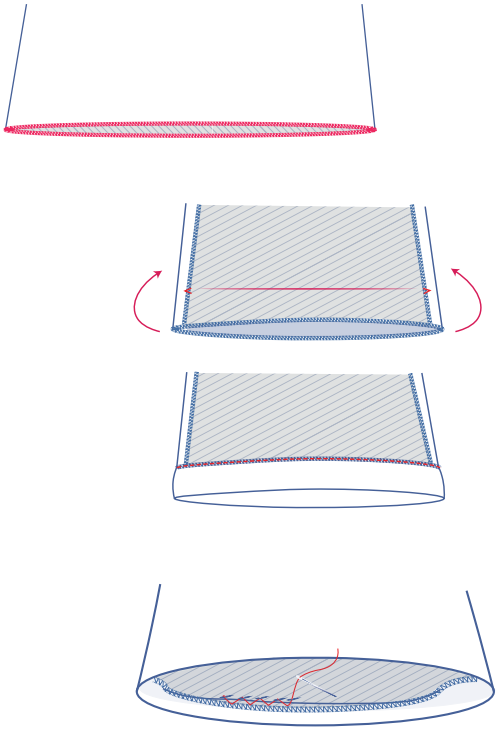

5

Surjetez la valeur d'ourlet.

Pliez et repassez la valeur d'ourlet et cousez ou piquez.