Mindy by Fibre Mood

Mindy by Fibre Mood

32 - 58

Es gibt Statement-Ärmel und es gibt Statement-Ärmel. Bei Mindy sind es definitiv die zuletzt Genannten. In Kombination mit dem prächtigen viereckigen Halsausschnitt - noch so ein Supertrend - ein regelrechter Hit. Vom Balkanstil inspiriert. Du findest die Mega-Ärmel zwar toll, bist aber nicht unbedingt ein Fan der Puffärmel? Dann lässt du das Gummiband unten weg und hast elegante Schmetterlingsärmel. Das Oberteil von Mindy liegt an der Brust eng an. Der Rock in A-Linie ist leicht wellig. Lieber eine Tunika oder ein Top? Hier erfährst du, wie du es ganz einfach anpasst. www.fibremood.com

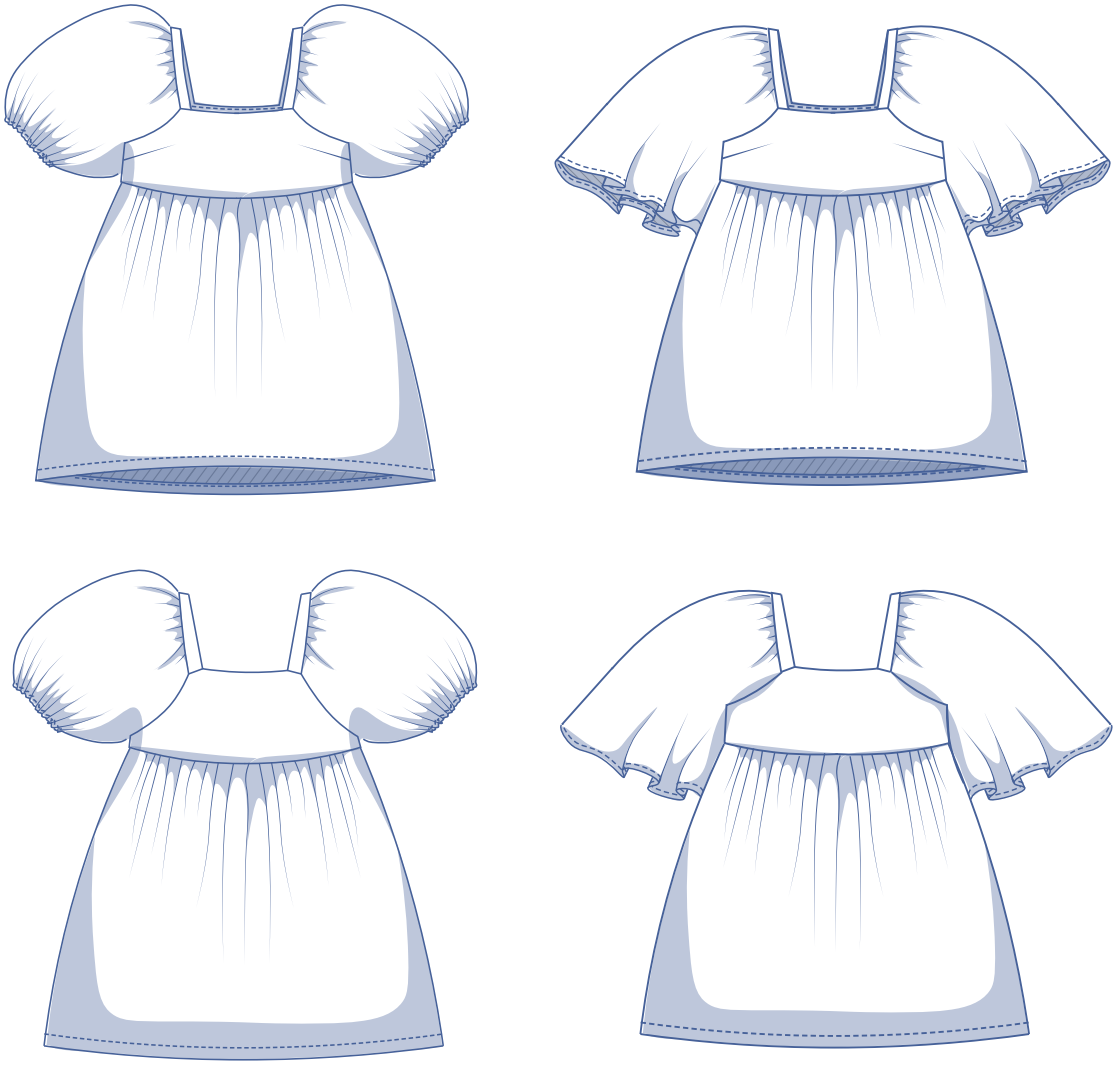

Größentabelle (in cm)

Größe	32	34	36	38	40	42	44	46	48	50	52	54	56	58
Körperlänge	160	164	166	167	168	169	170	171	172	172	172	172	172	172
BU (Brustumfang)	76	80	84	88	92	96	100	104	110	116	122	128	134	140

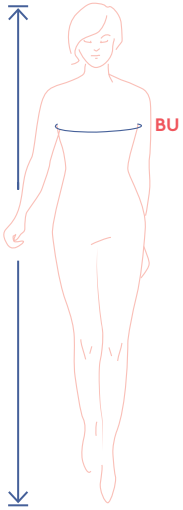

Die Größe wählst du am besten anhand des Brustumfangs. Du wählst die Größe, die dem Brustumfang am nächsten kommt.

Abmessungen Schnittmuster (in cm)

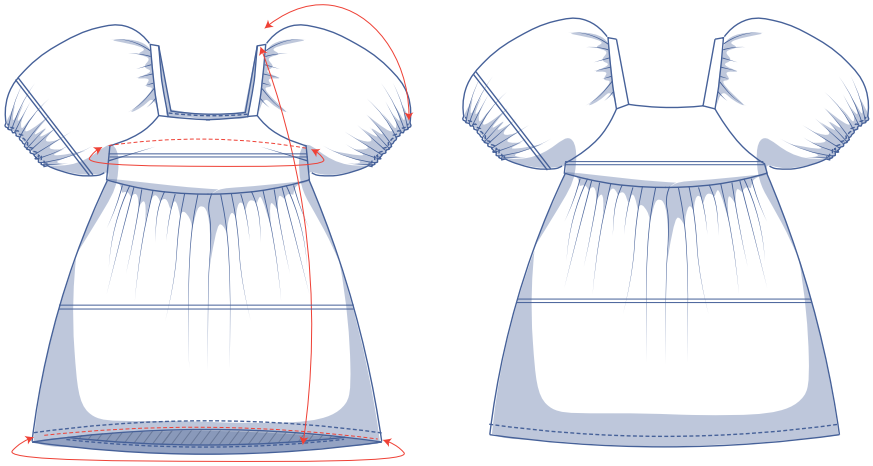

Dies sind die Abmessungen des Schnittmusters in Abhängigkeit vom verwendeten Stoff, sie dienen als Referenz. Im Hinblick auf den Tragekomfort und um einen bestimmten Schnitt zu bekommen (= eng anliegend an der Brust, weit rund um Bauch und Hüften) ist in den Breitemaßen (zusätzlich zu den reinen Körpermaßen) zusätzliche Weite berücksichtigt. Je nach gewünschtem Schnitt kann das Modell eventuell in einer Größe kleiner oder größer gemacht werden.

Hier verkürzt oder verlängerst du das Schnittmuster

Größe	32	34	36	38	40	42	44	46	48	50	52	54	56	58
Länge	88,5	89	89,5	90	90,75	91,25	93,75	94,25	98	99	99,75	100,5	101,25	102
Ärmellänge*	40,5	40,75	41	41,5	41,75	42	42,25	42,5	43	43,25	43,5	43,75	44	44,5
Brustumfang	79,75	83,25	86,75	90,25	94	97,75	101,25	105	111,75	117,25	123	128,75	134,5	140,25
Umfang Unterseite Oberteil VT + RT**	73,25	77,25	81,25	85,25	89,5	93,5	97,5	101,5	107,5	113,5	119,5	125,75	131,75	137,75

** Inklusive der Schulterlänge.*
*** Dies ist der Umfang unterhalb der Brust.*

Vergleiche die angegebenen Längen mit den gemessenen oder gewünschten Längen. Das Top oder Kleid und/oder die Ärmel kannst du verlängern oder verkürzen, indem du die Schnittmusterteile in Höhe der markierten doppelten Linie durchschneidest und die Schnittmusterteile um X cm auseinanderziehst oder übereinanderlegst. Achte darauf, dass die VM-, die RM-Linie sowie die Seitennähte gerade fortlaufen.

ACHTUNG

Du musst den Stoffverbrauch an diese Änderungen anpassen.

Material

- Nähgarn
- Bügelvlies: max. 20 cm
- Verdeckter Reißverschluss: 20 cm
- Gummiband (0,5 cm breit): siehe Tabelle
- Stoff: siehe Tabelle

Gummiband		32	34	36	38	40	42	44	46	48	50	52	54	56	58
Länge Gummiband Ärmel (x2)	cm	30,5	31	31,5	32	32,5	33,25	33,75	34,5	36	37	38	39	40	41
Gummiband insgesamt	cm	61	62	63	64	65	66,5	67,5	69	72	74	76	78	80	82

Stoff		32	34	36	38	40	42	44	46	48	50	52	54	56	58
Stoffbreite 110 cm	cm	230	235	235	240	245	245	280	280	290	290	295	295	295	295
Stoffbreite 140 cm	cm	175	175	175	175	175	175	210	210	240	240	245	275	285	290

Den dazugehörenden Stoffplan findest du auf Seite 6 dieser Arbeitsanleitung.

Stoffempfehlung

Dieses Modell nähst du in einem Stoff, der „steht“: Baumwolle, gewebter Jacquard, Brokat, Broderie Anglaise und viele mehr. Uni oder mit Print oder Struktur. Möchtest du die ultra-romantische Seite des Kleids betonen? Dann entscheide dich für weiß. Bevorzugst du Schmetterlingsärmel statt der Puffärmel? Entscheide dich dann auf jeden Fall für einen weich fallenden Stoff. Damit hast du dann eine etwas „abgespeckte“ Version von Mindy.

Proud to be #Sewista

Schnittmusterteile & Nahtzugaben (in cm)

Damit du das Kleidungsstück wie beschrieben nähen kannst, zeichnest du die angegebenen Nahtzugaben rund um die Schnittmusterteile (aus Papier) ein, bevor du sie zuschneidest.

1. Vorderteil: 1x im Stoffbruch
2. Rock VT: 1x im Stoffbruch
3. Rückenteil: 1x im Stoffbruch
4. Rock RT: 1x im Stoffbruch
5. Ärmel: 2x
6. Halsbündchen: 2x
7. Besatz VT: 1x im Stoffbruch
8. Besatz RT: 1x im Stoffbruch

ACHTUNG

Bei den Schnittmusterteilen 2 und 4 handelt es sich um dieselben Teile.

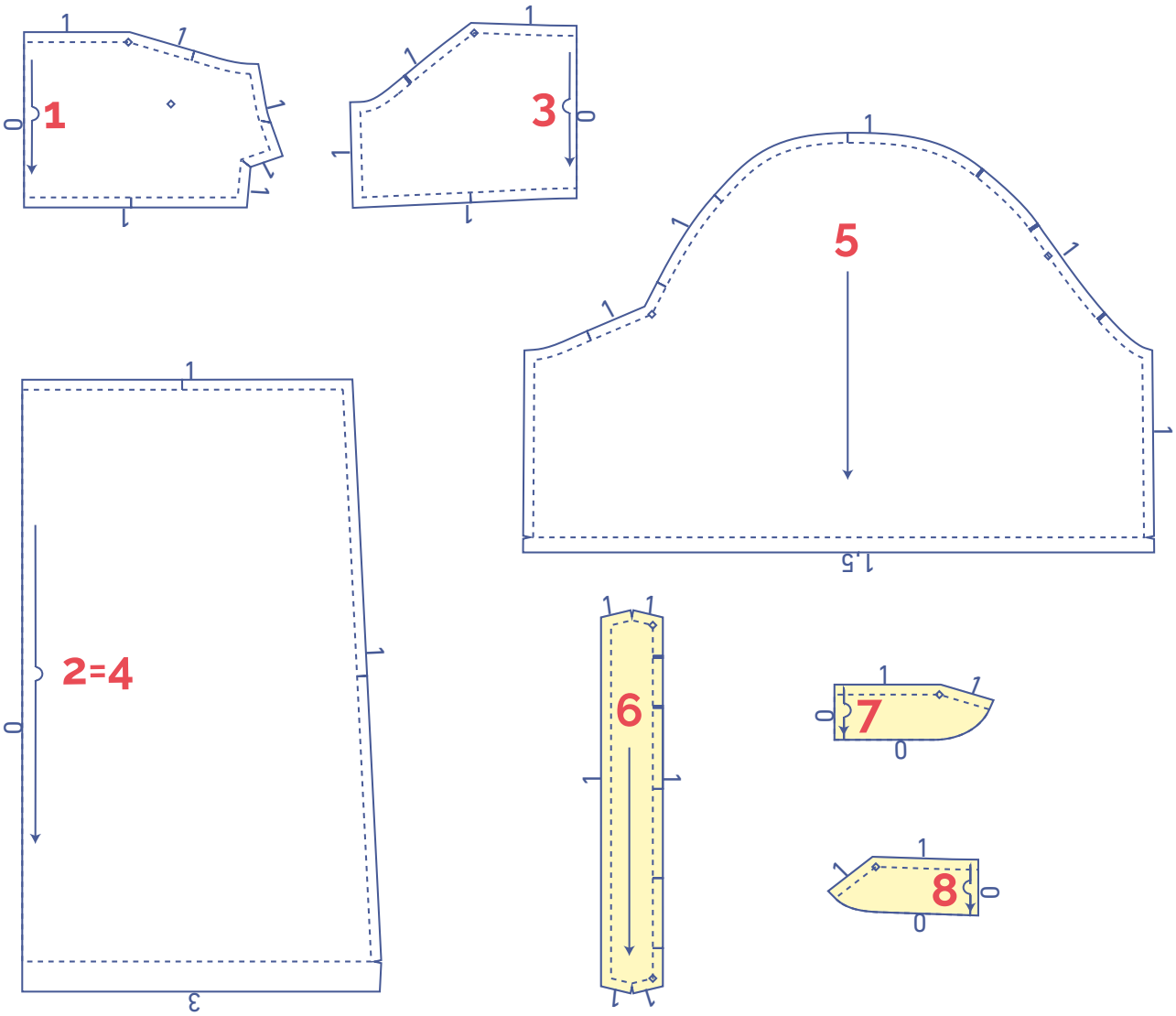

ACHTUNG

Die hellgelb markierten Teile werden auf der linken Stoffseite mit Bügelvlies beklebt.

Materialart
Stoff
Bügelvlies

Stoffplan für einen einfarbigen Stoff
Stoffbreite 110 cm

32 - 42

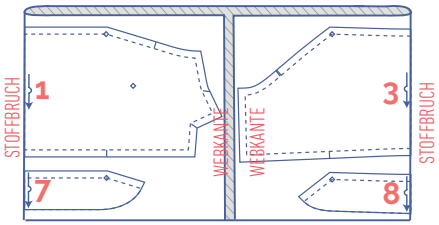

+

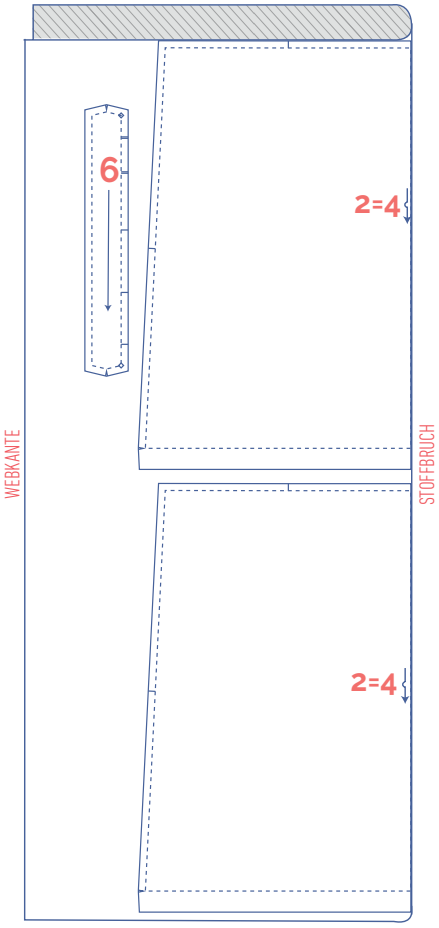

+

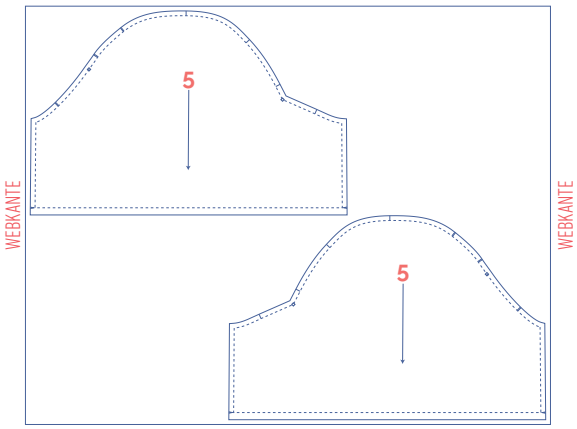

44 - 58

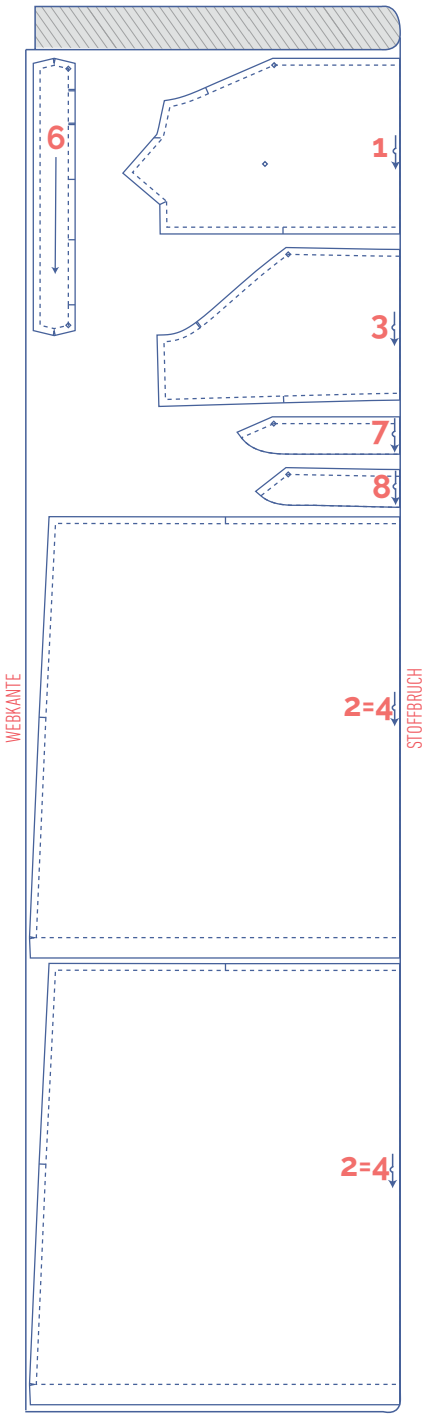

+

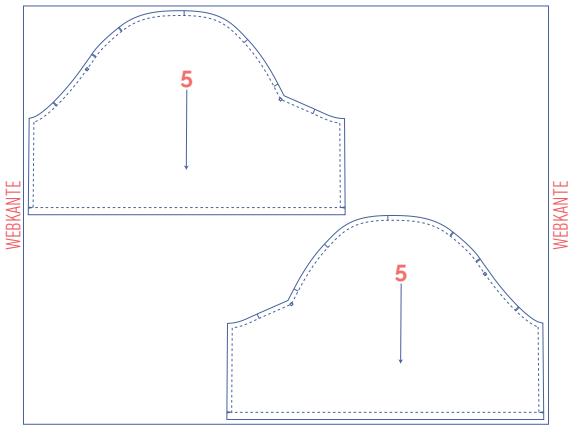

Stoffplan für einen einfarbigen Stoff
Stoffbreite 140 cm

32 - 42

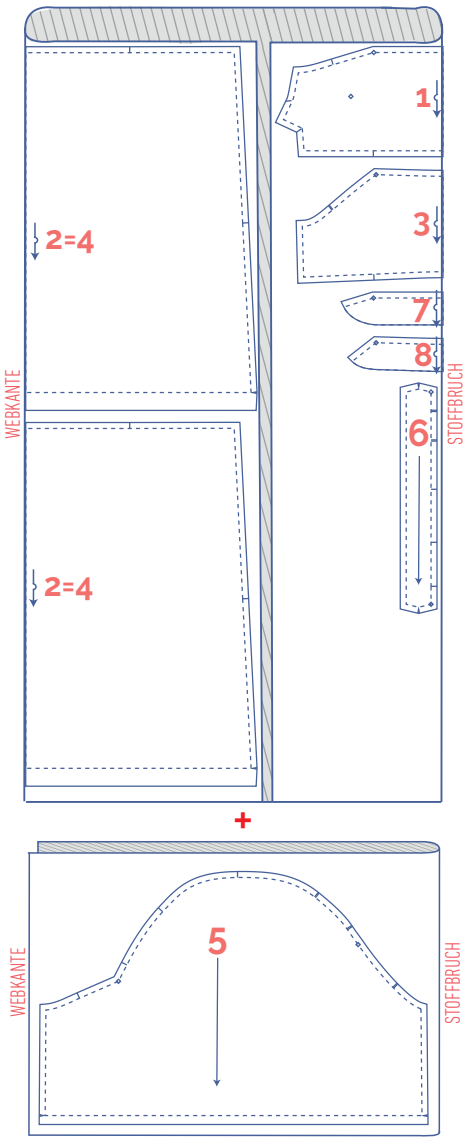

44 - 52

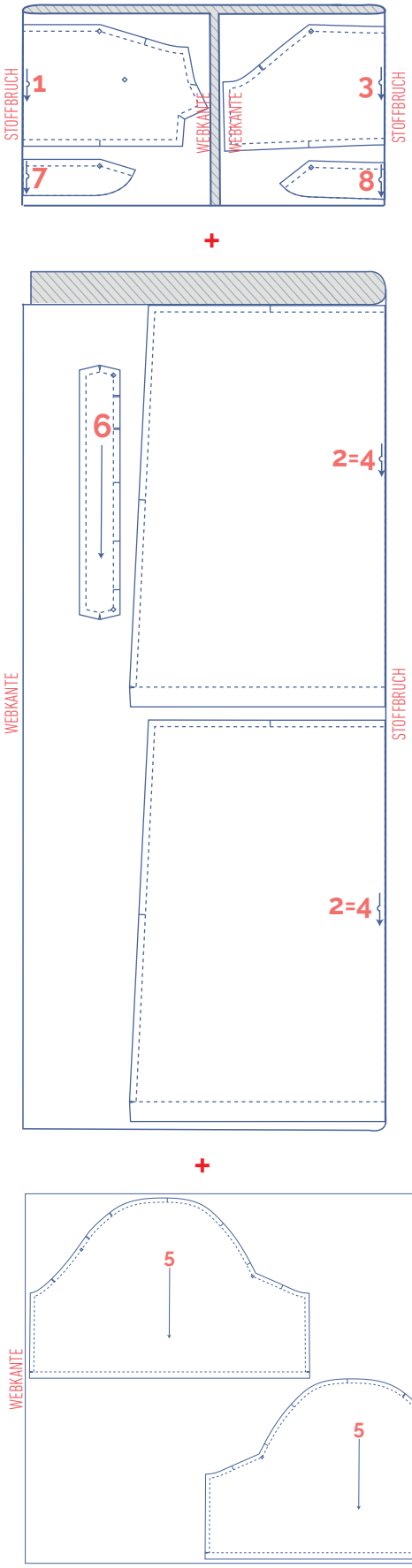

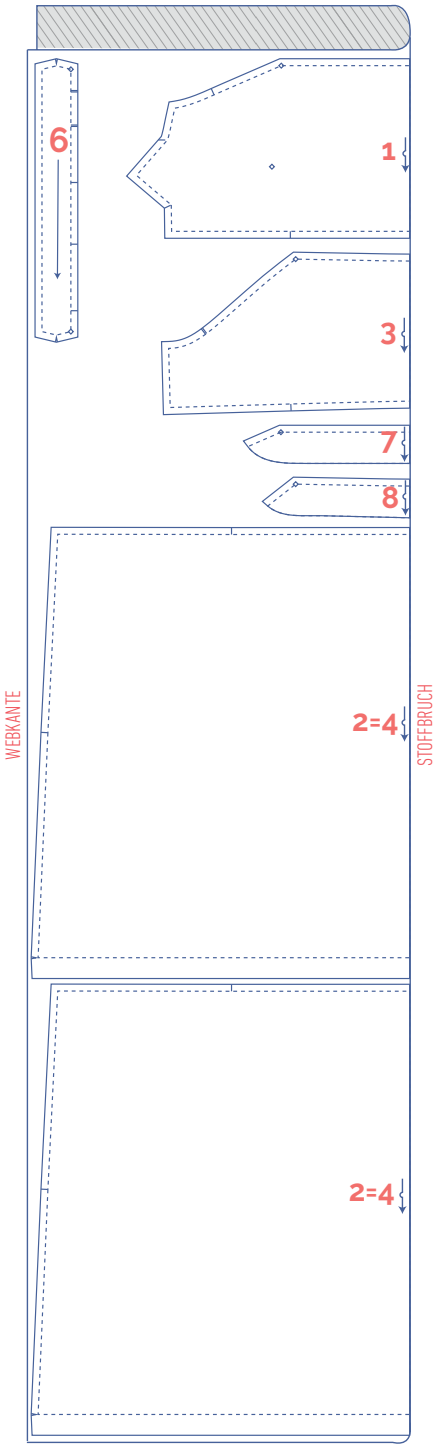

+

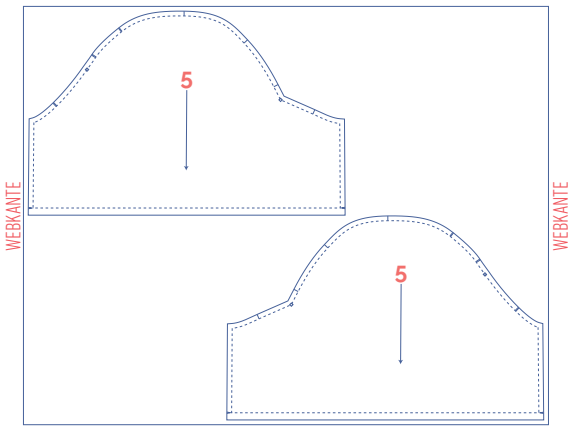

Schnittmusterteile markieren

	an den folgenden Stellen das Schnittmusterpapier und den Stoff kurz einschneiden
	einzelner Einschnitt
	doppelter Einschnitt
	v-förmiger Einschnitt

	die folgenden Markierungen im Stoff mit einem Heftfaden anbringen
	Punkt im Stoff

Arbeitsanleitung

Das Vorgehen beim Nähen des Kleidungsstücks wurde auf den verwendeten Stoff angepasst. Die Teile liegen beim Nähen jeweils rechts auf rechts aufeinander, wenn nichts anderes angegeben ist.

VT	Vorderteil
RT	Rückenteil
VM	vordere Mitte
RM	rückwärtige Mitte
	Bügelvlies
	Gummiband

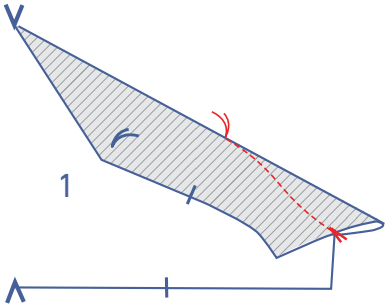

1

Die Einschnitte in der Seitennaht des VT (1) aufeinanderlegen, die rechte Stoffseite liegt innen. Den Abnäher leicht abgerundet in Richtung Heftfaden nähen. Ein kleines Stückchen über den Heftfaden und den Stoff hinaus nähen. Die Fäden abschneiden und verknoten.

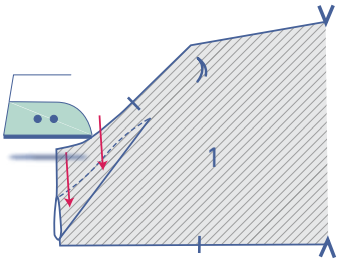

Das VT umdrehen, so dass die linke Stoffseite oben liegt. Die Zugabe des Abnähers nach unten bügeln.

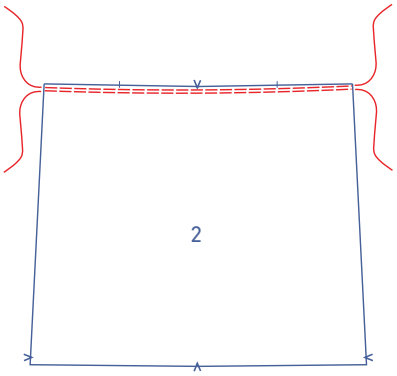

Am oberen Rand des Rocks VT (2) 2 parallele Nähte mit einer großen Stichlänge und einer niedrigen Fadenspannung steppen. Am Anfang und am Ende der Naht lässt du etwas Garn überstehen.

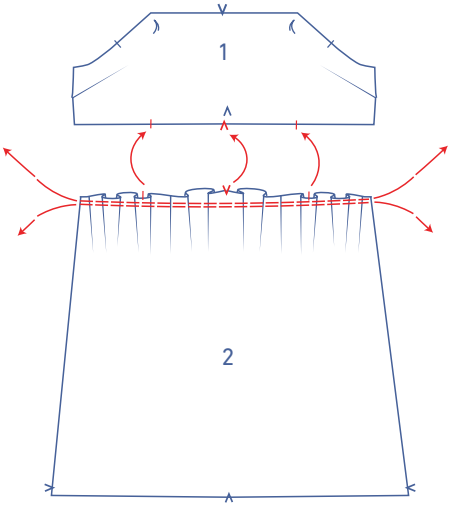

Vorsichtig an den Fadenenden ziehen, so dass sich der Stoff kräuselt.

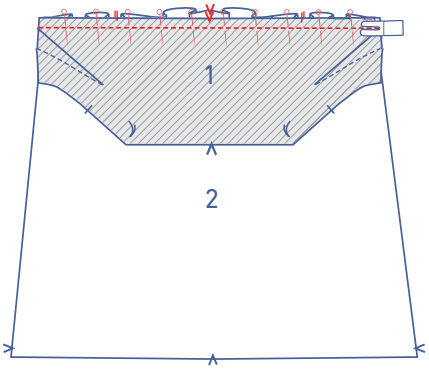

Den Rock an den unteren Rand des VT stecken und dabei die Kräusel verteilen, bis die übereinstimmenden Einschnitte übereinstimmen. Annähen.

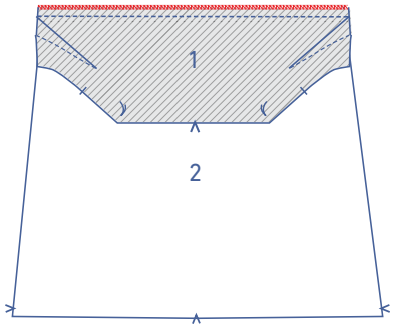

Die Schnittränder zusammen mit einem Overlockstich versäubern.

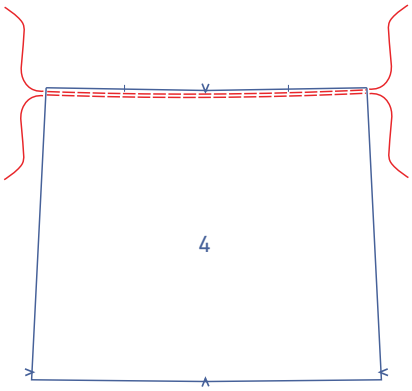

2

Am oberen Rand des Rocks RT (4) 2 parallele Nähte mit einer großen Stichlänge und einer niedrigen Fadenspannung steppen. Am Anfang und am Ende der Naht lässt du etwas Garn überstehen.

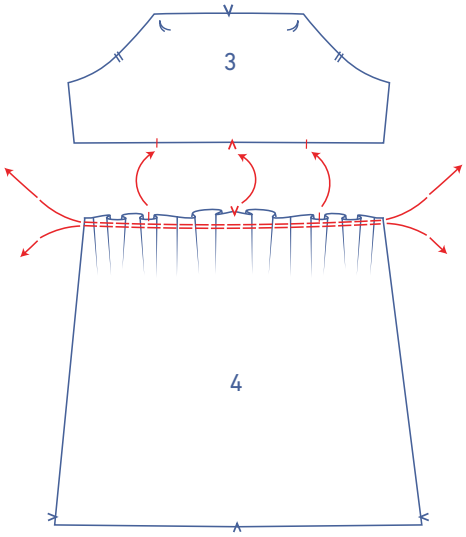

Vorsichtig an den Fadenenden ziehen, so dass sich der Stoff kräuselt.

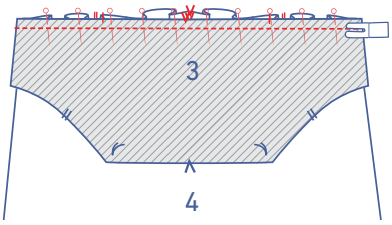

Den Rock an den unteren Rand des RT stecken und dabei die Kräusel verteilen, bis die übereinstimmenden Einschnitte übereinstimmen. Annähen.

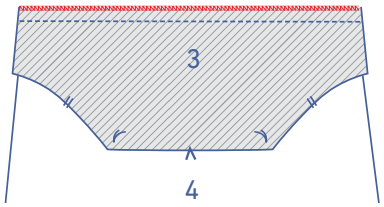

Die Schnittränder zusammen mit einem Overlockstich versäubern.

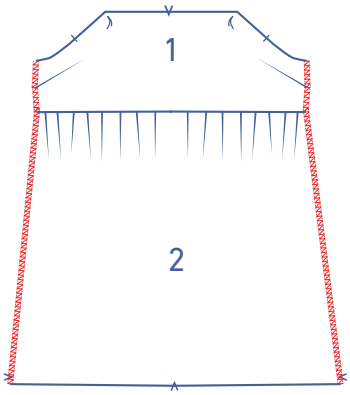

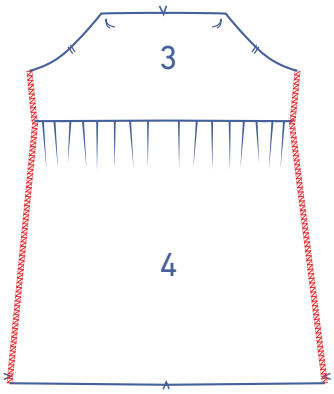

3

Die Seitennähte von VT und RT mit einem Overlockstich versäubern.

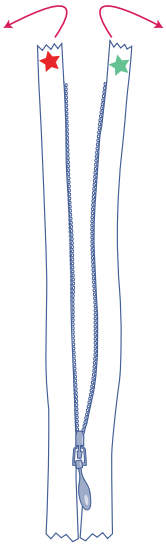

Den verdeckten Reißverschluss mit der rechten Seite nach oben vor dich hinlegen und den Reißverschluss öffnen.

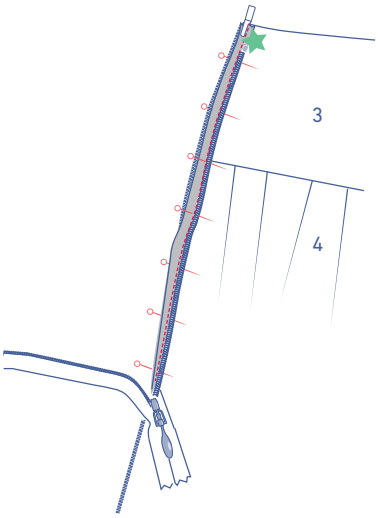

Das mit einem grünen Sternchen markierte Reißverschlussband nach rechts falten und auf die linke Seitennaht des RT stecken. Das Reißverschlussband schließt genau mit dem Rand des Stoffs ab und der obere Rand des Reißverschlussbands liegt auf dem Stoffrand. Mit dem Reißverschlussfuß annähen.

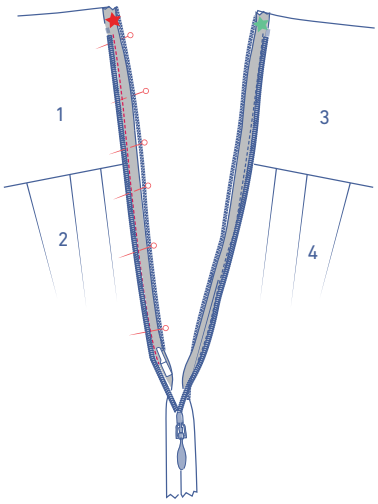

Dann das mit einem roten Sternchen markierte Reißverschlussband nach links falten und auf die rechte Seitennaht des VT stecken. Das Reißverschlussband schließt genau mit dem Rand des Stoffes ab. Der obere Rand des Reißverschlussbands schließt genau mit dem Stoffrand ab. Mit dem Reißverschlussfuß annähen.

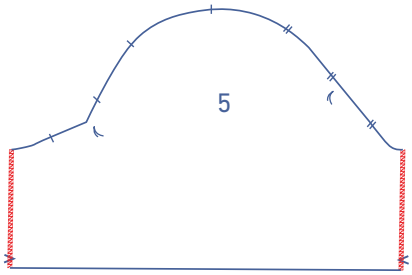

4

Die seitlichen Ränder des Ärmels (5) mit einem Overlockstich versäubern.

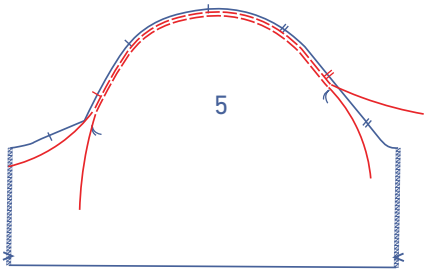

Mit einer großen Stichlänge und einer niedrigen Fadenspannung 2 parallele Nähte am oberen Rand des Ärmels kurz über die markierten Einschnitte hinaus steppen. Am Anfang und am Ende der Naht lässt du etwas Garn überstehen.

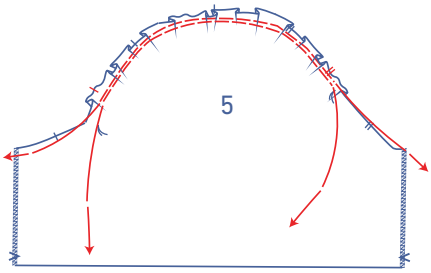

Vorsichtig an den Fadenenden ziehen, so dass sich der Stoff kräuselt.

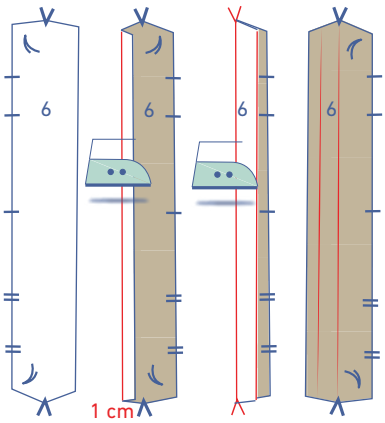

Die lange Seite des Halsbündchens ohne Markierungen 1 cm breit umbügeln. Das Halsbündchen danach an den v-förmigen Einschnitten doppelt nehmen (die rechte Stoffseite liegt außen). Wieder öffnen.

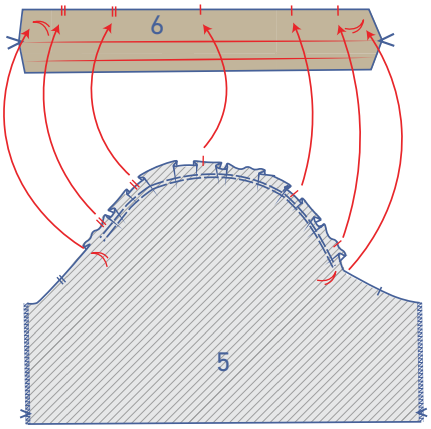

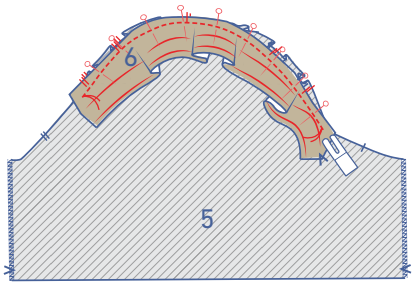

Den Rand des Halsbündchens mit den Markierungen an die linke Stoffseite des Ärmels stecken, die übereinstimmenden Einschnitte liegen aufeinander. Dabei verteilst du die Kräusel, bis die Einschnitte übereinanderliegen. Annähen.

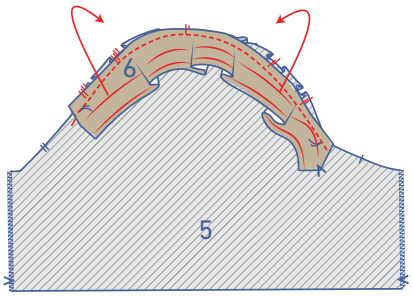

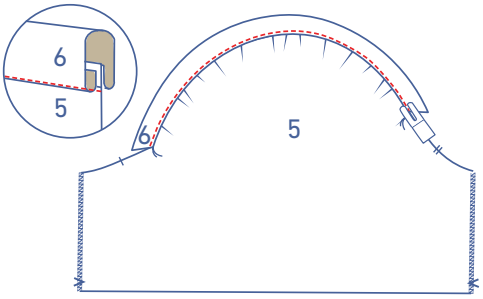

Das Halsbündchen (an der gebügelten Umbruchlinie) auf die rechte Stoffseite des Ärmels falten und direkt am Rand der umgebügelten Nahtzugabe bis zu den Heftfäden annähen.

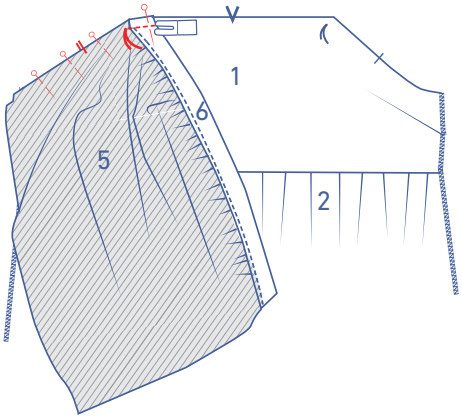

5

Ärmel + Halsbündchen an den oberen Rand des VT stecken, wobei die Heftfäden aufeinanderliegen, und zusammennähen.

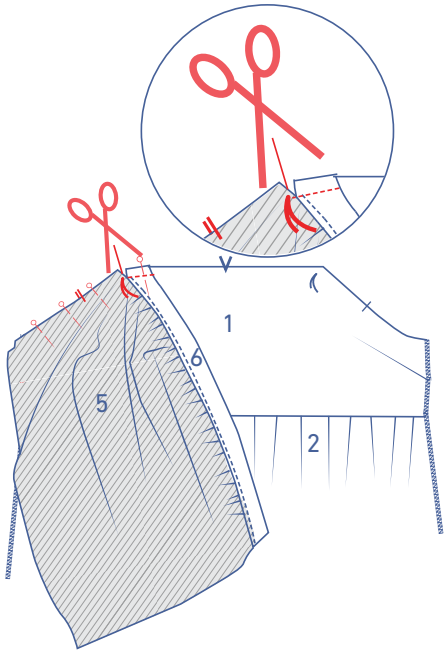

Die Nadel in der Ecke (= die Heftfäden) im Stoff stecken lassen, den Nähfuß anheben, die Nahtzugabe von Ärmel + Halsbündchen bis kurz vor die Naht einschneiden.

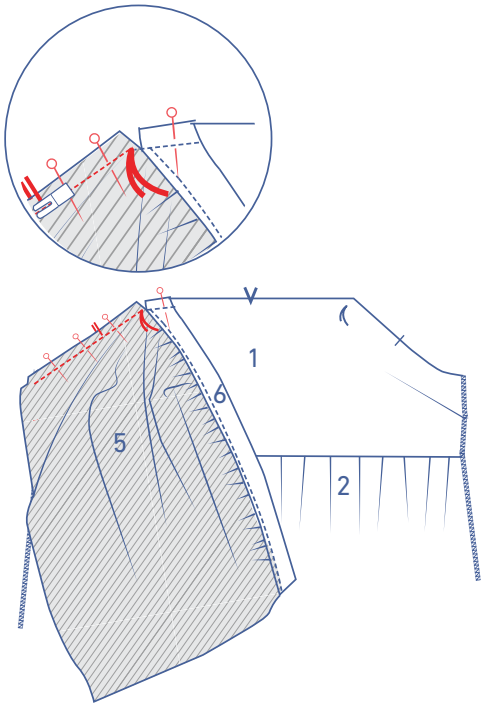

Das Arbeitsstück drehen, den Nähfuß wieder absenken und dann die schräge Seite nähen, wobei die übereinstimmenden Einschnitte aufeinanderliegen.

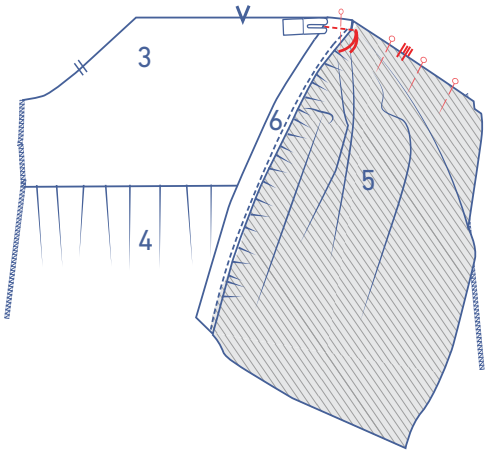

Ärmel + Halsbündchen an den oberen Rand des RT stecken, die Heftfäden liegen dabei aufeinander, und annähen.

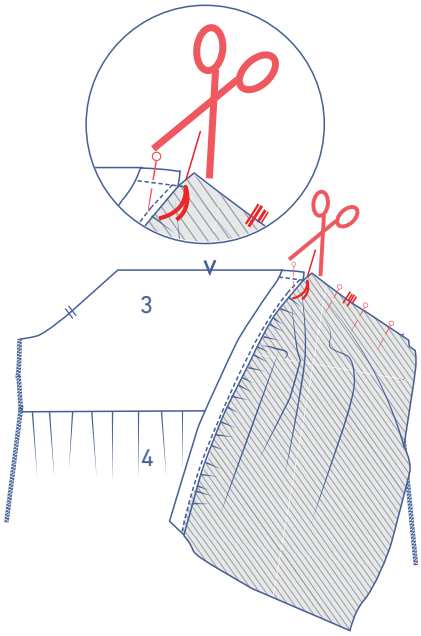

Die Nadel in der Ecke (= die Heftfäden) im Stoff stecken lassen, den Nähfuß anheben, die Nahtzugabe von Ärmel + Halsbündchen bis kurz vor die Naht einschneiden.

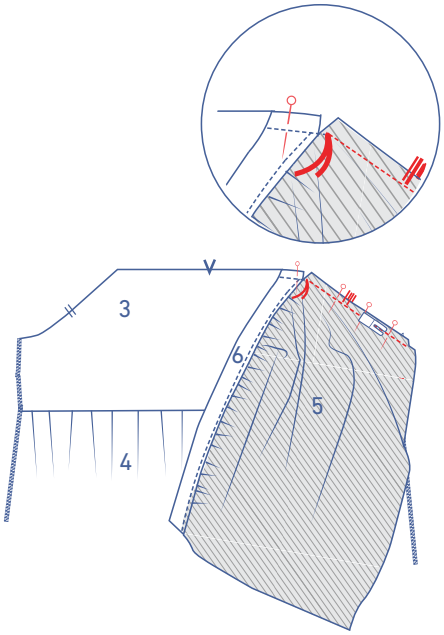

Das Arbeitsstück drehen, den Nähfuß wieder absenken und dann die schräge Seite nähen, wobei die übereinstimmenden Einschnitte aufeinanderliegen.

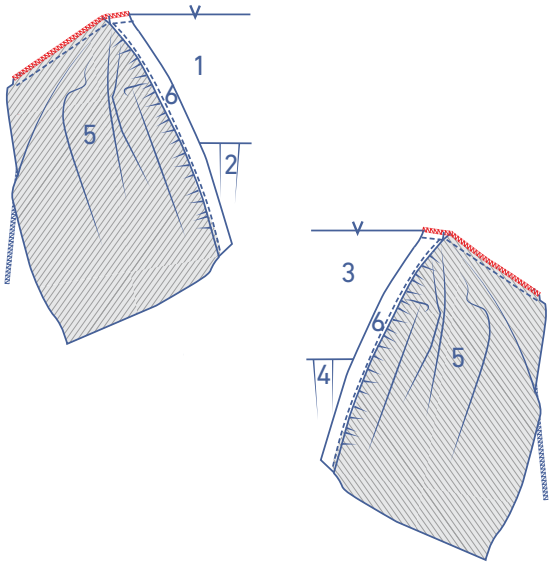

Die Schnittränder jeweils mit einem Overlockstich versäubern.

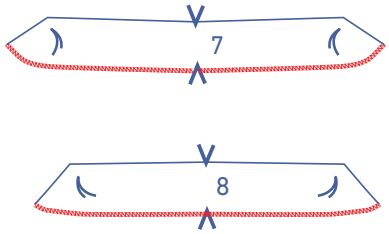

Die unteren Ränder des Besatzes VT (7) und des Besatzes RT (8) mit einem Overlockstich versäubern.

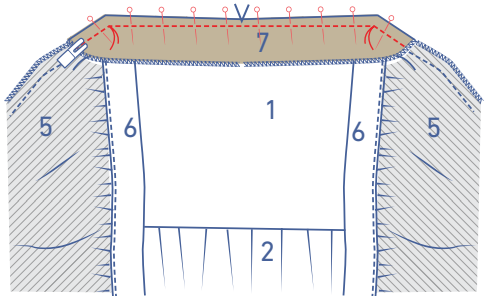

Den oberen Rand des Besatzes VT an den oberen Rand des VT stecken (Ärmel + Halsbündchen zur Seite schlagen), die Heftfäden liegen aufeinander.

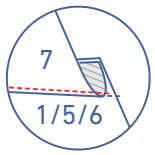

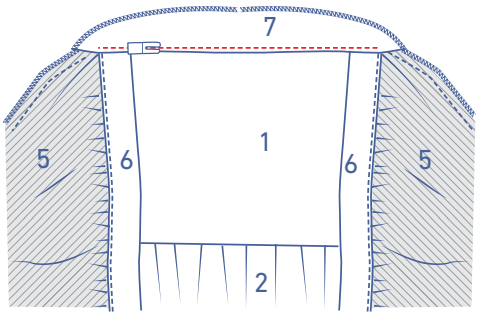

Den Besatz zusammen mit der Nahtzugabe in Richtung des Besatzes zur Seite falten und auf dem Besatz direkt neben der Naht nähen. Das Ziel ist dabei, dass der Besatz gut auf der linken Stoffseite sitzen bleibt und du einen „straffen“ Halsausschnitt bekommst.

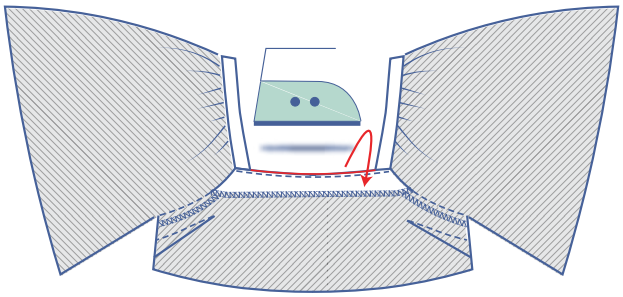

Den Besatz wieder auf die linke Stoffseite des VT falten.

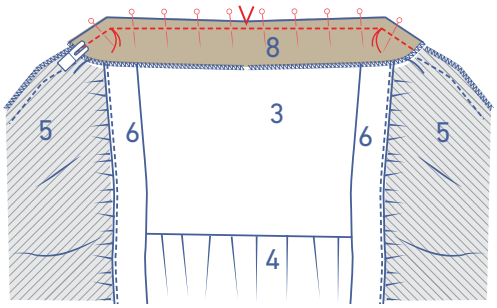

Den Besatz RT an den oberen Rand des RT stecken (Ärmel + Halsbündchen zur Seite falten), die Heftfäden liegen aufeinander, und zusammennähen.

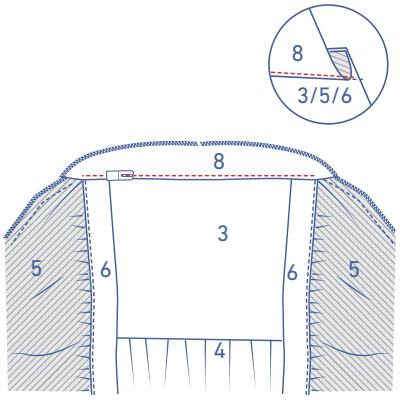

Den Besatz zusammen mit der Nahtzugabe in Richtung des Besatzes zur Seite falten und auf dem Besatz direkt neben der Naht nähen. Das Ziel ist dabei, dass der Besatz gut auf der linken Stoffseite sitzen bleibt und du einen „straffen“ Halsausschnitt bekommst.

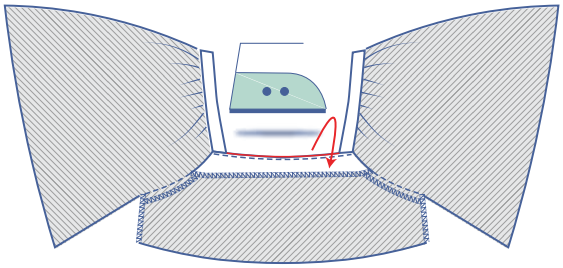

Den Besatz wieder auf die linke Stoffseite des RT falten.

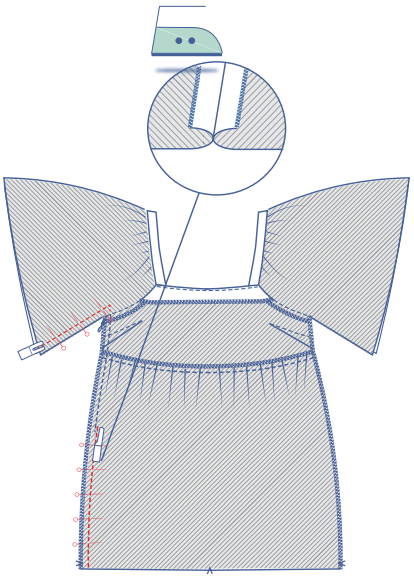

6

Den Reißverschluss schließen und den Rest der Seiten- und Unterarmnaht ober- und unterhalb des Reißverschlusses mit dem halben Nähfuß oder dem Reißverschlussfuß zunähen. Dabei beginnst du die Naht etwas oberhalb und neben der vorherigen Naht (für die Reißverschlussbänder). Die Nahtzugabe auseinander bügeln.

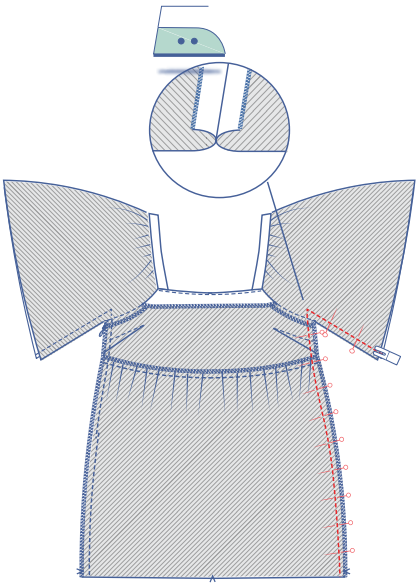

Die andere Unterarm- und Seitennaht stecken und mit dem einfachen Nähfuß nähen. Die Nahtzugabe auseinander bügeln.

7

Den Ärmelsaum mit einem Overlockstich versäubern.

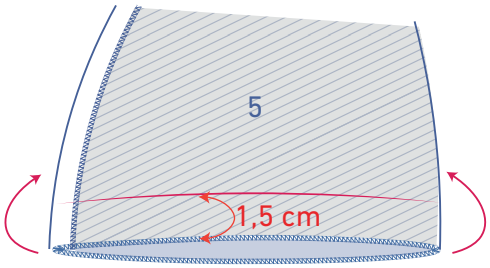

Die Saumzugabe umbügeln.

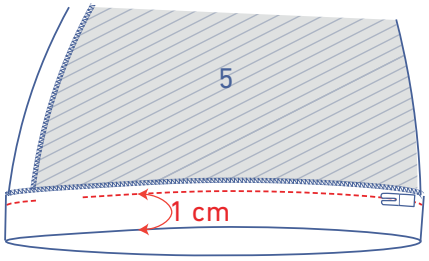

1 cm neben dem Rand annähen und dabei eine kleine Öffnung lassen, durch die du das Gummiband ziehen kannst.

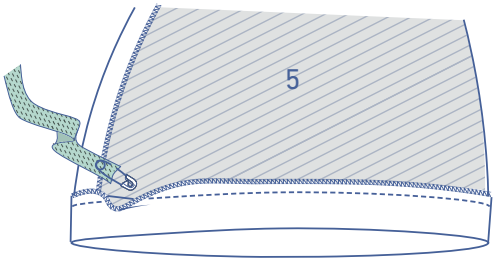

Das Gummiband durch die Öffnung ziehen.

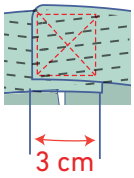

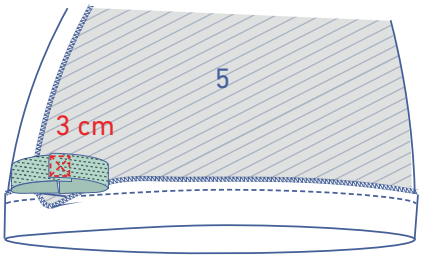

Die Enden des Gummibands 3 cm breit übereinander legen und kreuzförmig zusammennähen.

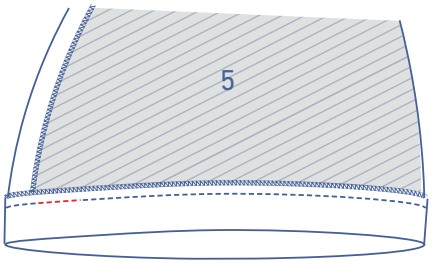

Das Gummiband vollständig in den Tunnel ziehen und die Öffnung schließen.

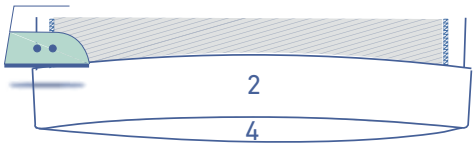

8

Die Saumzugabe des Kleids umbügeln.

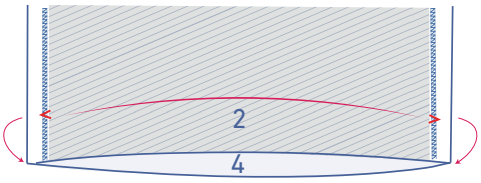

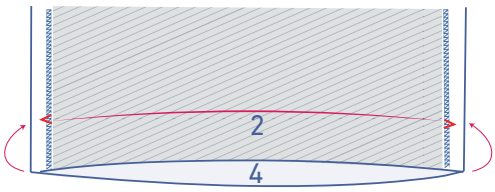

Den Schnittrand an die vorgebügelte Umbruchlinie legen und noch einmal falten.

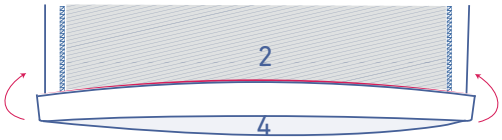

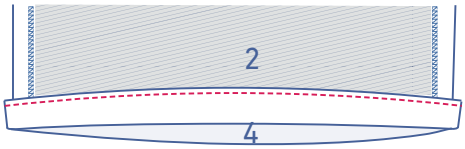

Direkt am Rand entlang annähen.