Hope by Fibre Mood

Hope by Fibre Mood

***☆☆

XS - XXXL

Vous êtes à la recherche d'un nouveau défi ? Voici Hope ! Un modèle avec beaucoup de détails : une taille froncée, des plis dans l'ourlet, des épaules tombantes. C'est du boulot ! Mais cette jolie robe, aérée et ample vous le rendra au quintuple.

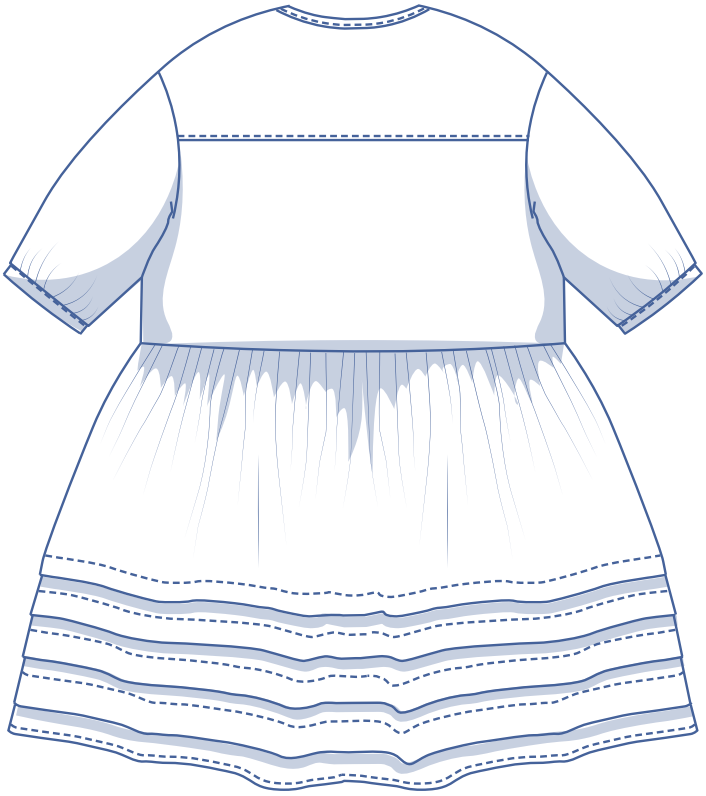

tableau des mesures (en cm)

taille	XS		S		M		L		XL		XXL		XXXL		
	32	34	36	38	40	42	44	46	48	50	52	54	56	58	60
stature	160	164	166	167	168	169	170	171	172	172	172	172	172	172	172
TP (tour de poitrine)	76	80	84	88	92	96	100	104	110	116	122	128	134	140	146
TH (tour de hanches)	86	90	94	97	100	103	106	109	115	120	125	130	135	140	145

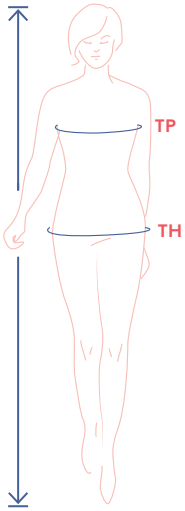

Pour ce modèle, choisissez la taille sur la base de votre tour de poitrine. Choisissez la taille qui s'approche le plus possible de votre tour de poitrine.

dimensions (en cm)

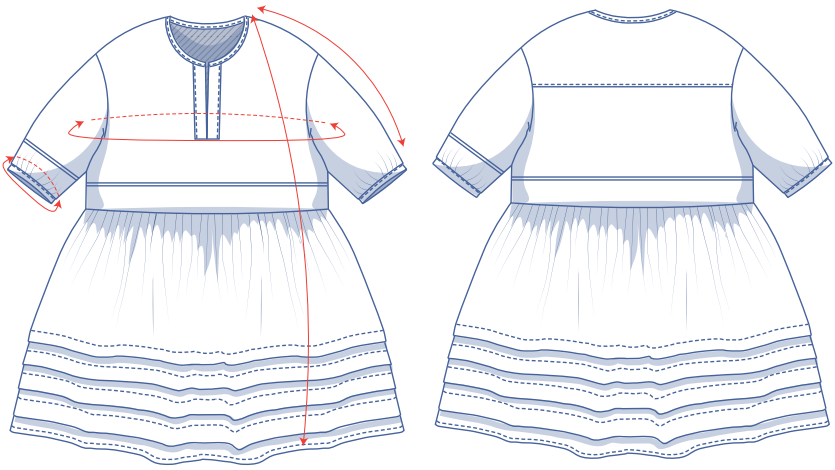

raccourcissez ou rallongez votre patron ici

Les dimensions dans ce tableau sont les dimensions du patron selon le tissu choisi et doivent être utilisées comme référence. Les largeurs comprennent un supplément (en plus des mesures du corps) pour garantir un certain confort et obtenir une certaine coupe (= oversized). Selon la coupe souhaitée, on peut choisir de réaliser une taille en dessous ou une taille au-dessus de la taille sélectionnée selon les mensurations du corps.

taille	XS	S	M	L	XL	XXL	XXXL
longueur	97,25	98,5	99,5	101,75	104,25	106,75	108,5
longueur des manches*	52,5	53,5	54,5	55,5	56,75	58	59,25
tour de poitrine	93,75	101,75	109,75	117,75	127,75	139,75	151,75
tour poignet de manche	30,5	32	33,5	35	36,5	38	39,5

** Longueur d'épaule et poignet de manche compris.*

Comparez les longueurs indiquées avec les longueurs mesurées ou souhaitées. Rallongez ou raccourcissez la robe et/ou les manches en découpant les pièces du patron sur les lignes doubles indiquées. Séparez ensuite les pièces du patron de x centimètres ou faites en sorte que les pièces se chevauchent de x centimètres. Veillez à ce que les lignes MDV, MDS et les coutures de côté soient bien droites.

www.fibremood.com

ATTENTION

Adaptez la quantité de tissu à vos ajustements.

matériel

- Fil à coudre
- Doublure thermocollante : max. 20 cm
- Tissu : voir tableau

tissu		XS	S	M	L	XL	XXL	XXXL
largeur du tissu 110 cm	cm	310	315	320	330	410	435	465
largeur du tissu 140 cm	cm	275	280	285	290	295	330	335

Vous trouverez le plan de coupe associé à la page 6 de cette marche à suivre.

conseil de tissu

Un tissu léger et fin s'impose. Nous vous conseillons : voile de coton, popeline ou denim souple. Les nombreux atouts de Hope s'expriment le mieux dans un tissu uni ou avec un tout petit imprimé - des rayures fines, par exemple.

Proud to be #Sewista

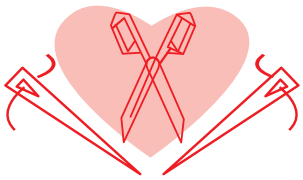

pièces du patron & valeurs de couture (en cm)

Afin de coudre le vêtement selon la marche à suivre, vous devez ajouter les valeurs de couture indiquées autour des pièces du patron en papier avant de les découper.

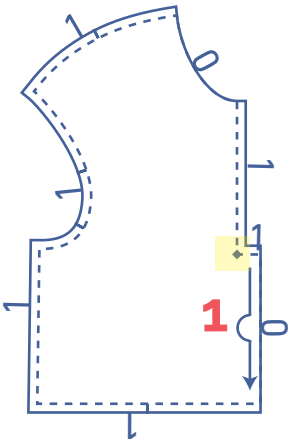

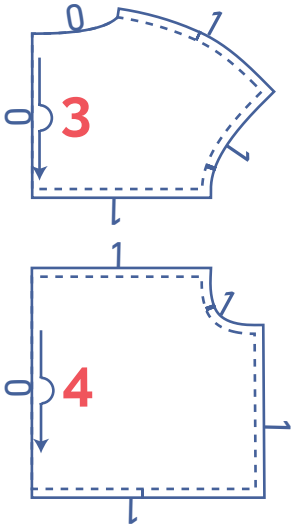

1. devant haut : 1x sur le pli du tissu
2. devant jupe : 1x sur le pli du tissu
3. empiècement : 1x sur le pli du tissu
4. dos haut : 1x sur le pli du tissu
5. dos jupe : 1x sur le pli du tissu
6. manche : 2x
7. poignet de manche : 2x
8. patte : 2x
9. ruban en biais encolure : 1x en biais

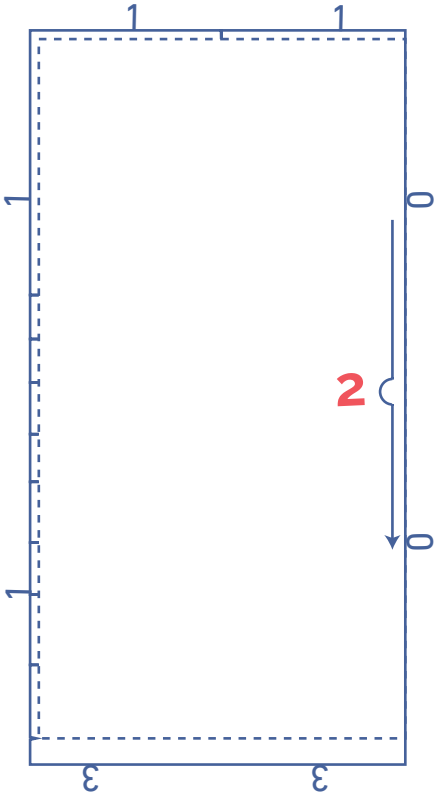

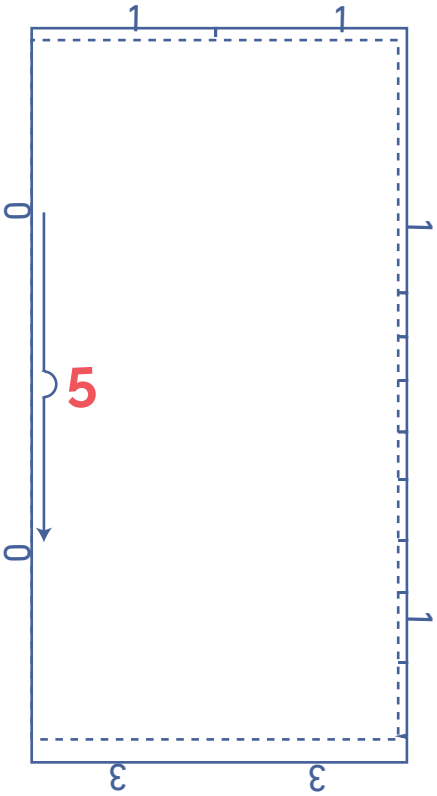

ATTENTION

L'envers des pièces marquées en jaune clair est renforcé avec de la doublure thermocollante.

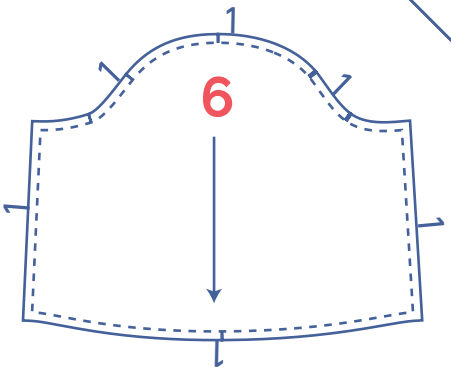

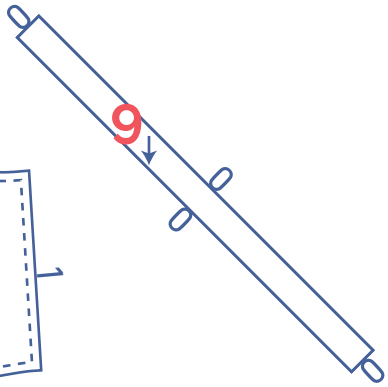

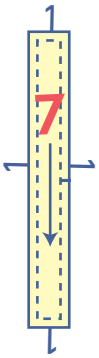

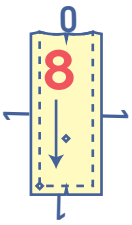

	type de matière
	tissu
	doublure thermocollante

plan de coupe pour un tissu uni
largeur du tissu 110 cm

XS - L

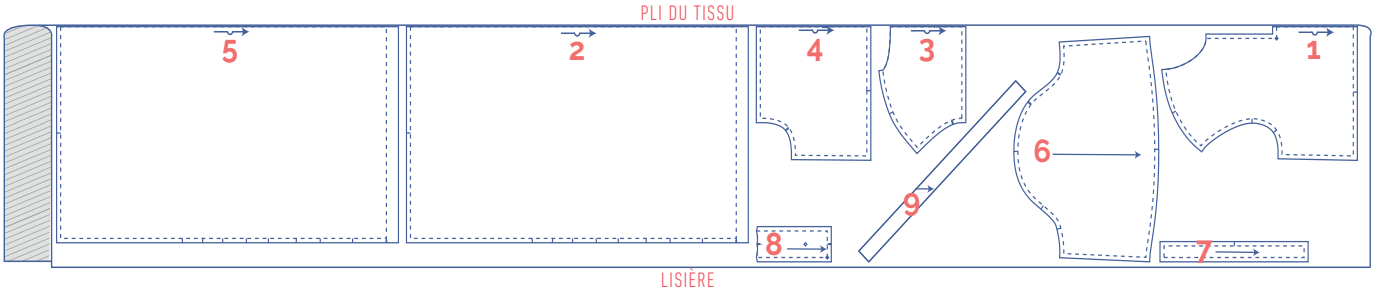

XL - XXXL

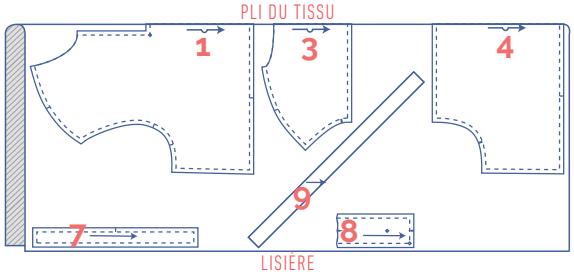

ATTENTION

Vous avez besoin d'une seule pièce du patron 9. Les pièces du patron 2 et 5 sont coupées dans un autre sens que le haut. Si vous utilisez un tissu avec un motif, posez toutes les pièces du patron dans le même sens.

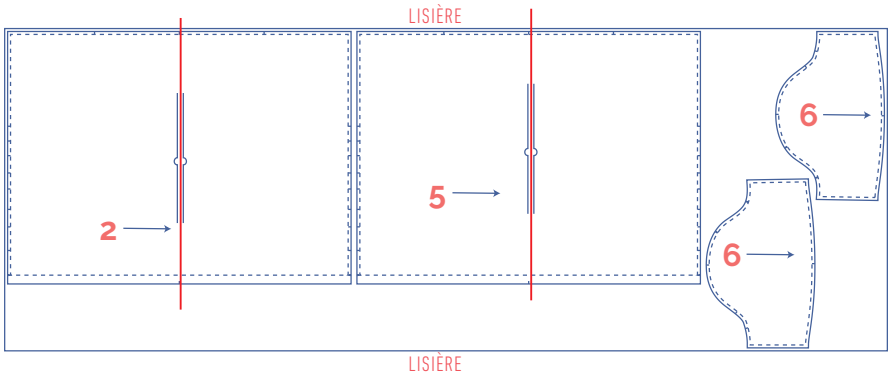

plan de coupe pour un tissu uni
largeur du tissu 140 cm

XS - XL

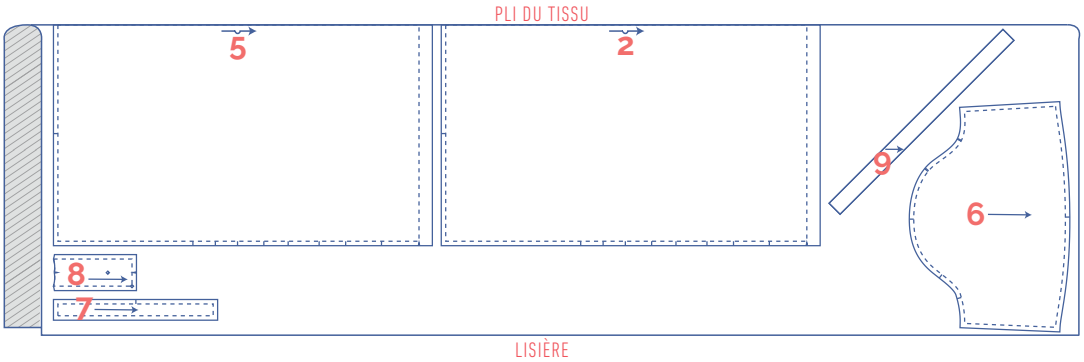

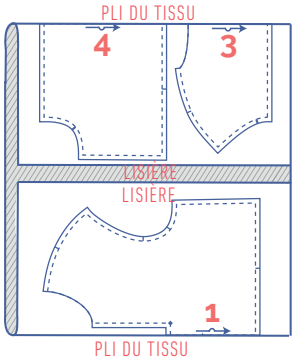

ATTENTION

Vous avez besoin d'une seule pièce du patron 9.

XXL - XXXL

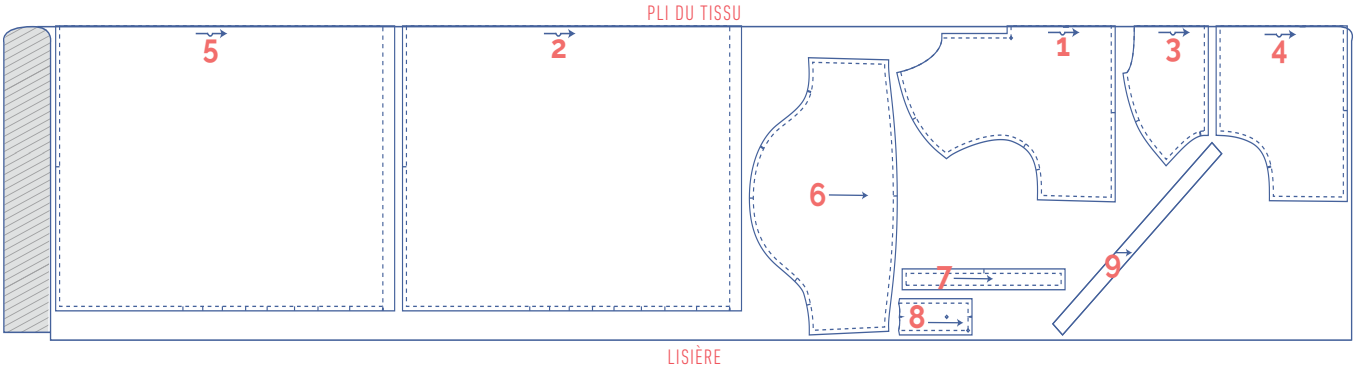

marquer les pièces du patron

	coupez légèrement dans le papier à patron et le tissu sur les points suivants sur le contour
	cran simple
	cran double
	cran en v

	marquez les points suivants à l'intérieur à l'aide d'un faufil
	point intérieur
	bouton (pression)

marche à suivre

La finition et le montage du vêtement sont adaptés au tissu utilisé. Les pièces sont toujours piquées endroit contre endroit, sauf mention contraire.

DV	devant
DS	dos
MDV	milieu devant
MDS	milieu dos
	endroit
	envers
	doublure thermocollante

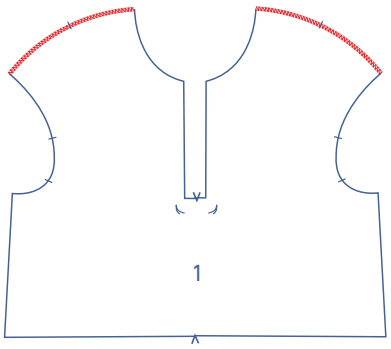

1

Surjetez les coutures d'épaule du DV haut (1).

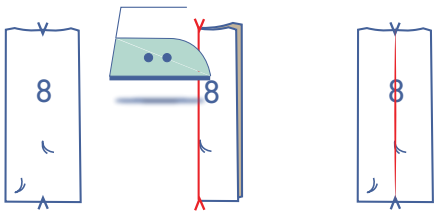

Repassez la patte (8) en deux dans la largeur, envers contre envers pour obtenir une ligne de pli. Rouvrez ensuite.

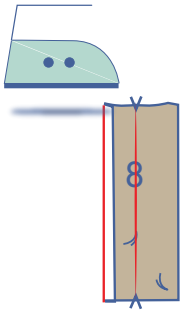

Réalisez un repli de 1 cm vers l'envers sur le long bord sans faufil de la patte.

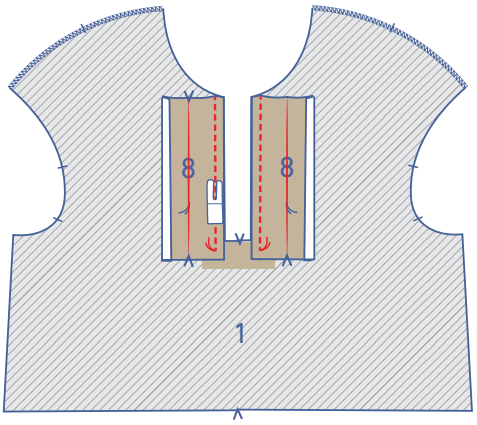

Épinglez et piquez le bord non fini sur l'envers du DV, les faufils doivent correspondre. Piquez jusqu'aux faufils. Répétez cette étape pour l'autre côté.

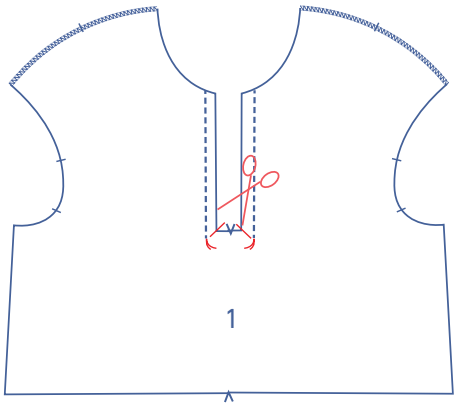

Coupez en biais dans le DV jusqu'aux faufils.

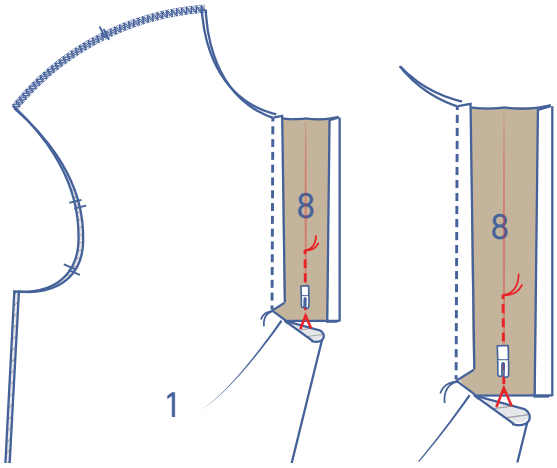

Pliez le DV en deux, envers contre envers. Épinglez les pattes l'une sur l'autre, endroit contre endroit, les crans en v et les faufils doivent correspondre. Piquez dans la ligne de pli, du faufil au bord inférieur des pattes.

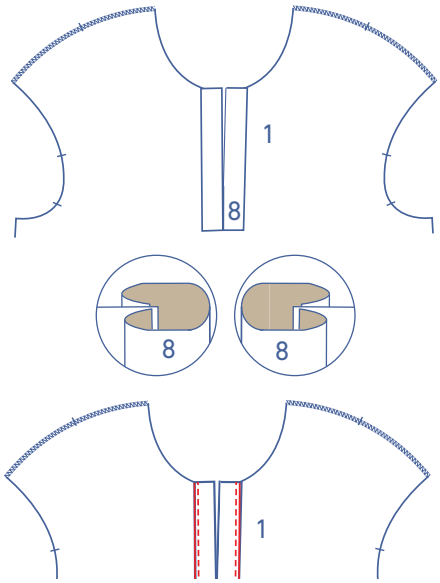

Pliez les pattes vers l'endroit du DV et posez la ligne de pli (de la valeur de couture pliée) juste sur la piqûre précédente. Piquez juste à côté du bord jusqu'au faufil.

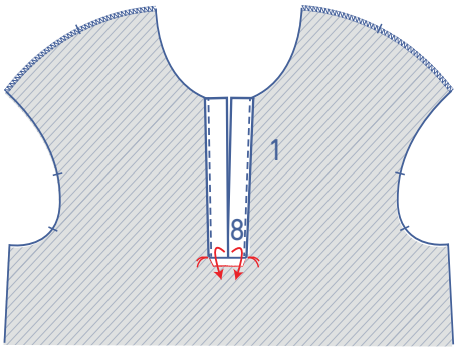

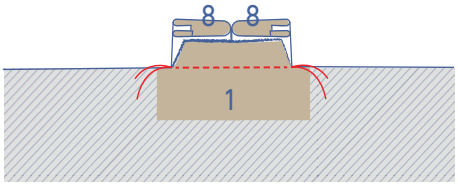

Pliez la valeur de couture avec les coupes en biais du DV vers l'envers. Piquez entre les deux coins (du faufil au faufil).

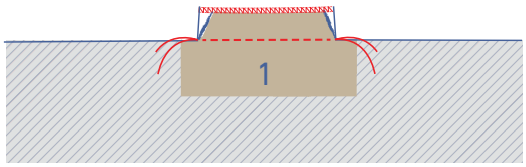

Surjetez les bords non finis de la valeur de couture avec les crans du DV + ceux des pattes ensemble.

2

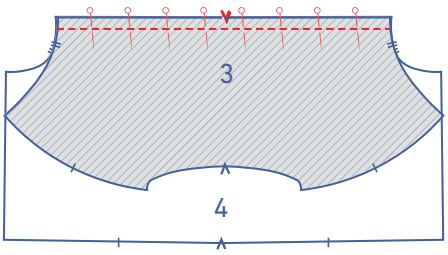

Épinglez et posez l'empiècement (3) sur le DS haut endroit contre endroit.

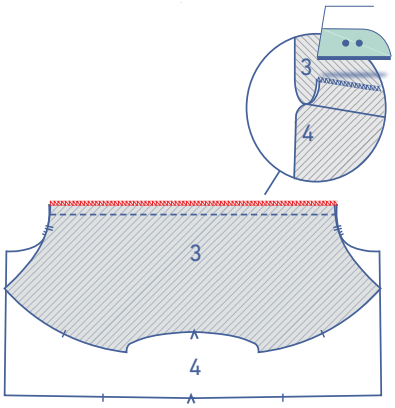

Surjetez les bords non finis ensemble. Repassez la valeur de couture vers l'empiècement.

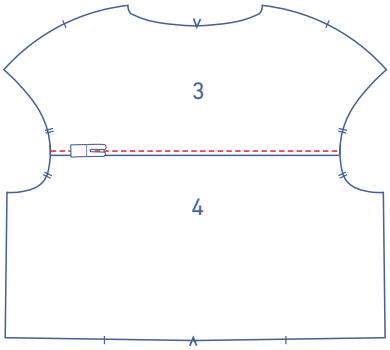

Piquez juste à côté de la couture, à travers toutes les couches (= empiècement + valeur de couture).

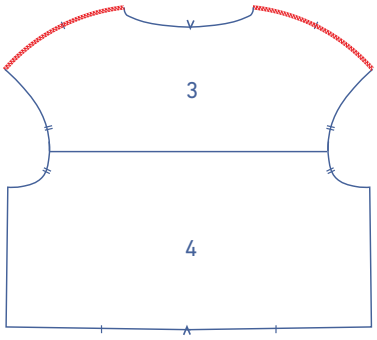

Surjetez les coutures d'épaule de l'empiècement + DS.

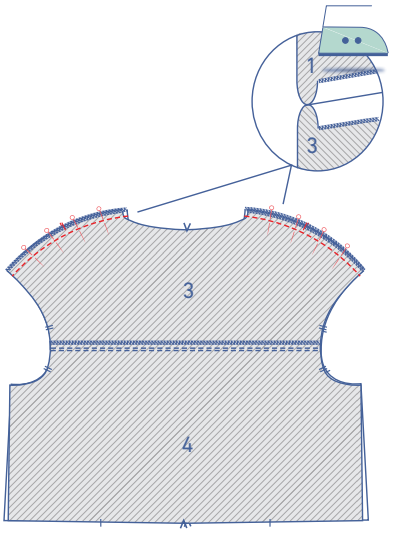

Épinglez et piquez les coutures d'épaule du DV et du DS + l'empiècement et ouvrez la valeur de couture.

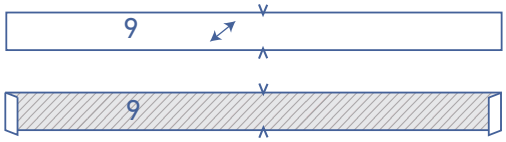

3

Réalisez un repli de 1 cm sur les deux côtés courts du ruban en biais encolure (9) vers l'envers.

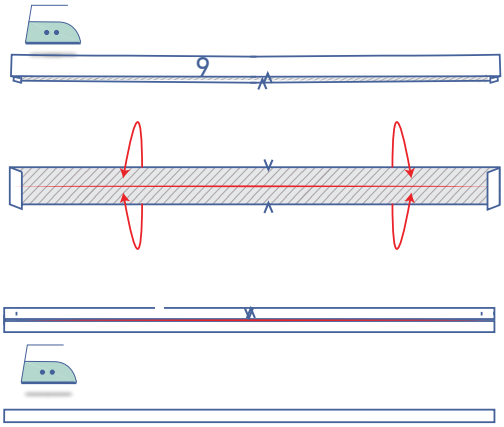

Repassez le en biais comme suit :

- Pliez et repassez le liseré en deux dans la hauteur, envers contre envers et rouvrez.
- Pliez et repassez les deux bords non finis vers la ligne de pli repassée.
- Repassez encore une fois en deux dans la hauteur.

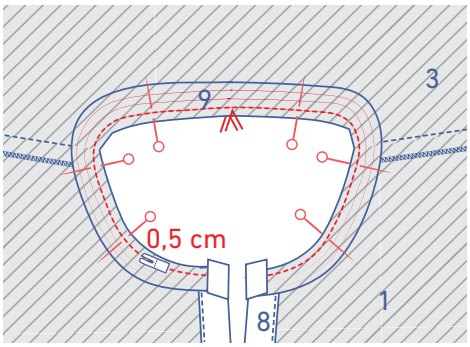

Épinglez le ruban en biais sur l'encolure, contre l'envers de l'ouvrage. Les crans doivent correspondre (l'endroit du ruban en biais est posé contre l'envers de l'ouvrage). Piquez à 0,5 cm.

ATTENTION

Les longueurs du ruban en biais sont données à titre indicatif, car elles dépendent du tissu utilisé. Épinglez le ruban sur MDS avec les crans sur les crans et épinglez le restant du ruban en biais jusqu'à MDV, tout en étirant le ruban très légèrement. Prévoyez 1 cm de couture des deux côtés de MDV. Éclaircissez le tissu et réalisez un repli de 1 cm sur la valeur de couture vers l'intérieur.

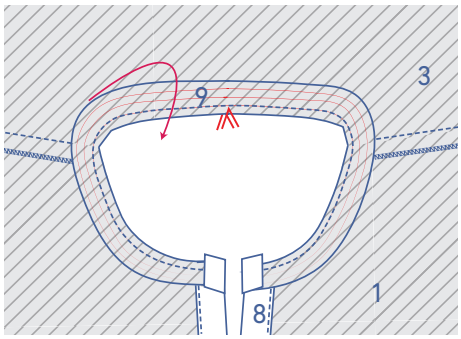

Retournez le ruban en biais sur l'envers.

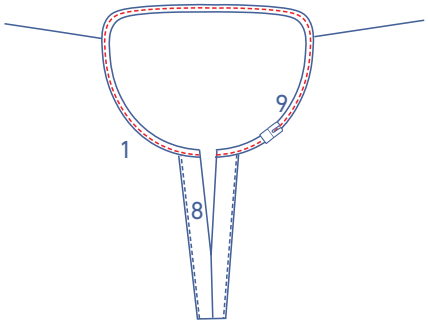

Posez le bord plié sur la couture précédente et piquez juste à côté du bord.

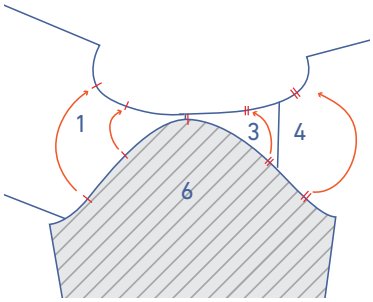

4

Épinglez et piquez le bord supérieur de la manche (6) (= la tête de manche) contre l'emmanchure, les repères doivent concorder. Le cran simple indique le DV, le cran double le DS. Le cran supérieur correspond à la couture d'épaule.

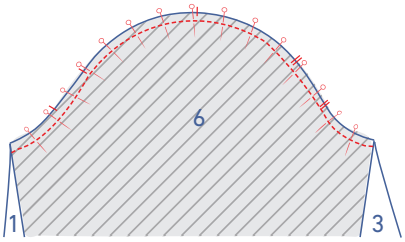

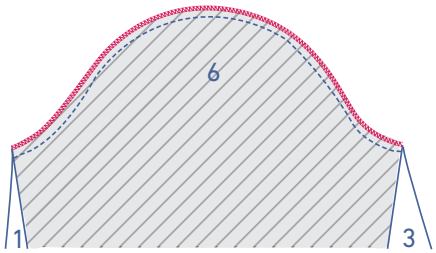

Surjetez les bords non finis ensemble.

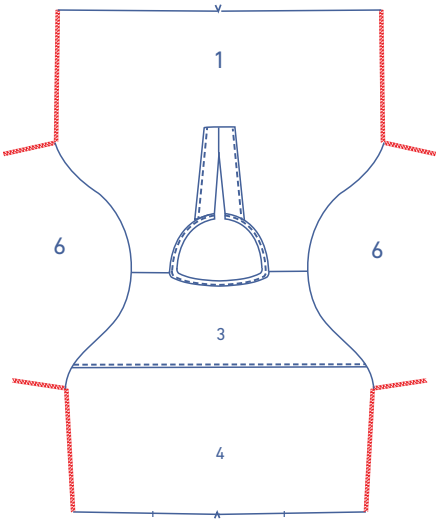

Surjetez les coutures de côté et de dessous de bras.

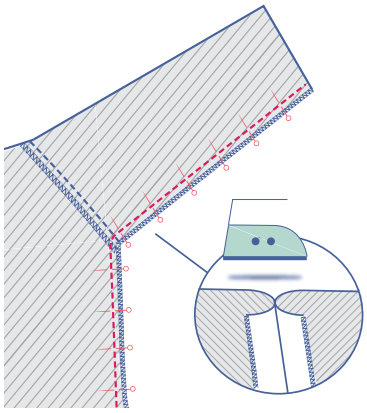

Épinglez et piquez les coutures de côté et de dessous de manche et ouvrez la valeur de couture.

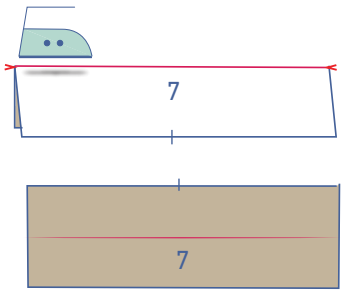

5

Repassez le poignet de manche (7) en deux dans la hauteur, envers contre envers pour obtenir une ligne de pli.

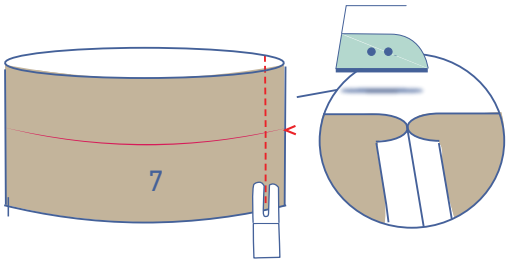

Pliez le poignet de manche en deux dans la largeur, endroit contre endroit. Épinglez et piquez le côté court et ouvrez la valeur de couture.

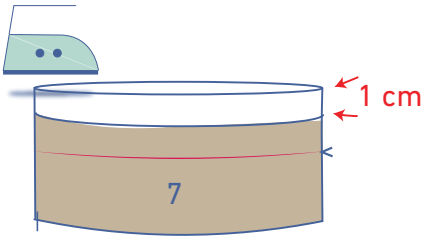

Réalisez un repli de 1 cm vers l'envers sur le bord sans cran.

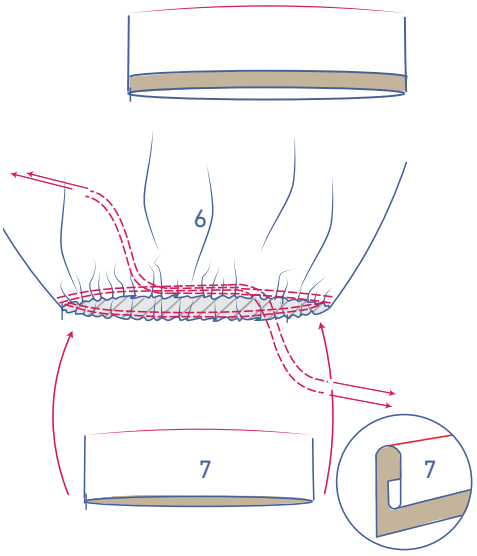

Réalisez 2 piqûres parallèles sur le bord inférieur de la manche avec un grand point, une tension basse et sans point d'arrêt. Tirez doucement sur les extrémités des fils, pour froncer le tissu. Le bord inférieur de la manche doit correspondre au poignet de manche. Glissez le poignet de manche dans la manche.

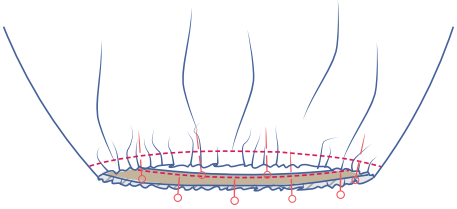

Épinglez le bord non fini non plié du poignet de manche sur le bord inférieur de la manche sur l'intérieur (= l'envers de la manche). Répartissez les fronces régulièrement. Piquez. Enlevez les fils de fronce.

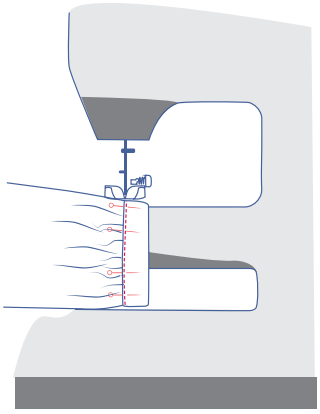

Retournez le poignet de manche sur l'endroit de la manche. Posez la ligne de pli juste sur la couture précédente. Piquez juste à côté du bord.

6

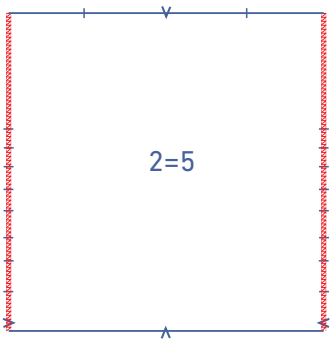

Surjetez les coutures de côté du DV jupe (2) et DS jupe (5).

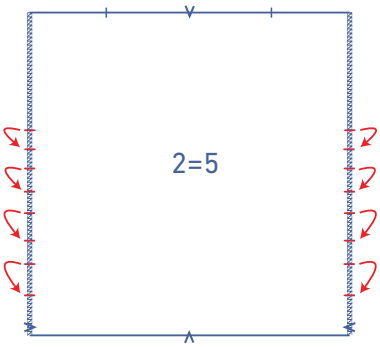

Superposez les crans dans le côté des pièces jupe.

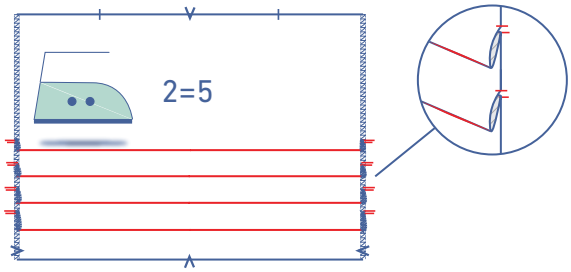

Repassez les plis dans les pièces jupe devant, endroit contre endroit.

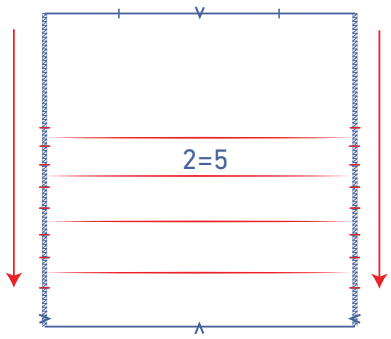

Rouvrez ensuite.

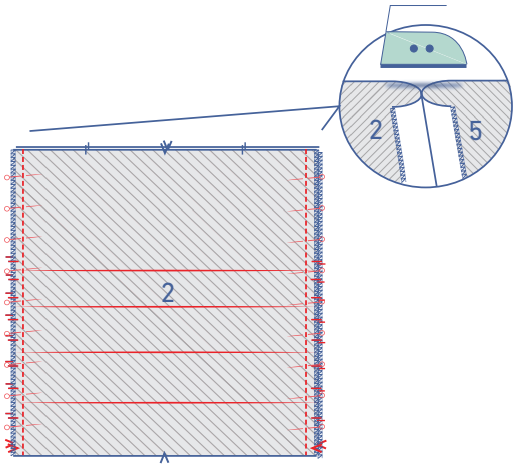

Épinglez et piquez les coutures de côté du DV jupe entièrement ouvert et du DS jupe, les crans et les lignes de pli doivent correspondre. Ouvrez la valeur de couture.

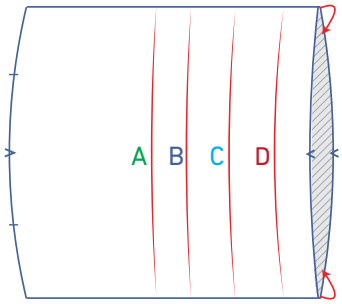

Piquez les plis sur le contour selon la distance indiquée.

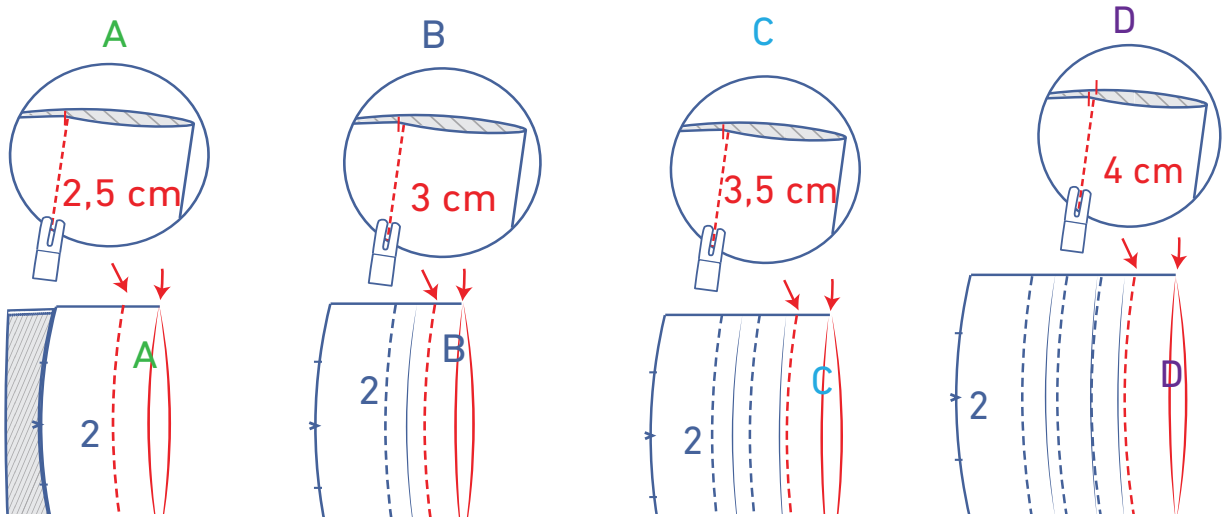

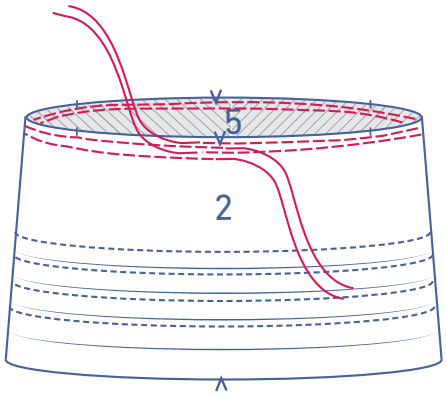

7

Réalisez 2 piqûres parallèles sur le bord supérieur de la jupe avec un grand poin, une tension basse et sans point d'arrêt.

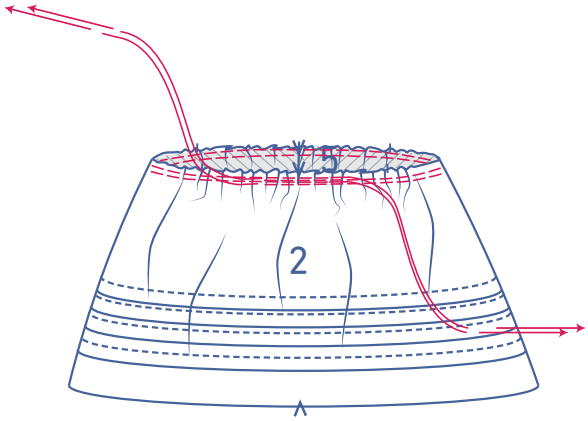

Tirez doucement sur les extrémités des fils, pour froncer le tissu.

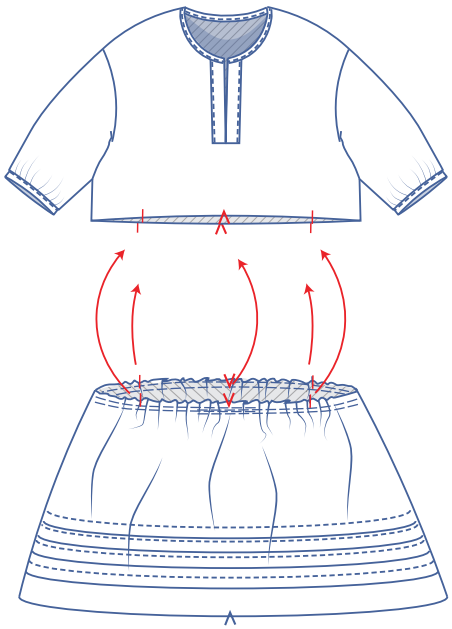

Le bord supérieur de la jupe doit correspondre au bord inférieur du haut. Épinglez la jupe sur le haut, répartissez les fronces pour faire concorder crans correspondants.

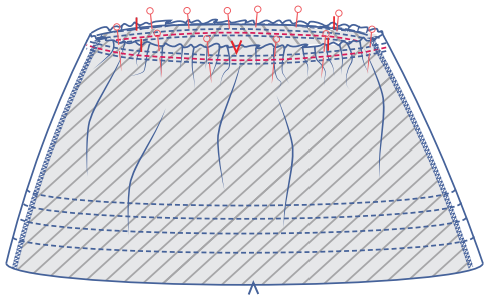

Piquez entre les fils de fronce. Enlevez ensuite ces fils.

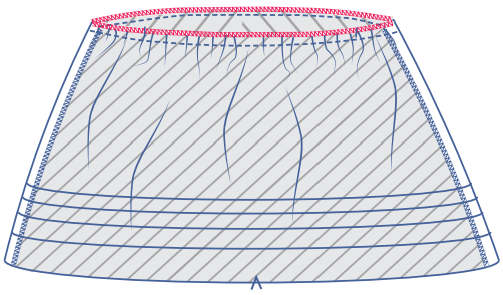

Surjetez les bords non finis ensemble.

8

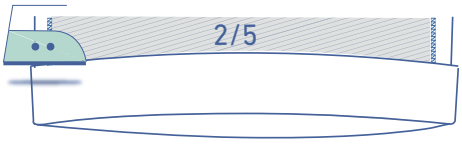

Pliez et repassez la valeur d'ourlet sur les crans en v.

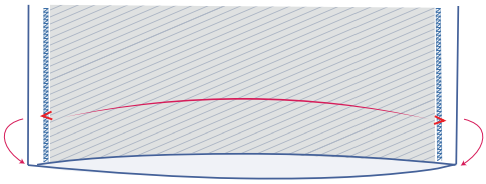

Rouvrez ensuite.

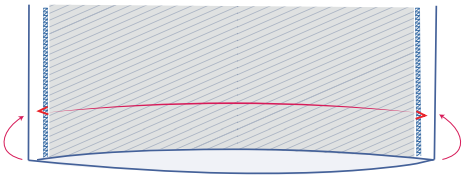

Posez le bord non fini contre la ligne de pli repassée et pliez encore une fois.

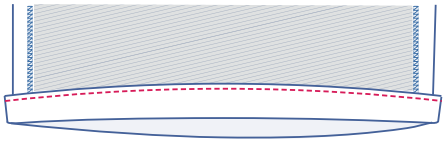

Piquez juste à côté du bord.