Hope by Fibre Mood

Hope by Fibre Mood

***☆☆

XS - XXXL

¿Estás buscando un nuevo desafío? Si es así, ¡te presentamos a Hope! Es un patrón lleno de detalles bonitos, con cintura fruncida, pliegues en el dobladillo y hombros caídos. ¡Ahí es nada! Sin embargo, este vestido tan dulce, suelto y fresco te llenará de satisfacción.

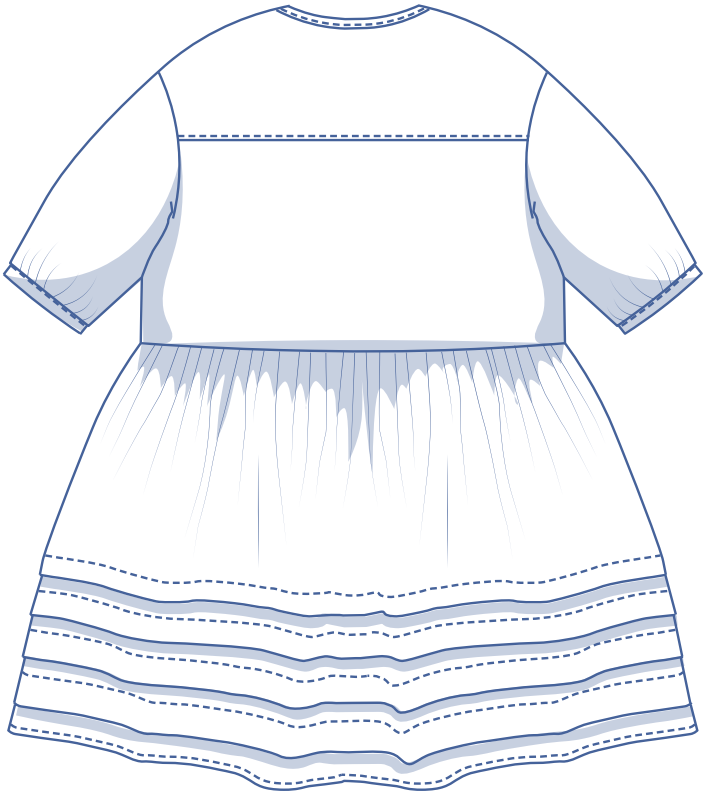

guía de tallas (en cm)

talla	XS		S		M		L		XL		XXL		XXXL		
	32	34	36	38	40	42	44	46	48	50	52	54	56	58	60
altura	160	164	166	167	168	169	170	171	172	172	172	172	172	172	172
CP (contorno de pecho)	76	80	84	88	92	96	100	104	110	116	122	128	134	140	146
CA (contorno de cadera)	86	90	94	97	100	103	106	109	115	120	125	130	135	140	145

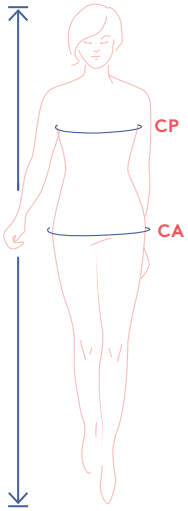

Para este patrón, elige la talla en función de tu medida de contorno de pecho. Escoge la talla que mejor se adapte a tu contorno de pecho.

medidas de la prenda acabada (en cm)

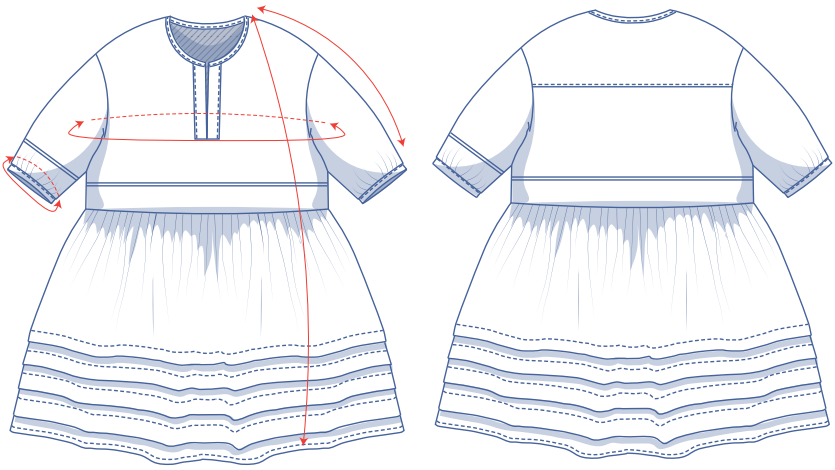

acorta o alarga el patrón aquí

Las medidas de esta tabla son las medidas del patrón terminado según el tejido utilizado y sirven como referencia. Se ha añadido holgura (sobre las medidas exactas del cuerpo) para conseguir un ajuste más cómodo y un corte suelto. Según el estilo que prefieras, puedes escoger una talla más o menos que la recomendada según tus medidas.

talla	XS	S	M	L	XL	XXL	XXXL
largo	97,25	98,5	99,5	101,75	104,25	106,75	108,5
largo de manga*	52,5	53,5	54,5	55,5	56,75	58	59,25
contorno de pecho	93,75	101,75	109,75	117,75	127,75	139,75	151,75
puño	30,5	32	33,5	35	36,5	38	39,5

** Incluye largo de hombro y puño.*

Compara las medidas indicadas con las medidas tomadas o deseadas. Alarga o acorta el vestido y/o las mangas cortando las partes del patrón por las líneas dobles y luego separándolas o superponiéndolas los centímetros deseados. Asegúrate de que las líneas CD y CT y las costuras laterales están siempre bien rectas.

IMPORTANTE

Adapta la cantidad de tela en base a las alteraciones que realices.

materiales

- Hilo
- Entretela termoadhesiva: máx. 20 cm
- Tela: ver tabla

tela		XS	S	M	L	XL	XXL	XXXL
tela de 110 cm de ancho	cm	310	315	320	330	410	435	465
tela de 140 cm de ancho	cm	275	280	285	290	295	330	335

El plano de corte correspondiente se encuentra en la página 6 de estas instrucciones de costura.

telas recomendadas

Para este vestido es imprescindible utilizar una tela fina y ligera. ¿Sugerencias? Lo mejor sería un voile de algodón, popelín o denim con una buena caída. Para destacar los encantos de Hope, escoge una tela lisa o una con un estampado delicado como, por ejemplo, uno a rayas.

Proud to be #Sewista

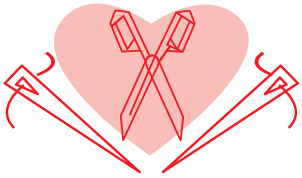

piezas y márgenes de costura (en cm)

Para coser la prenda como se describe en las instrucciones debes dibujar un margen de costura en torno a las piezas del patrón, en el papel, antes de cortar la tela.

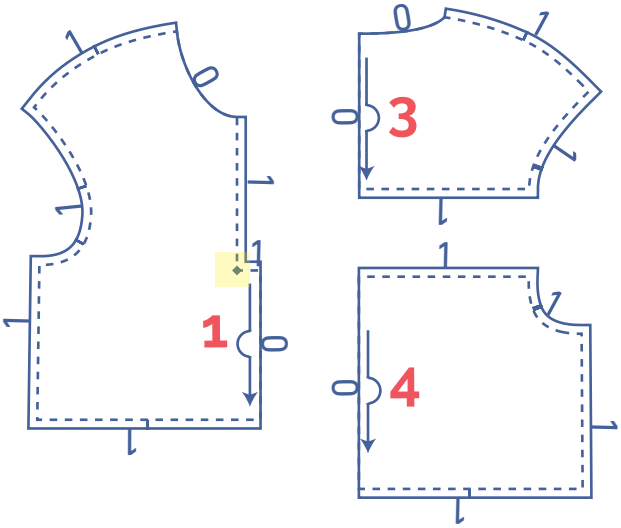

1. delantero superior: 1x en doblez de la tela
2. delantero falda: 1x en doblez de la tela
3. canesú: 1x en doblez de la tela
4. trasero superior: 1x en doblez de la tela
5. trasero falda: 1x en doblez de la tela
6. manga: 2x
7. puño: 2x
8. tapeta: 2x
9. cinta al bies cuello: 1x al bies

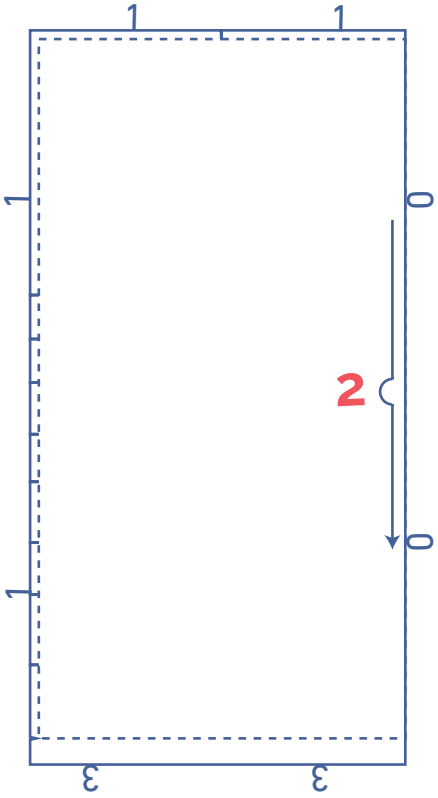

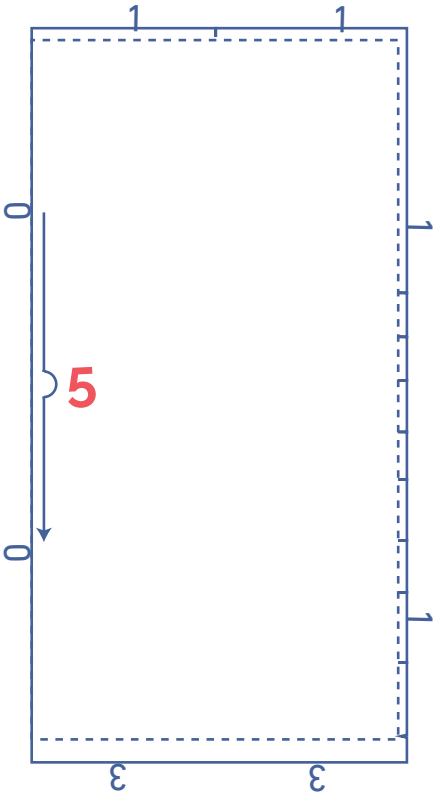

IMPORTANTE

Las piezas destacadas en amarillo claro llevan entretela termoadhesiva en el revés de la tela.

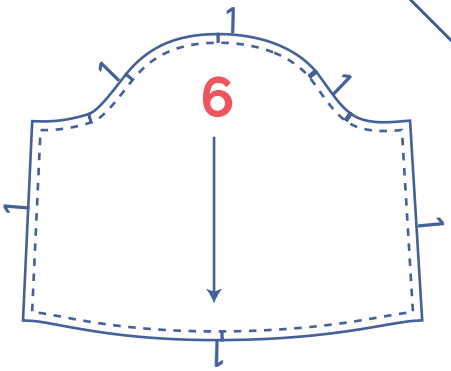

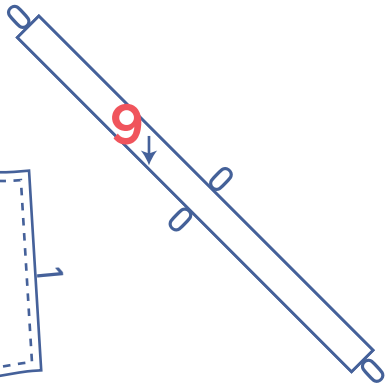

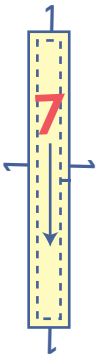

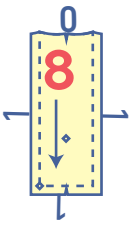

tipo de material	
	tela
	entretela termoadhesiva

plano de corte – telas lisas
telas de 110 cm de ancho

XS - L

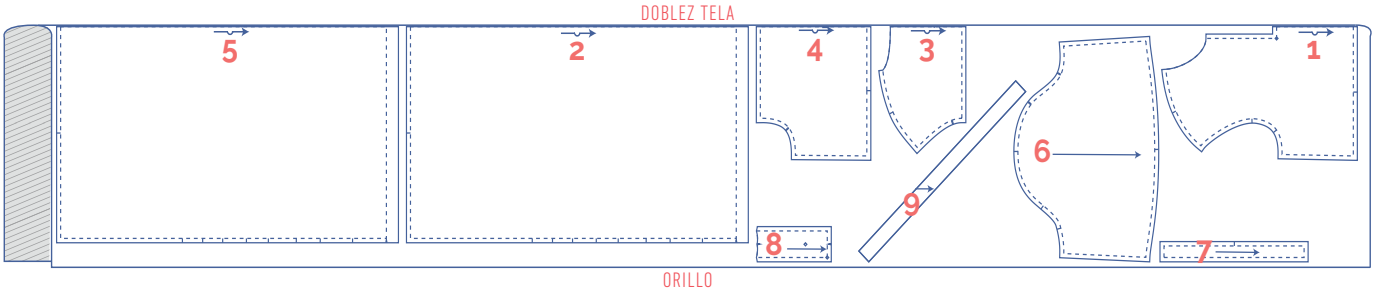

XL - XXXL

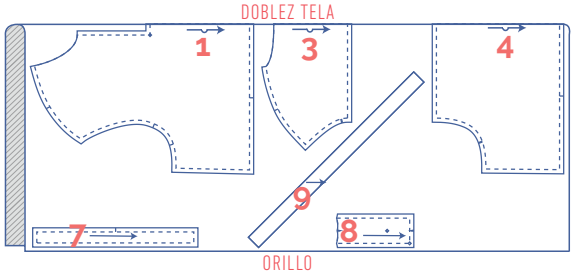

IMPORTANTE

La pieza 9 solo necesitas cortarla una vez. Las piezas 2 y 5 están colocadas en una dirección diferente a la de la parte superior. Si estás trabajando con una tela con dibujo, debes colocar todas las piezas del patrón en la misma dirección.

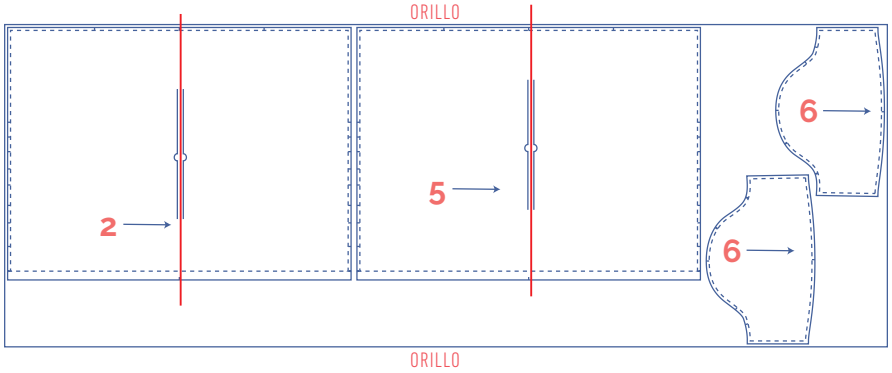

plano de corte – telas lisas
tela de 140 cm de ancho

XS - XL

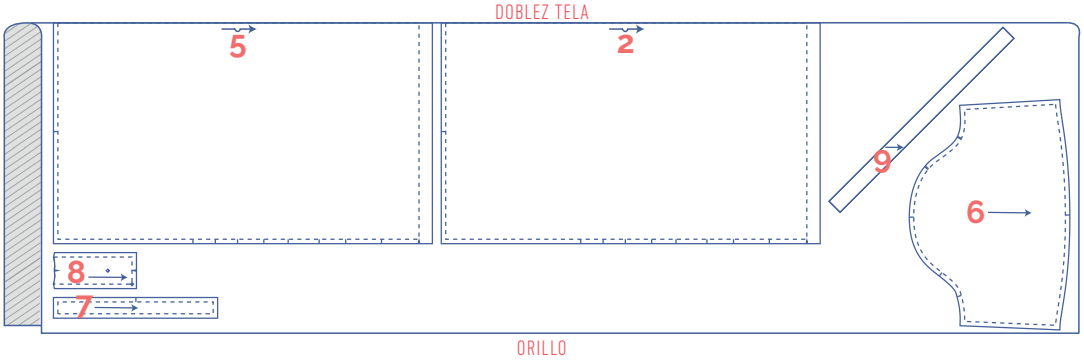

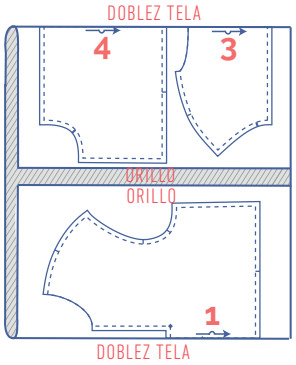

IMPORTANTE

La pieza 9 solo necesitas cortarla una vez.

XXL - XXXL

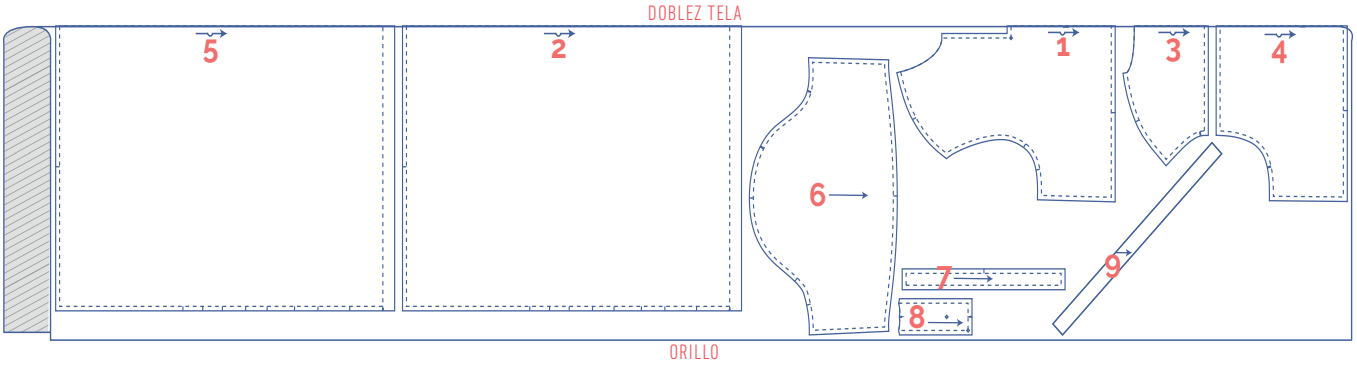

marca las piezas del patrón

	corta el papel y la tela en los siguientes puntos
	un corte
	doble corte
	muesca en V

	marca los siguientes puntos con un hilván
	punto central
	botón a presión/botón

confección

La confección y el acabado de la prenda dependerá del tejido empleado. Las piezas se cosen siempre con los derechos enfrentados, a menos que se indique lo contrario.

D	delantero
T	trasero
CD	centro delantero
CT	centro trasero
	derecho
	revés
	entretela termoadhesiva

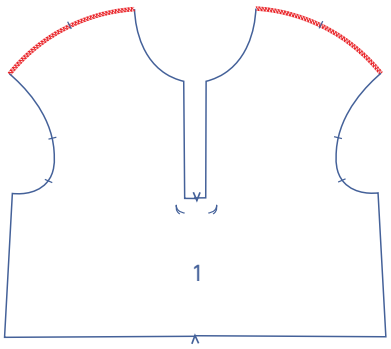

1

Remata las costuras de hombro del delantero superior (1).

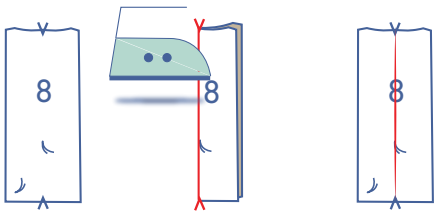

Plancha las tapetas (8) por la mitad, a lo largo, con el derecho de la tela hacia fuera para crear una línea de pliegue. Vuelve a abrir.

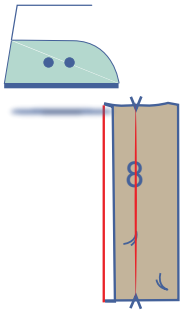

Plancha el lado largo de la tapeta que no tiene el hilván 1 cm hacia el revés.

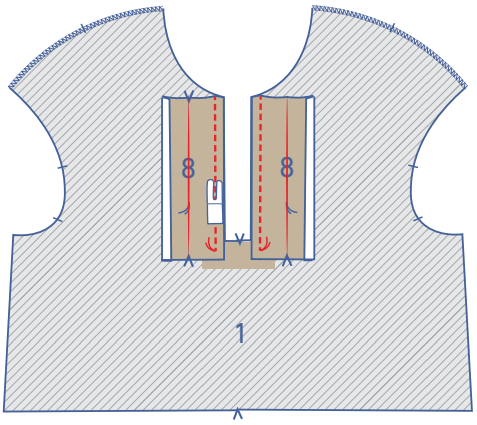

Sujeta con alfileres el borde sin planchar, por el revés de la tela del delantero, haciendo coincidir los hilvanes. Cose hasta los hilvanes. Haz lo mismo con el otro lado.

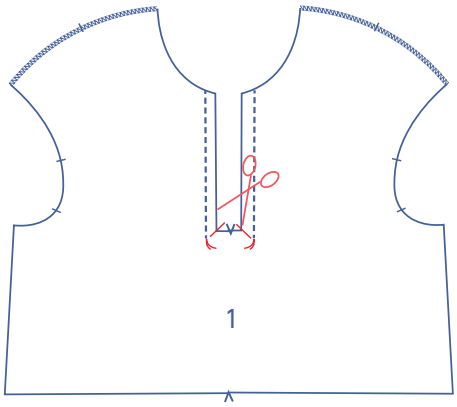

Haz cortes en diagonal en el delantero hasta justo antes de los hilvanes.

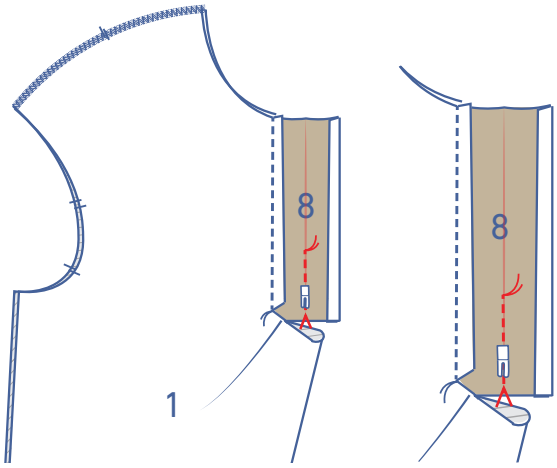

Dobla la pieza delantera por la mitad, con el revés de la tela hacia dentro. Sujeta con alfileres las tapetas encarando los derechos y haciendo coincidir las marcas en V y las líneas de pliegue. Cose juntas por la línea de pliegue, desde el hilván hasta la parte inferior de las tapetas.

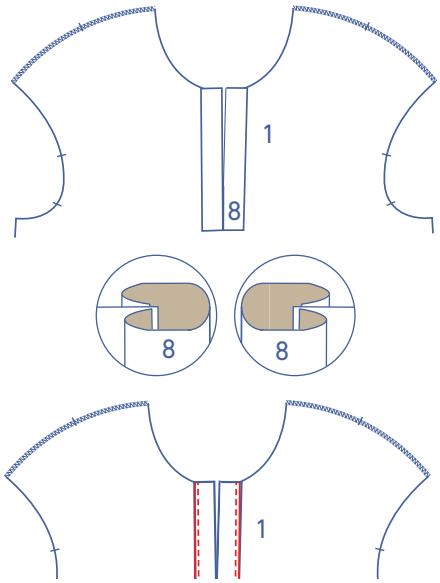

Coloca las tapetas sobre el derecho del delantero y pon la línea de pliegue (el margen de costura planchado) justo sobre la costura anterior. Cose cerca del borde hasta el hilván.

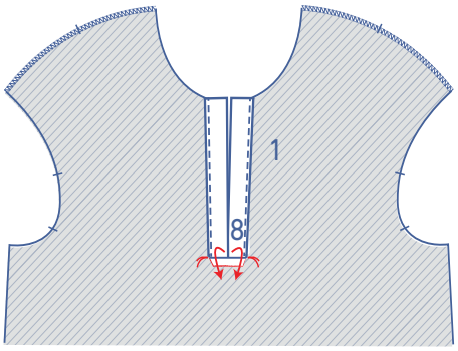

Pliega el margen de costura (de los cortes en diagonal) del delantero hacia dentro sobre el revés de la tela. Cose de esquina a esquina (de hilván a hilván).

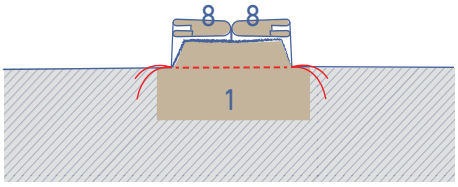

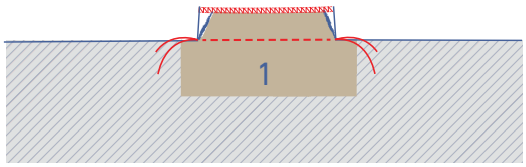

Pule juntas las costuras de delantero + bordes de las tapetas.

2

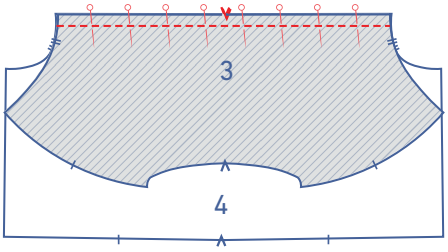

Sujeta con alfileres y cose el canesú (3) y la pieza superior trasera (4) con los derechos enfrentados.

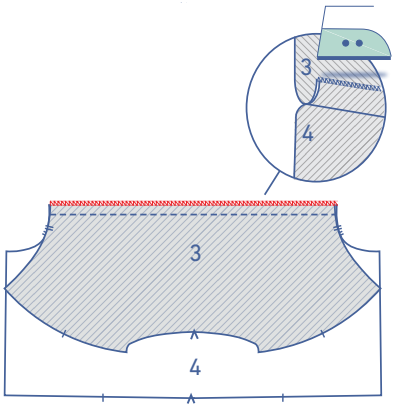

Pule juntas las costuras y plánchalas sobre el canesú.

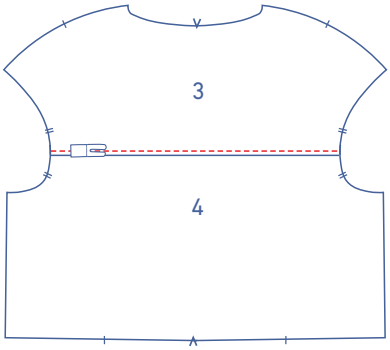

Pasa un pespunte junto a la costura atravesando todas las capas (= canesú + margen de costura).

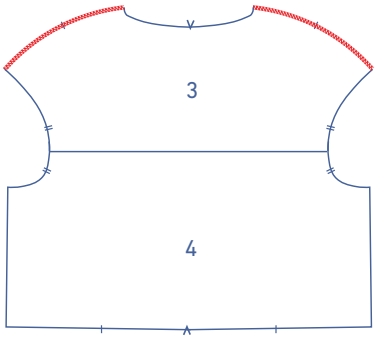

Remata las costuras de hombro del canesú + pieza trasera.

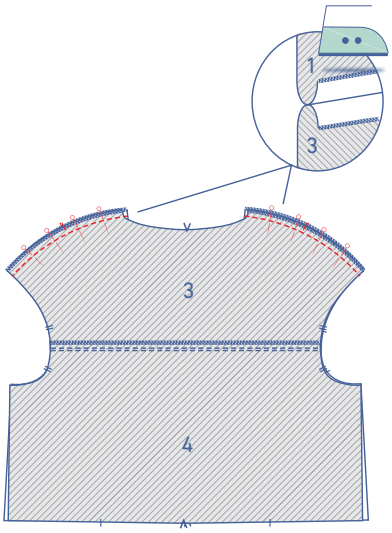

Sujeta con alfileres y cose los hombros de las piezas delantera y canesú + trasera. Plancha las costuras abiertas.

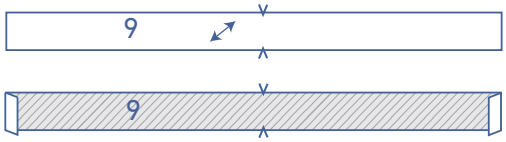

3

Plancha los extremos cortos de la cinta al bies del cuello (9) 1 cm hacia el revés de la tela.

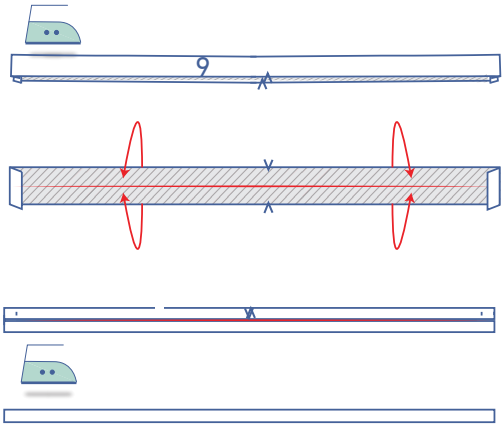

Plancha la cinta al bies de la siguiente forma:

- Plancha la cinta al bies por la mitad, a lo largo, con el derecho de la tela hacia fuera y vuelve a abrir.
- Plancha los bordes sobre la línea de pliegue.
- Vuelve a doblar por la mitad longitudinalmente y plancha.

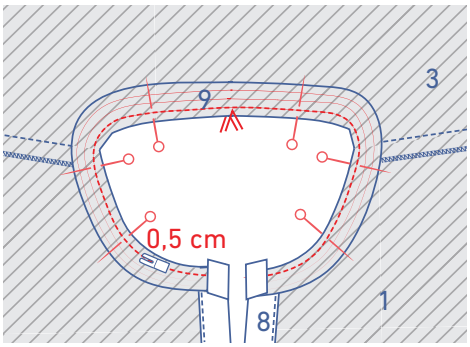

Sujeta con alfileres la cinta al bies al escote, por el revés de la prenda, haciendo coincidir las marcas (el derecho de la cinta al bies debe estar sobre el revés de la tela). Cose a 0,5 cm del borde.

IMPORTANTE

La longitud de la cinta al bies es meramente indicativa, ya que la longitud depende del tejido utilizado. Sujeta con alfileres la cinta al bies al CT, haciendo coincidir las marcas en V, y ve sujetando el resto hasta llegar al CD. Ve tirando ligeramente de la cinta (estirándola un poco). Recuerda dejar 1 cm de margen de costura a ambos lados del CD. Corta el exceso de tela y dobla ese centímetro de margen de costura hacia dentro.

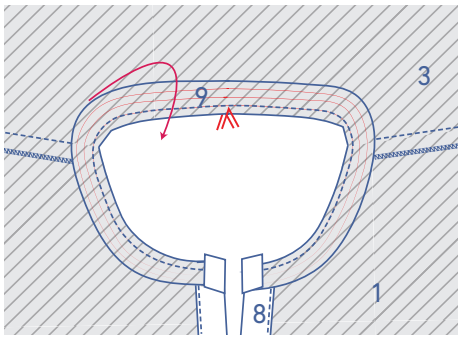

Dobla la cinta al bies completamente hacia el derecho.

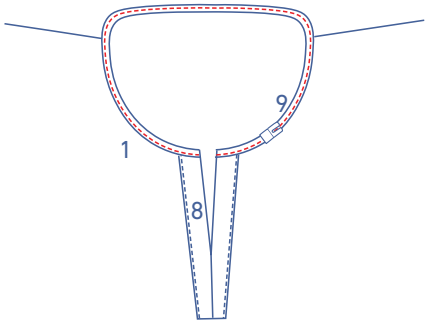

Coloca el borde planchado sobre la costura anterior y cose cerca del borde.

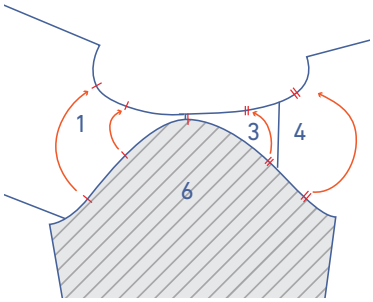

4

Sujeta con alfileres y cose la manga (6) a la sisa, haciendo coincidir las marcas. El corte simple indica el delantero y el doble el trasero. La marca superior del centro debe quedar alineada con las costuras de hombros.

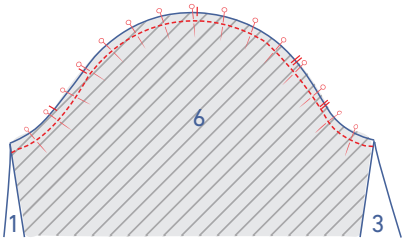

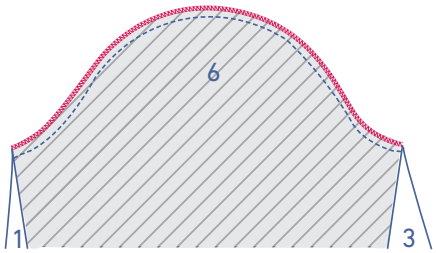

Pule juntas las costuras.

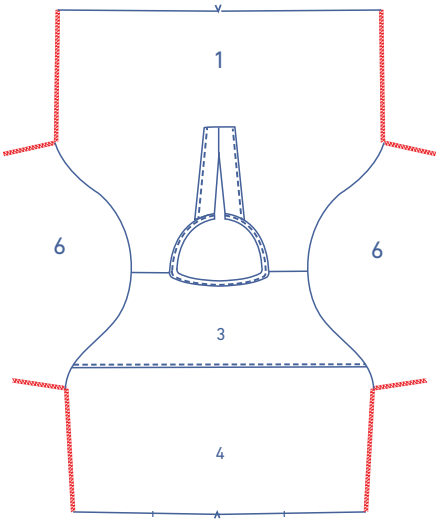

Remata las costuras de parte inferior de brazos y costados.

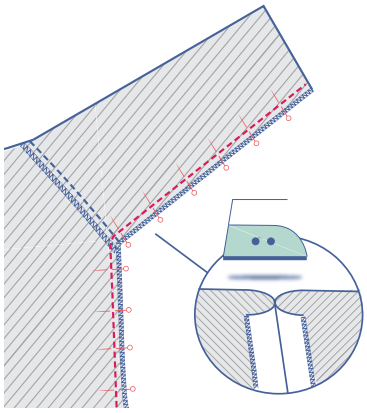

Sujeta con alfileres y cose los costados y la parte inferior de los brazos. Plancha las costuras abiertas.

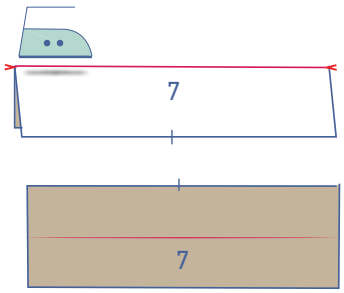

5

Plancha el puño (7) por la mitad, a lo largo, con el derecho de la tela hacia fuera para crear una línea de pliegue.

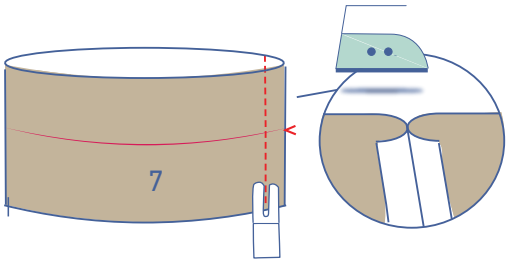

Dobla el puño por la mitad, a lo ancho, con el derecho de la tela hacia dentro. Sujeta con alfileres y cose los extremos cortos. Plancha las costuras abiertas.

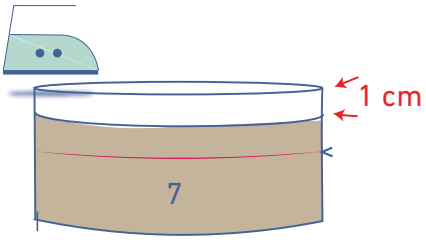

Plancha el borde que no tiene marca 1 cm hacia el revés.

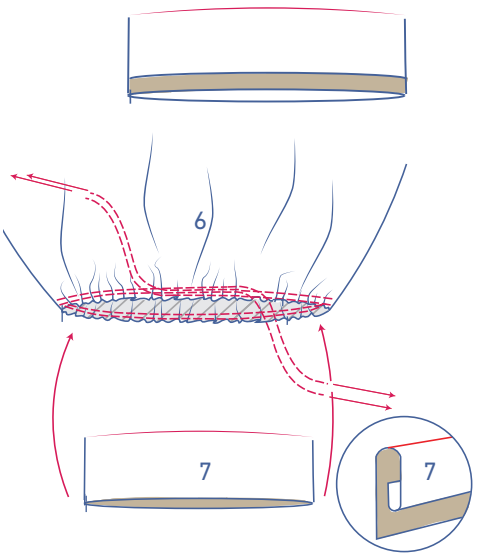

Con puntada larga y poca tensión de hilo, cose 2 líneas paralelas en el bajo de la manga. Con cuidado, tira de los hilos para fruncir la tela. El bajo de la manga debe quedar perfectamente alineado con el puño. Desliza el puño dentro de la manga.

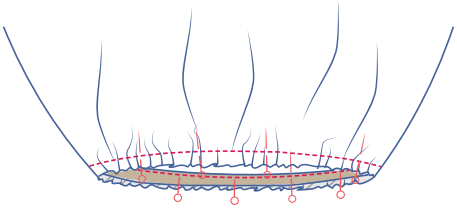

Sujeta el borde sin planchar del puño al bajo de la manga por el interior (= el revés de la tela). Distribuye los frunces de forma uniforme y cose. Retira los hilos de fruncido una vez hayas terminado.

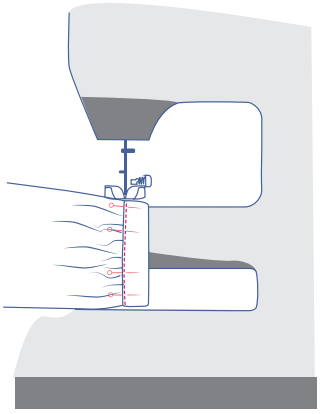

Coloca el puño sobre el derecho de la manga. Coloca el borde planchado justo sobre la costura anterior. Cose cerca del borde.

6

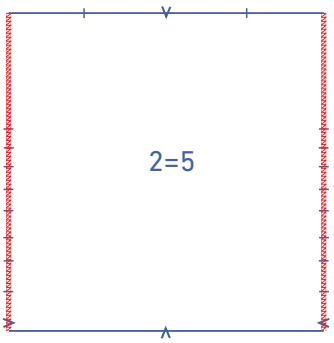

Remata las costuras laterales de la pieza delantera de la falda (2) y de la trasera (5).

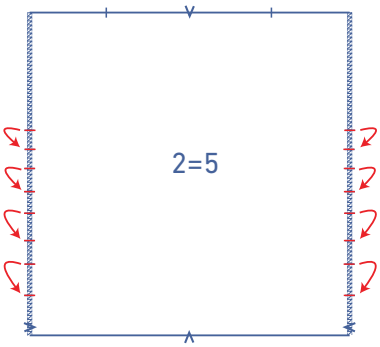

Superpón cuidadosamente las marcas de los laterales de las piezas de la falda.

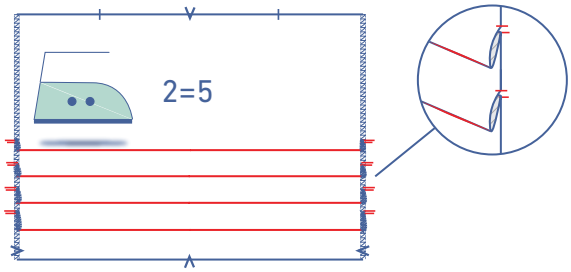

A continuación, plancha los pliegues de las piezas de la falda hacia delante, con el derecho de la tela hacia fuera.

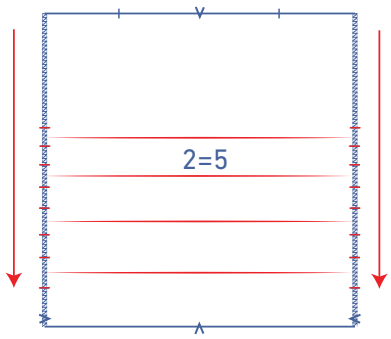

Vuelve a abrir.

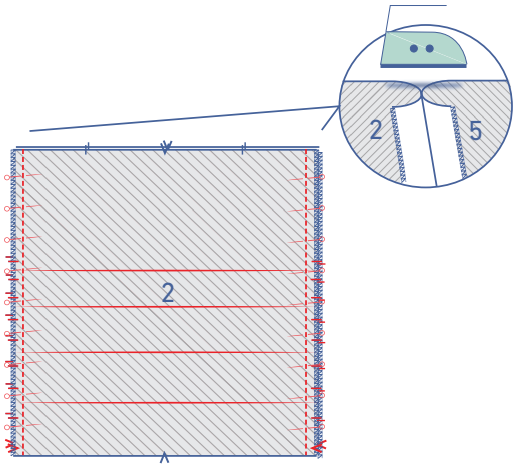

Sujeta con alfileres y cose los costados delanteros y traseros de la falda cuando estos están completamente desplegados (= ¡sin los pliegues!), haciendo coincidir las marcas y las líneas de pliegue. Plancha las costuras abiertas.

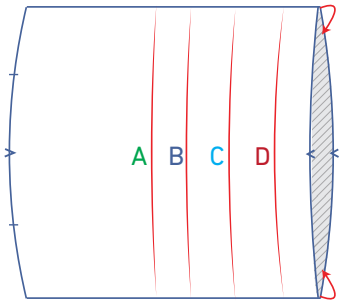

Cose los pliegues en su posición por todo alrededor, según las medidas indicadas.

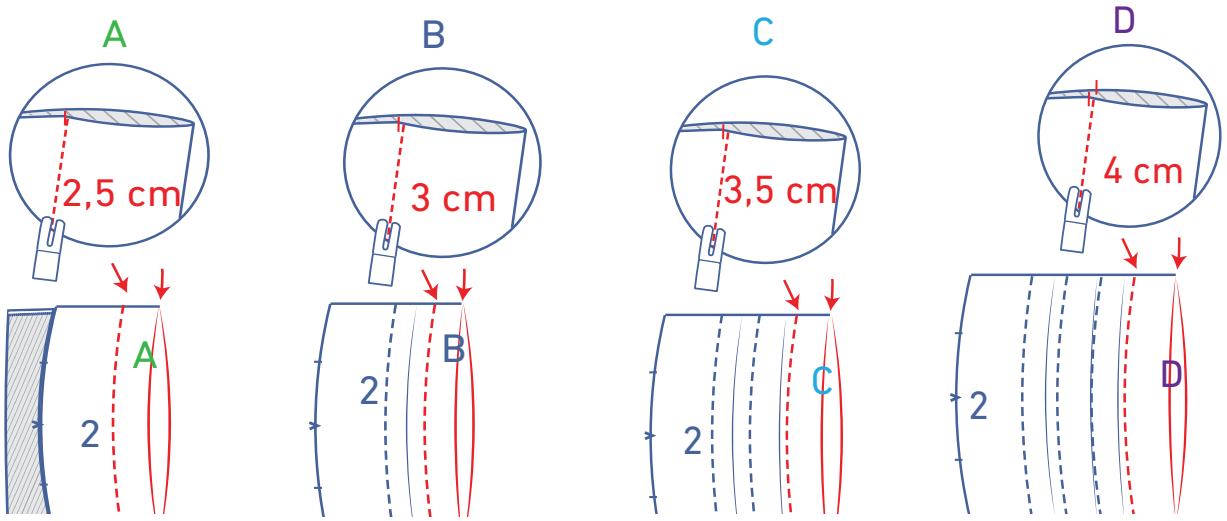

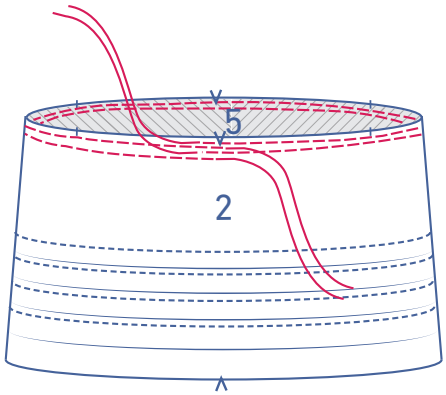

7

Con puntada larga y poca tensión de hilo, cose 2 líneas paralelas en la parte superior de la falda.

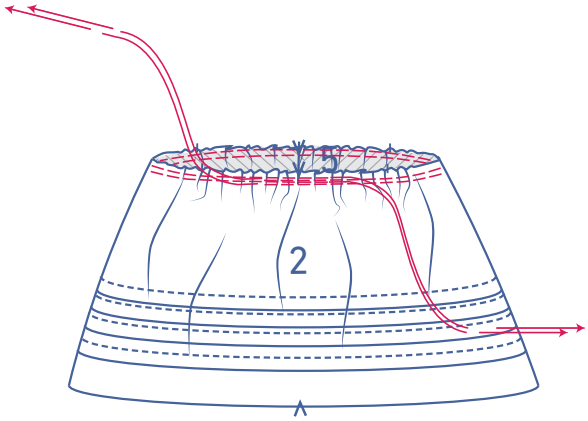

Tira cuidadosamente de los hilos para fruncir la tela.

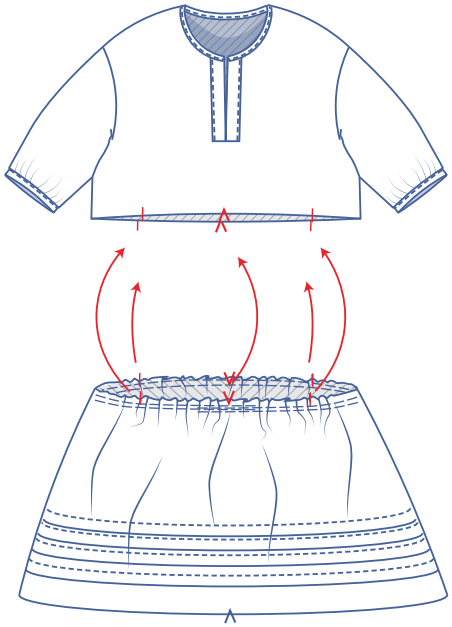

La parte superior de la falda debe quedar alineada con la parte baja de la pieza superior. Sujeta con alfileres y distribuye los frunces de forma uniforme, de manera que las marcas queden perfectamente alineadas.

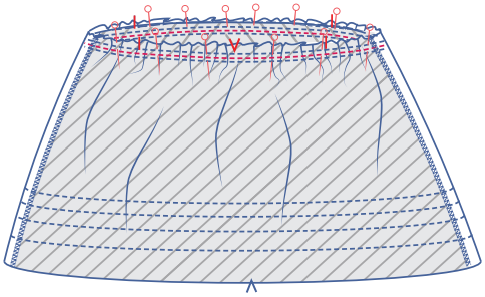

Cose entre los hilos de fruncido y retira estos una vez que hayas terminado.

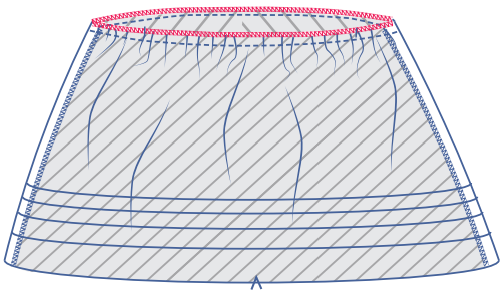

Pule juntas las costuras.

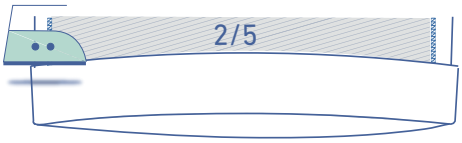

8

Plancha el dobladillo por las marcas en V.

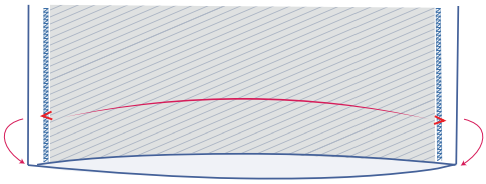

Vuelve a abrir.

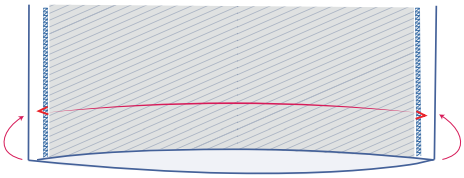

Coloca el borde contra la línea de pliegue y vuelve a doblar otra vez.

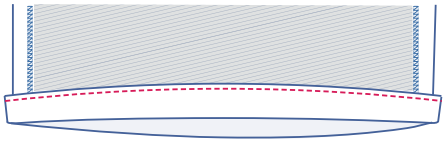

Cose junto al borde.