River by Fibre Mood

River by Fibre Mood

***☆☆

2 - 14 años

'I'm singin' in the rain'...¡Y salto en los charcos!
River es una parka para la lluvia realizada en tela impermeable.
Tiene una capucha desmontable, dos prácticos bolsillos y se cierra en un instante gracias a sus botones a presión.
También puedes confeccionar la parka en tela de algodón.

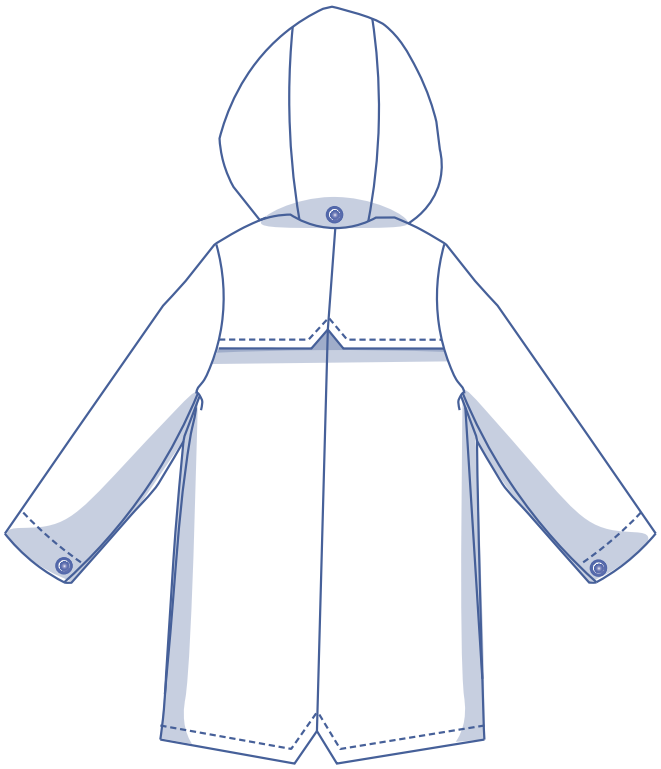

guía de tallas (en cm)

talla (edad)	2	3	4	5	6	8	10	12	14
AL	92	98	104	110	116	125	137	150	160
CP	52	54	56	58	60	64	68	72	76
CA	56	58	60	62	64	68	72	76	80

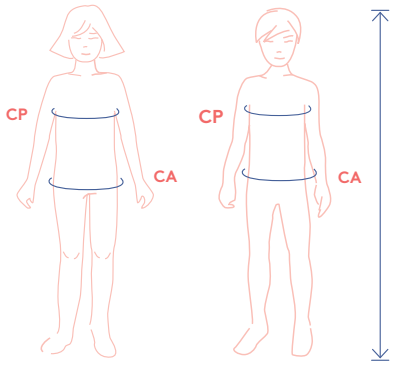

Altura (AL)
Contorno de pecho (CP): mide alrededor de la parte más amplia de tu pecho.
Contorno de cadera (CA): mide alrededor de la parte más ancha de tu cadera.

medidas de la prenda acabada (en cm)

Las medidas de esta tabla son las medidas del patrón terminado según el tejido utilizado y sirven como referencia. Se ha añadido holgura a la prenda (además de las medidas justas del cuerpo) para un ajuste más cómodo y para conseguir un corte en concreto (ajustado, suelto, oversize). Según tu estilo, puedes elegir una talla más o menos de la que te correspondería en base a las medidas de tu cuerpo.

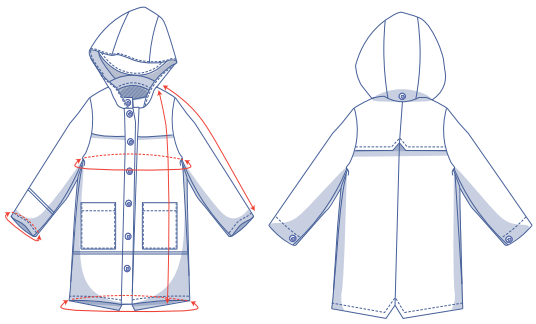

Puedes alargar o acortar la pieza de patrón

talla (anos)	2	3	4	5	6	8	10	12	14
largo	50	53,25	56,5	59,5	62,75	69	75,25	81,5	87,75
largo de manga*	40	44,5	47,5	50,25	52	56,25	61	66	70,75
contorno pecho	69	71	73	75	77	81	85	89	93
contorno dobladillo	75,75	78,25	80,5	83	85,5	90	94,75	99,25	103,75
contorno puño	22,75	23,25	23,75	24,25	24,75	25,25	26,75	28,25	29,75

** Incluye largo de hombro.*

Compara las medidas indicadas con las medidas tomadas o deseadas. Alarga o acorta la parka y/o las mangas cortando las partes del patrón por las líneas dobles y luego separándolas o superponiéndolas los centímetros deseados. Asegúrate de que las líneas CD y CT y las costuras laterales están siempre bien rectas.

IMPORTANTE

Adapta la cantidad de tela en base a las alteraciones.

telas recomendadas

Confecciona el abrigo River en tela de abrigo o impermeable. La sarga de algodón es la mejor opción si estás buscando el estilo parka. Sin embargo, ten en cuenta que tendrás que hacer algunas modificaciones en los acabados.

materiales

- Hilo
- Entretela termoadhesiva: máx. 45 cm
- Botones a presión (Ø 1,5 cm): 12 (t. 2 – 4 años), 13 (t. 5 – 6 años), 14 (t. 8 – 10 años) 15 (t. 12 – 14 años)
- Cinta de doble cara (para pegar costuras)
- Tela de forro: máx. 40 cm
- Tela: ver tabla

tela (en cm)	2	3	4	5	6	8	10	12	14
tela de 140 cm de ancho	110	115	125	130	155	165	170	180	190

Puedes encontrar el plano de corte en la página 6 de las instrucciones de costura.

Proud to be #Sewista

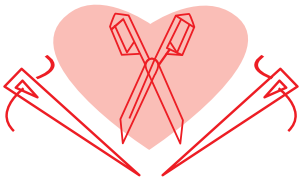

piezas y márgenes de costura (en cm)

Antes de cortar el patrón debes dibujar un margen de costura en torno a las piezas como se indica en las ilustraciones.

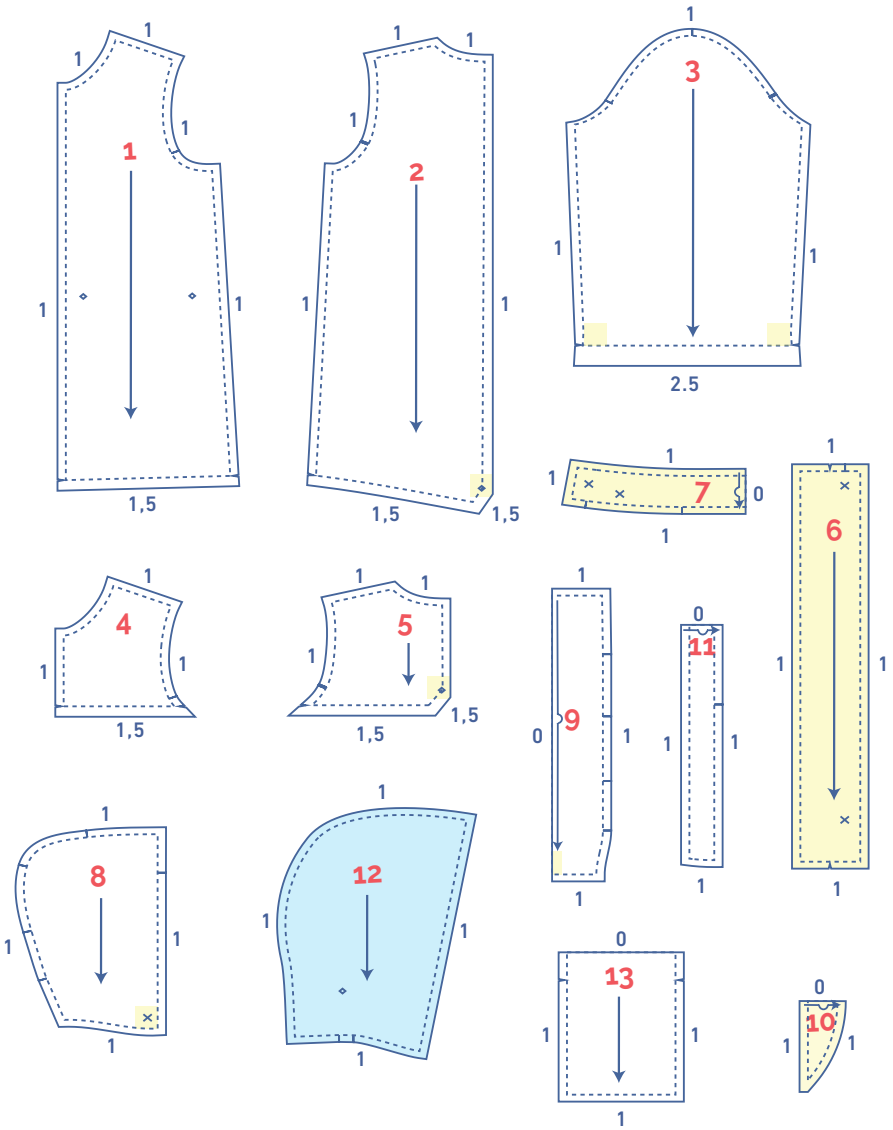

1. delantero: 2x
2. trasero: 2x
3. manga: 2x
4. canesú delantero: 2x
5. canesú trasero: 2x
6. tapeta abotonadura: 2x
7. cuello: 2x en doblez de la tela
8. capucha: 2x
9. banda central capucha: 1x en doblez de la tela
10. visera capucha: 2x en doblez de la tela
11. vista capucha: 1x en doblez de la tela
12. forro capucha: 2x
13. bolsillo: 2x

IMPORTANTE

Las piezas destacadas en amarillo claro llevan entretela termoadhesiva en el revés de la tela.

plano de corte para telas de 140 cm de ancho

Antes de empezar a coser asegúrate de pasar todas las marcas a la tela:

- Haz un corte en el papel y en la tela en los lugares donde hay indicada una línea vertical (I) y una doble línea vertical (II).
- Haz una muesca en la tela en la marca en V o a la altura del final del dobladillo.
- Corta una pequeña esquina de tela en las piezas colocadas en el doblez de la tela, para marcar su centro.

Indica puntos importantes en el patrón:

- Marca la posición de los botones a presión a mano, con un hilván (⌞), cosiendo por el medio (✕).
- Marca el bolsillo y final de la pinza a mano, con un hilván (⌞), cosiendo por el medio (◇).

2 - 5 años

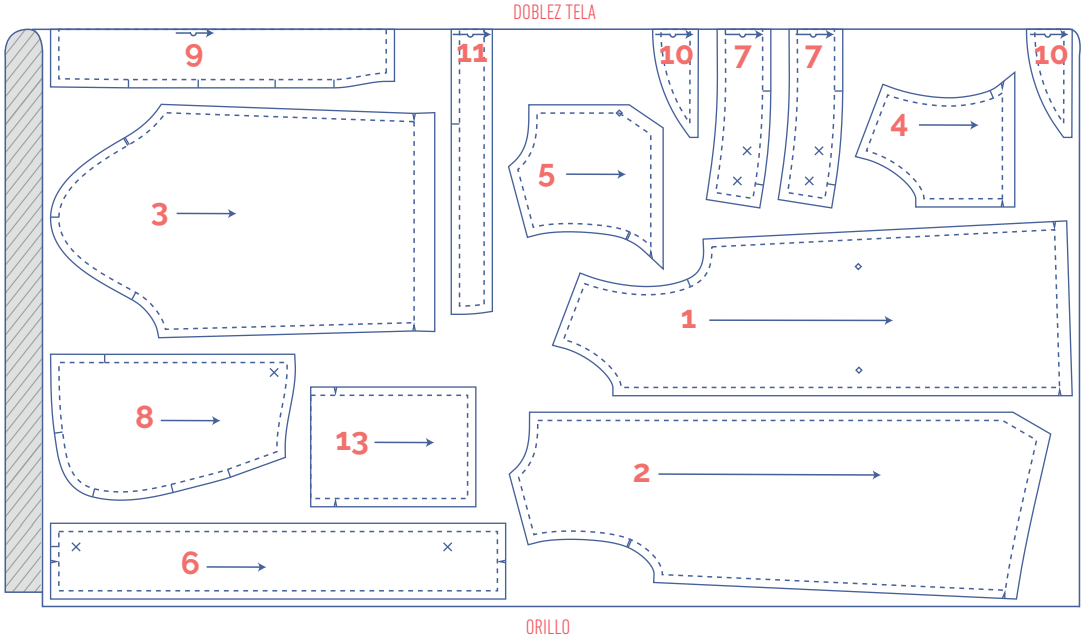

6 - 14 años

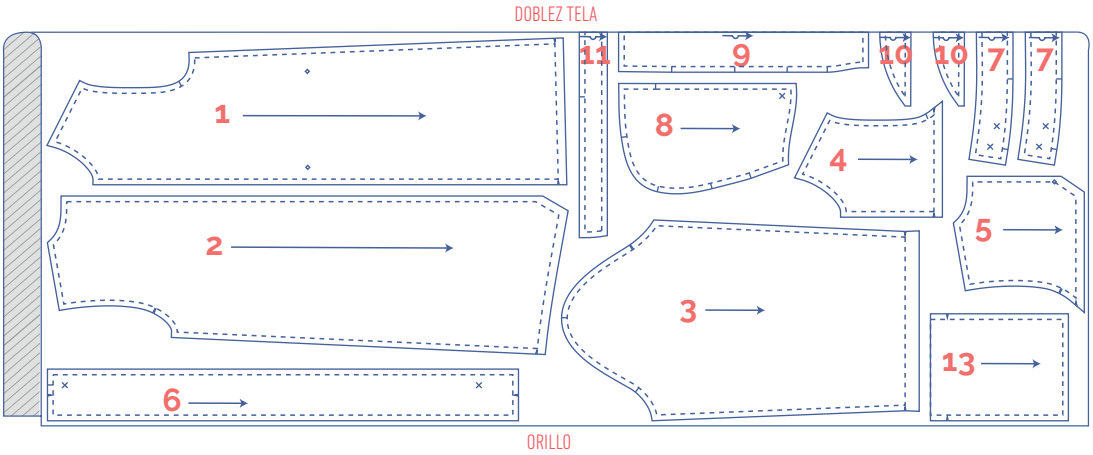

plano de corte para forro de 140 cm de ancho (t. 2 - 14 años)

2 - 14 años

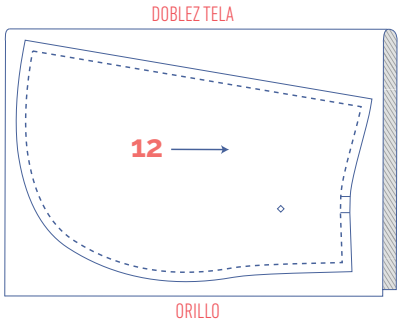

confección

La confección y el acabado de la prenda dependerá del tejido empleado, es decir, tela impermeable o tela de abrigo. Este tejido no se deshilacha, por lo que no es necesario sobrehilar los bordes. Sin embargo, si utilizas una tela que sí se deshilacha, asegúrate de rematar los bordes.

Los alfileres no están indicados para la tela impermeable. En su lugar, utiliza pinzas o clips. En el caso de usar clips, sujeta solo en el margen de costura.

Utiliza un prensatelas de teflón o pega una cinta adhesiva en el prensatelas para que la tela deslice con facilidad.

Coloca un paño sobre la tela cuando la planches. Las piezas se cosen siempre con los derechos enfrentados, a menos que se indique lo contrario.

D	delantero
T	trasero
DD	delantero derecho
DI	delantero izquierdo
CD	centro delantero
CT	centro trasero
	derecho
	revés
	derecho forro
	revés forro
	entretela termoadhesiva

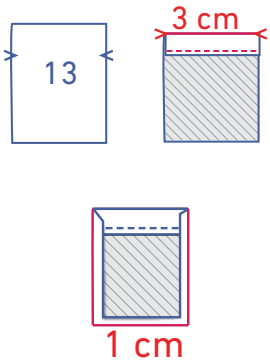

1

Plancha la parte superior del bolsillo (13) por las marcas en V hacia el revés. Cose cerca del borde.

Plancha el margen de costura de los otros tres lados hacia el revés.

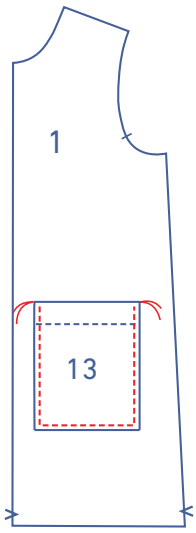

Utiliza la cinta de doble cara para colocar el bolsillo en la posición indicada en la pieza delantera (1). Cose junto al borde.

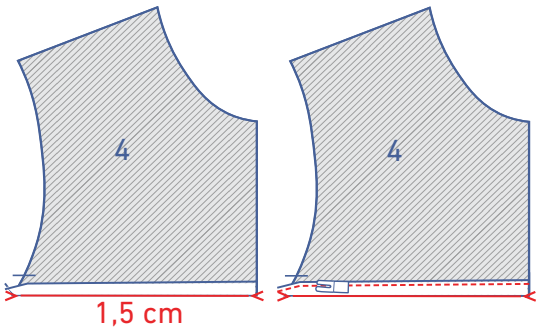

2

Plancha o pega la parte inferior de la pieza de los hombros delantera (4) hacia el revés de la tela. Cose a una distancia del ancho del prensatelas.

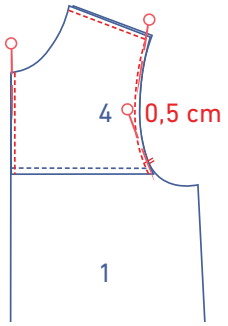

Sujeta la pieza delantera superior con la delantera, con las marcas alineadas. Cose ambas piezas por el CD, los hombros y la sisa, a 0,5 cm del borde.

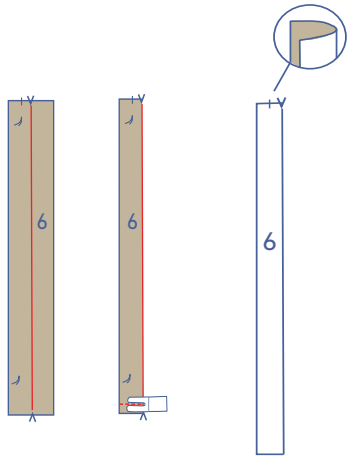

3

Dobla la tapeta (6) por la mitad, por la línea de pliegue, con el derecho de la tela hacia dentro. Cose el extremo corto inferior. Pon del derecho.

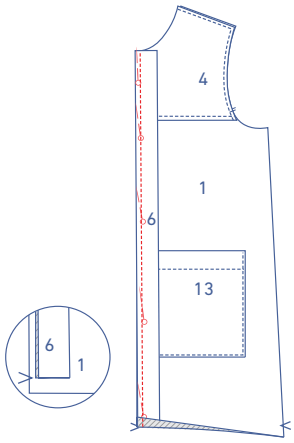

Sujeta y cose los bordes de la tapeta al CD por el derecho de la pieza. El borde rematado de la tapeta debería estar alineado con la marca en V del delantero que indica la altura del dobladillo acabado. Pliega el dobladillo por la marca en V sobre la tapeta con el derecho de la tela hacia dentro.

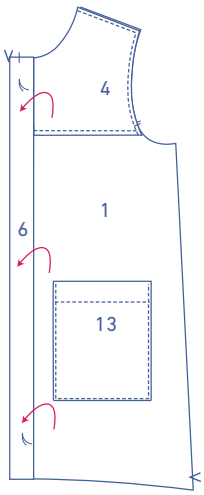

A continuación, dobla la tapeta hacia arriba y coloca el dobladillo del derecho. Si quieres, puedes asegurar el margen de costura de la tapeta con cinta de doble cara.

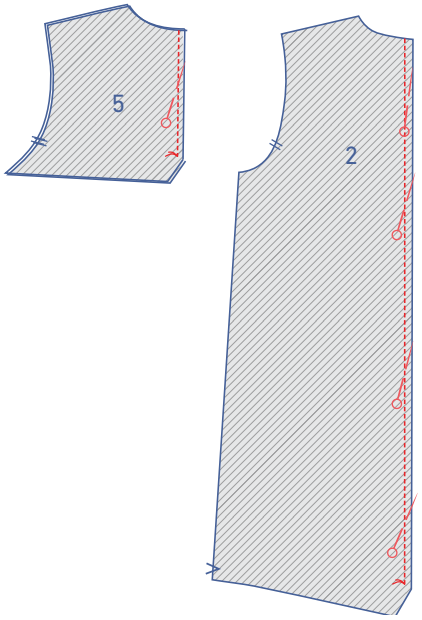

4

Sujeta y cose el CT de la pieza trasera (2) al canesú trasero (5) hasta llegar al hilván.

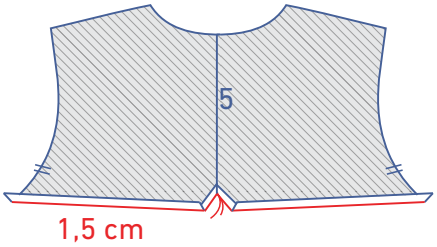

En el canesú trasero, plancha o pega el margen de costura inferior hacia el revés de la tela. Cose cerca del borde.

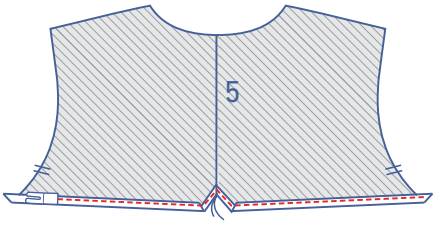

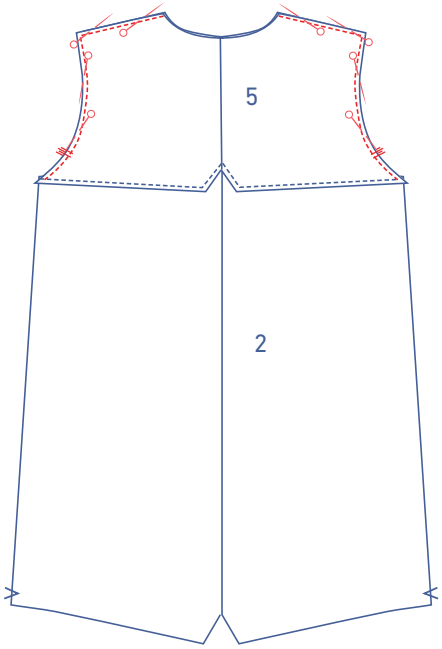

Sujeta el canesú a la pieza trasera (2), haciendo coincidir las marcas. Cose ambas piezas por los hombros y la sisa a 0,5 cm del borde.

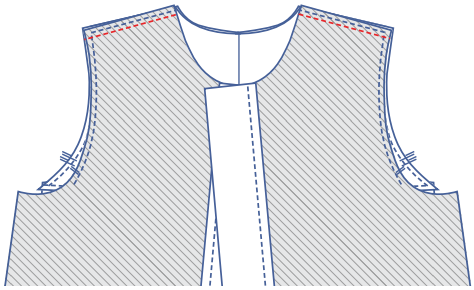

5

Sujeta y cose los hombros. Plancha o pega las costuras abiertas.

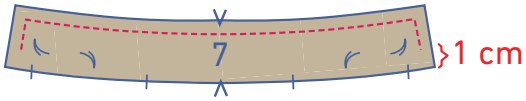

6

Sujeta y cose las dos piezas de cuello (7) con los derechos enfrentados. Empieza y termina a 1 cm de la parte inferior del cuello.

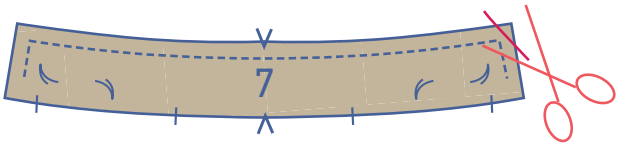

Recorta el margen de costura de las esquinas y vuelve el cuello del derecho.

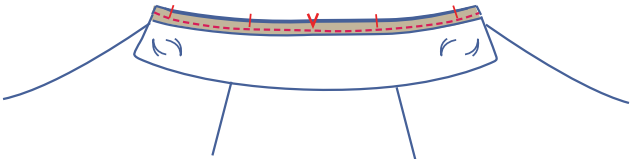

Sujeta y cose 1 de los bordes del cuello a la línea de cuello por el derecho del abrigo.

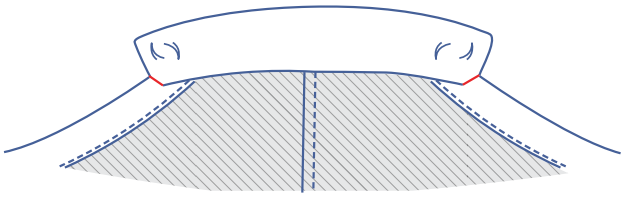

Vuelve el cuello hacia arriba y deja bien plana la parte interior. Pega o cose. Dobla en la esquina en el CD para que no se vea el margen de costura desde el derecho de la pieza.

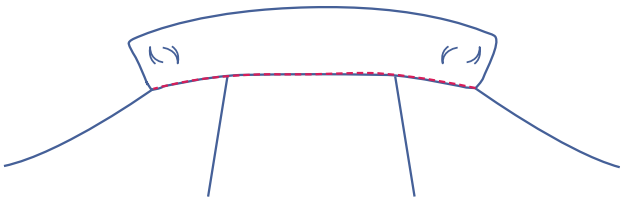

Realiza un pespunte en la costura de montaje por el derecho de la prenda.

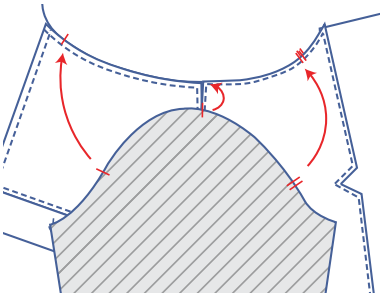

7

Sujeta la manga (3) al cuerpo haciendo coincidir las marcas. El corte simple indica el delantero, mientras que el corte doble indica la espalda. La marca superior tiene que estar alineada con la costura de hombros.

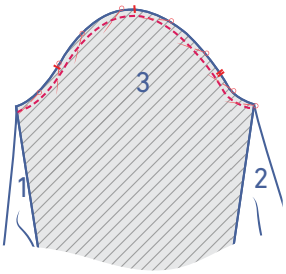

Realiza pequeños cortes en la costura para que la curva quede bien ajustada.

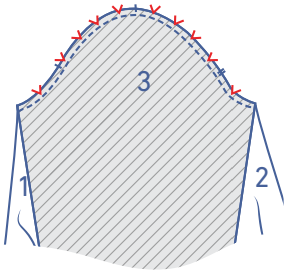

Dobla la manga y el abrigo por la mitad con el derecho de la tela hacia dentro. Sujeta y cose la parte inferior de brazo y costado.

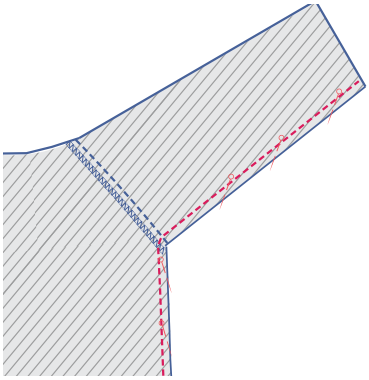

Pliega el dobladillo de la manga por las marcas en V hacia el revés de la tela. Cose cerca del borde.

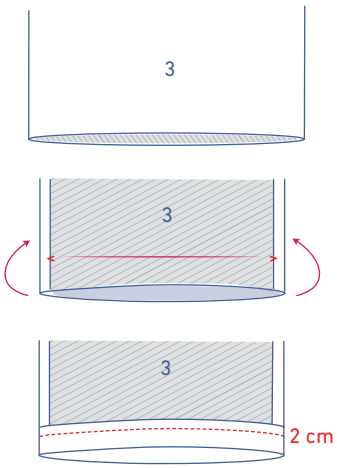

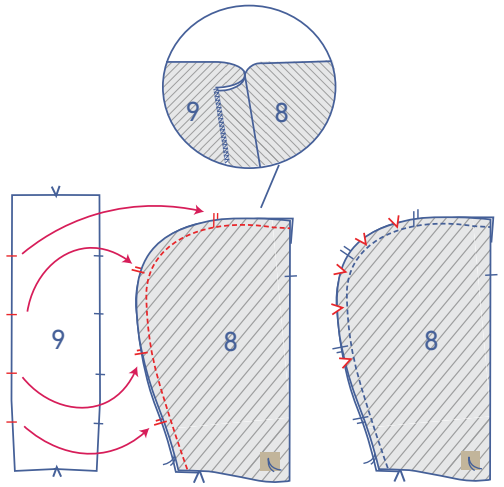

8

Sujeta y cose las piezas de la capucha (8) a la banda central de la capucha (9), haciendo coincidir las marcas. Realiza pequeños cortes en el margen de costura para conseguir una buena curva. Plancha o pega el margen de costura hacia la banda.

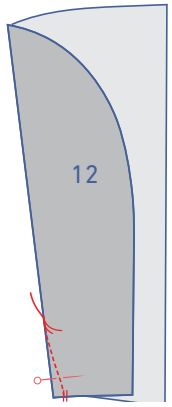

Dobla las pinzas del borde inferior del forro de la capucha (12) con el derecho de la tela hacia dentro. Cose las pinzas en dirección al hilván. Continúa cosiendo más allá del hilván, fuera de la tela. Corta los hilos y haz un nudo.

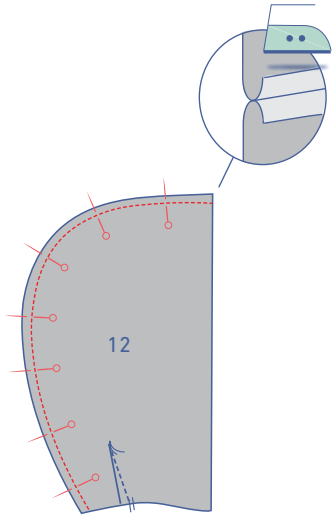

Sujeta y cose las dos piezas del forro de la capucha. Plancha abiertas las costuras.

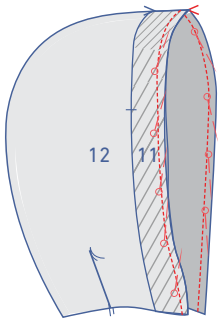

Sujeta y cose el forro de la capucha a la vista de la capucha (11) con las dobles marcas alineadas. Las marcas en V de la vista deberían coincidir con las costuras del forro de la capucha.

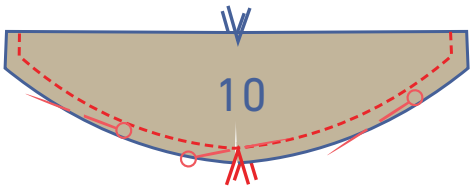

Sujeta y cose el borde curvo de las piezas de la visera de la capucha (10), con los derechos enfrentados.

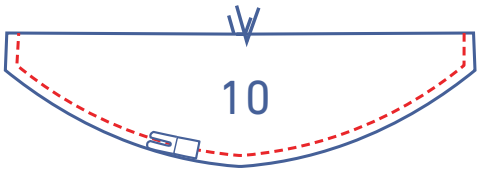

Después, vuelve la visera del derecho. Realiza un pespunte alrededor a una distancia del ancho del prensatelas.

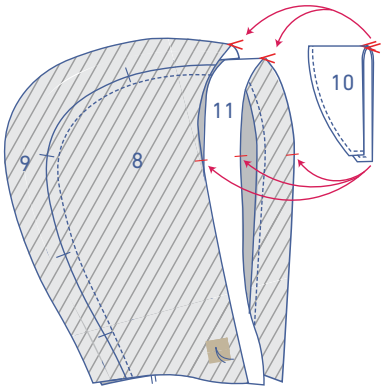

Coloca el borde del forro de la capucha encima de la capucha con los derechos encarados. Desliza la visera entre las dos piezas de la capucha, asegurándote de que los bordes están alineados. Los bordes ya rematados de la visera deberían coincidir con las marcas.

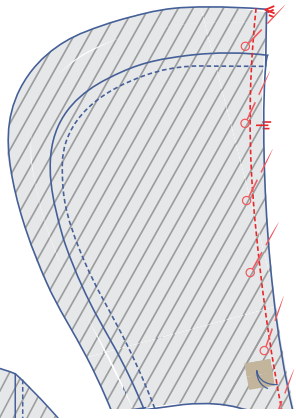

Sujeta y cose todas las piezas juntas.

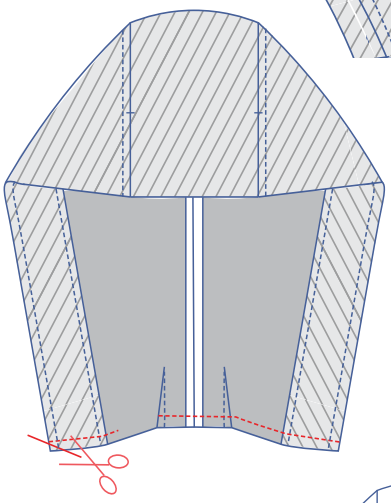

Sujeta y cose la parte inferior de la capucha (con el forro de la capucha y la capucha aún con los derechos enfrentados). Deja una abertura para poder darle la vuelta más tarde. Rebaja los márgenes de costura de las esquinas y pon la capucha del derecho.

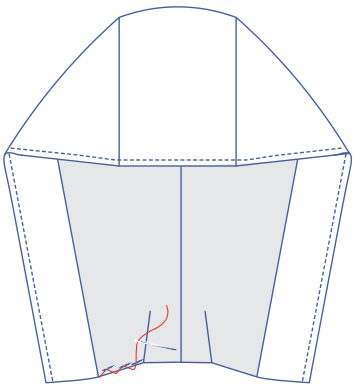

Cierra la abertura de la capucha con unas puntadas a mano.

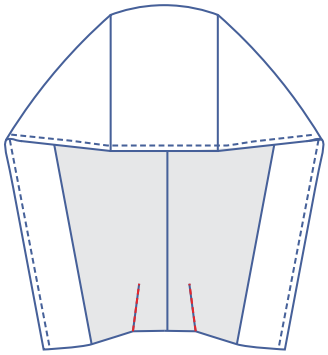

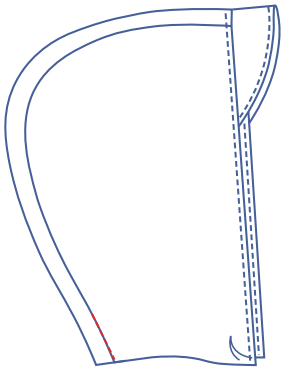

Asegura las dos piezas de la capucha cosiendo justo por encima de la banda central, por las pinzas, por el derecho de la pieza.

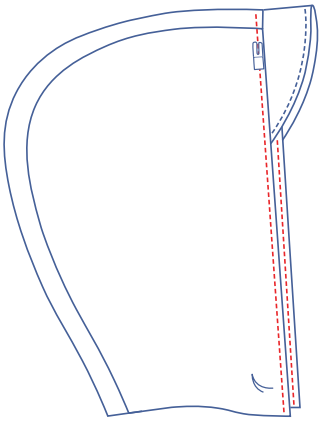

Realiza un pespunte alrededor de la parte frontal de la capucha, a una distancia del ancho del prensatelas.

9

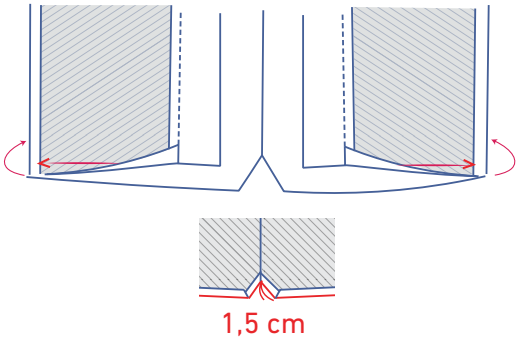

Termina el dobladillo. Dobla el margen de costura 1,5 cm hacia el revés de la tela y cose.

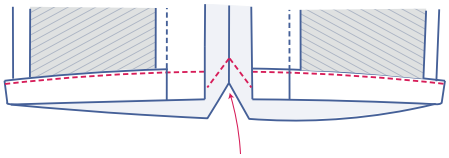

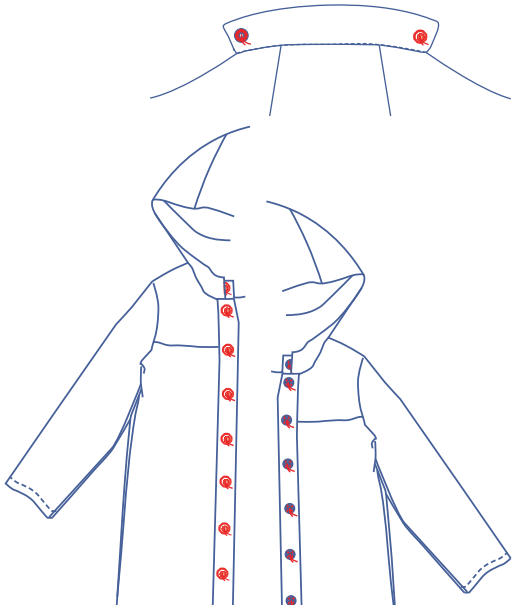

10

Coloca los botones a presión en los lugares indicados.

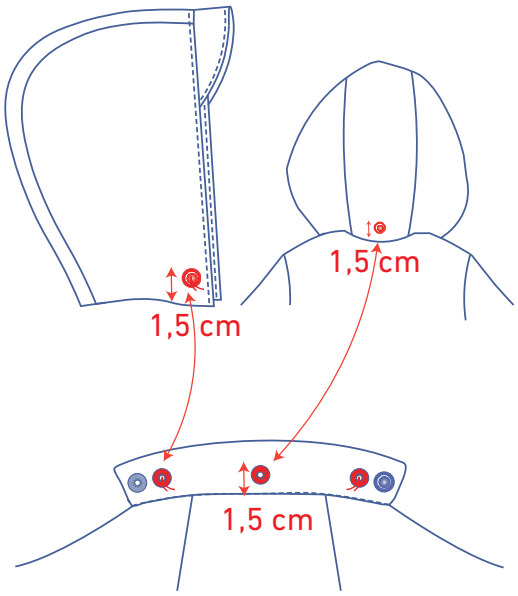

Coloca un botón a presión a cada lado de la capucha, de forma que queden perfectamente alineados con los del cuello.
Coloca un botón a presión en el medio de la banda central, a 1,5 cm del borde inferior y a la mitad del cuello.

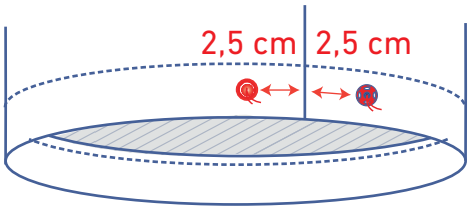

Coloca los botones a presión en el dobladillo de la manga, cada uno a 2.5 cm de distancia de la costura, y a la mitad de la altura del dobladillo.