Mira by Fibre Mood

Mira by Fibre Mood

***☆☆

32 - 58

Mira es un vestido de verano amplio de línea A. Si te gusta menos holgado puedes hacer las bandas más estrechas para que haya menos tela fruncida. ¿Sueñas con vestidos románticos? ¡Prueba a coser cintas decorativas entre las costuras! También puedes optar por una versión más larga utilizando nuestra técnica para alargar patrones.

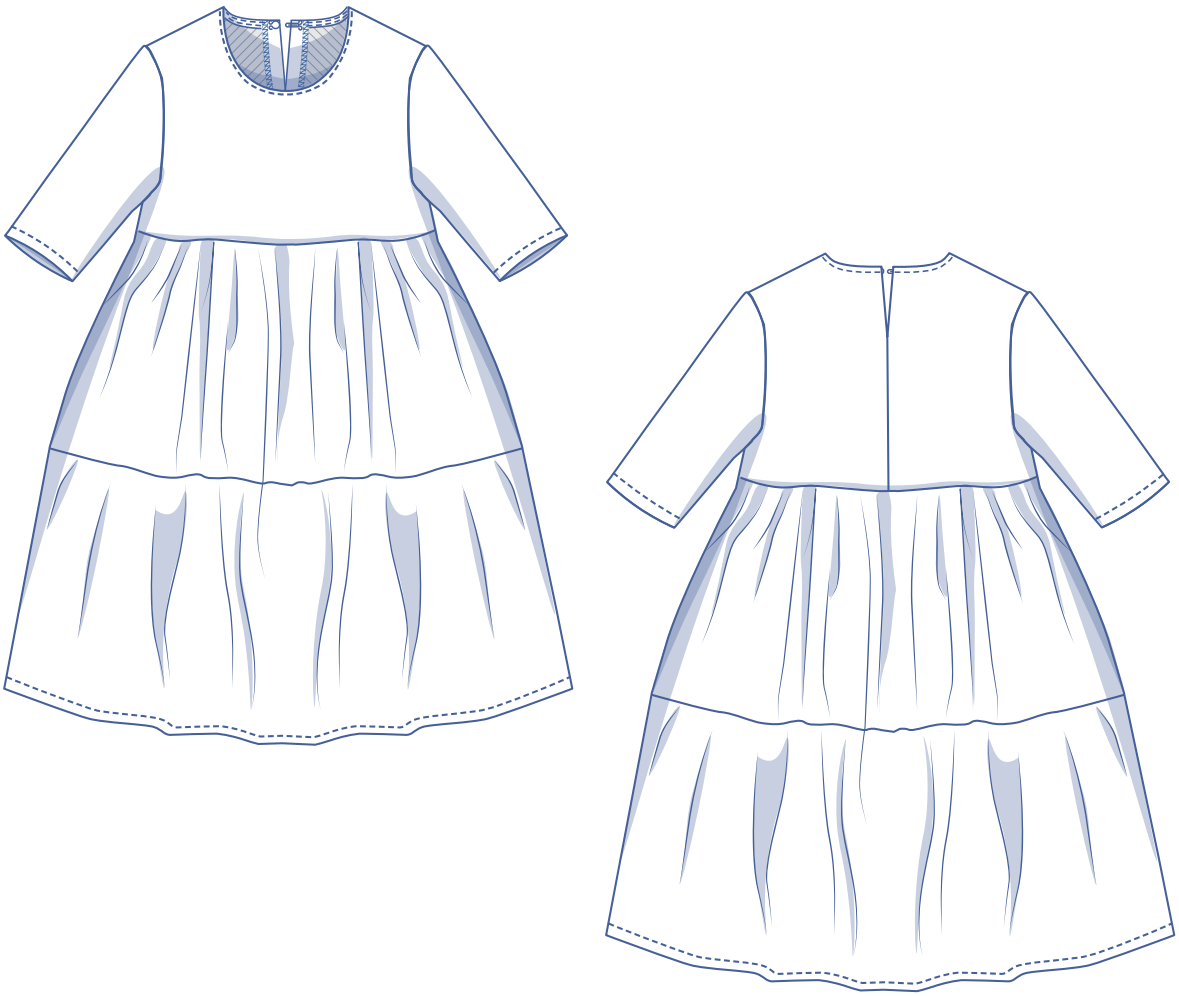

guía de tallas (en cm)

talla	32	34	36	38	40	42	44	46	48	50	52	54	56	58
AL	160	164	166	167	168	169	170	171	172	172	172	172	172	172
CP	76	80	84	88	92	96	100	104	116	122	128	134	140	146
CA	86	90	94	97	100	103	106	109	115	120	125	130	135	140

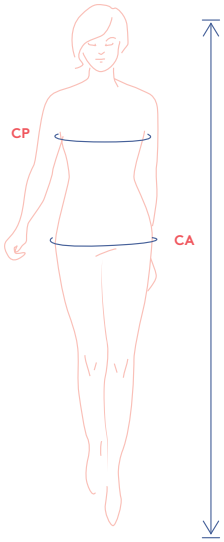

Altura (AL)
Contorno de pecho (CP): Mide alrededor de la parte más amplia de tu pecho.
Contorno de cadera (CA): Mide alrededor de la parte más ancha de tu cadera.

medidas de la prenda acabada (en cm)

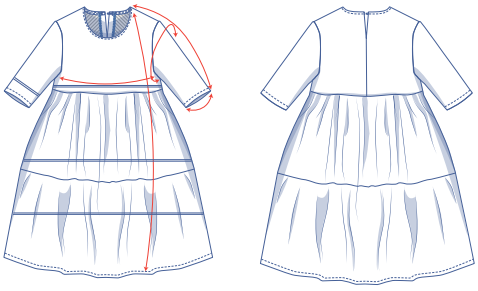

Puedes alargar o acortar la pieza de patrón

Compara las medidas indicadas con las medidas tomadas o deseadas. Alarga o acorta el vestido y/o las mangas cortando las partes del patrón por las líneas dobles y luego separándolas o superponiéndolas los centímetros deseados. Asegúrate de que las líneas CD y CT y las costuras laterales están siempre bien rectas.

IMPORTANTE

Adapta la cantidad de tela en base a las alteraciones que hagas en el patrón.

talla	32	34	36	38	40	42	44	46	48	50	52	54	56	58
largo	86,75	87,25	87,75	88,5	89	89,5	90,5	91,5	92,75	94	95,25	96,5	97,75	98,75
largo de manga*	52,5	53	53,5	54	54,5	55	55,75	56,25	56,75	57,5	58,25	58,75	59,5	60,25
1/2 contorno de pecho	43,75	45,75	47,75	49,75	51,75	53,75	55,75	57,75	60,75	63,75	66,75	69,75	72,75	75,75
parte superior brazo	30	31,25	32,5	33,75	35	36,25	37,5	38,75	42,25	44	46	48	50	52
puño	32,5	33,75	34,75	36	37	38,25	39,5	40,5	44	46	47,5	49,75	51,75	53,75

** El largo de manga incluye el hombro.*

materiales

- Hilo
- Corchete: 1
- Entretela termoadhesiva: máx. 15 cm
- Cintas decorativas* (opcional): máx. 350 cm
- Tela: ver tabla

** Puedes coser cintas entre las diferentes partes del patrón. Para coser la cinta en la manga, corta la pieza del patrón asegurándote de dejar margen de costura en ambas partes.*

tela (en cm)	32	34	36	38	40	42	44	46	48	50	52	54	56	58
tela de 140 cm de ancho	250	255	265	270	280	285	295	300	310	330	340	355	370	395

Puedes encontrar el plano de corte en la página 5 de las instrucciones de costura.

tela recomendada

Usa telas ligeras como el algodón (ya sea con textura o con un estampado sutil) o algo ultra femenino con encaje, broderie anglaise, voile, etc. Elige un tejido blanco para darle un toque extra romántico.

piezas y márgenes de costura (en cm)

Dibuja en el papel un margen de costura de 1 cm en torno a las piezas, salvo que se indique lo contrario.

IMPORTANTE

Las piezas 3 y 5, 4 y 6 son las mismas piezas del patrón.

1. delantero: 1x en el doblez de la tela
2. trasero: 2x
3. banda delantera superior de la falda: 1x en el doblez de la tela
4. banda delantera inferior de la falda: 1x en el doblez de la tela
5. banda trasera superior de la falda: 1x en el doblez de la tela
6. banda trasera inferior de la falda: 1x en el doblez de la tela
7. manga: 2x
8. cinta al bies para el cuello: 1x en el doblez de la tela (cortada al bies). Tendrás que dibujar el patrón: Dibuja un rectángulo utilizando las medidas de la tabla (en cm):

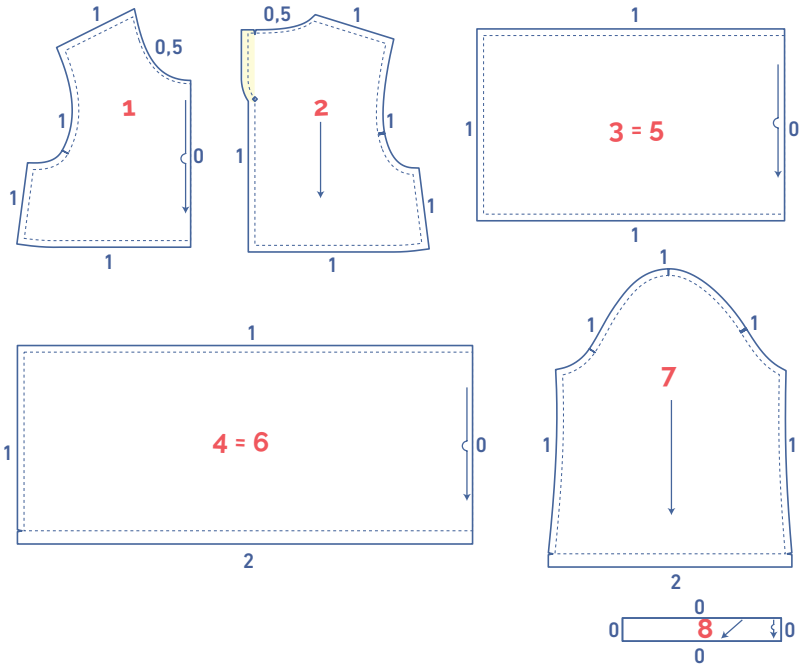

talla	32	34	36	38	40	42	44	46	48	50	52	54	56	58
alto	3,5	3,5	3,5	3,5	3,5	3,5	3,5	3,5	3,5	3,5	3,5	3,5	3,5	3,5
ancho	23	23,5	24	24,5	25	25,5	26	26,5	27,25	28	28,75	29,5	30,25	31

Marca los puntos clave en las piezas del patrón:

- Marca el pico de la abertura de la nuca cosiendo por el centro (◇) con un hilván (◟).

Indica los puntos importantes en los márgenes de costura:

- Marca en el papel y en la tela los puntos indicados con una línea vertical (I) y una doble línea vertical (II).
- Corta una esquina pequeña de tela en la marca V o donde acaba el dobladillo.
- Corta una esquina pequeña (V) en las piezas colocadas en el doblez de la tela, para marcar su centro.

IMPORTANTE

Las piezas destacadas en amarillo suave llevan entretela termoadhesiva en el revés de la tela.

32 - 56

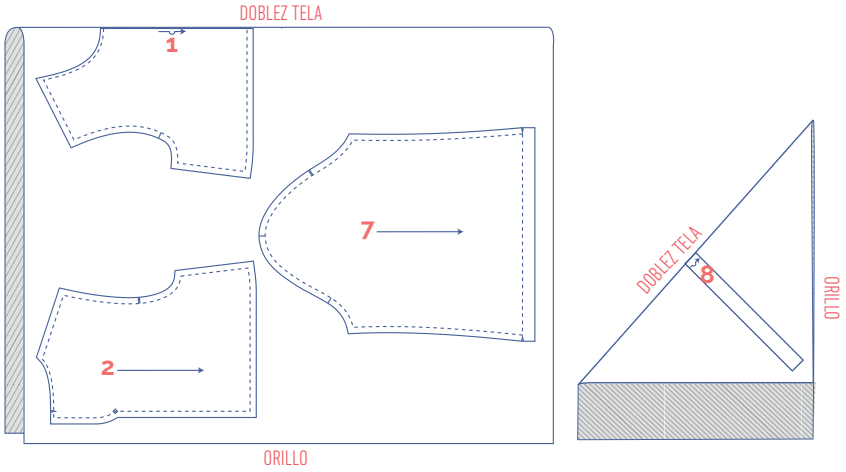
DOBLEZ TELA
1
7
2
ORILLO
DOBLEZ TELA
8
ORILLO

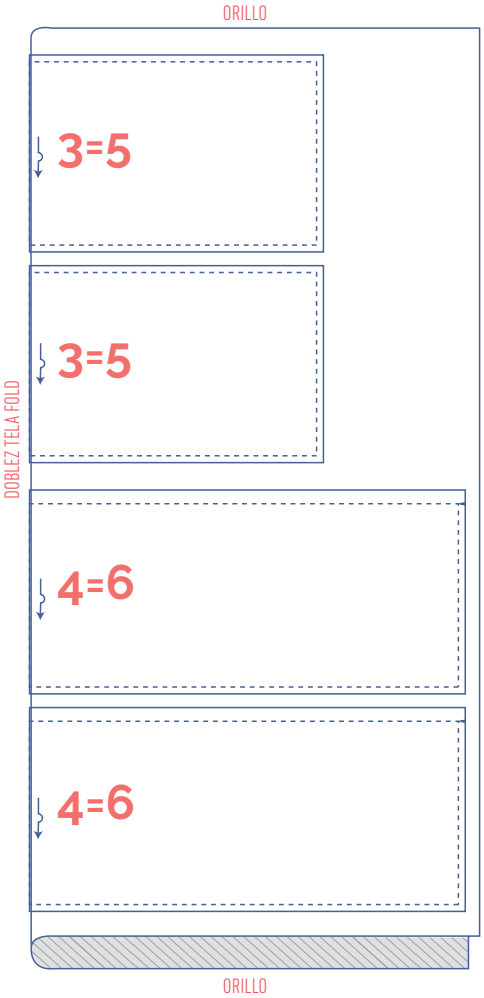
ORILLO
3=5
3=5
DOBLEZ TELA FOLD
4=6
4=6
ORILLO

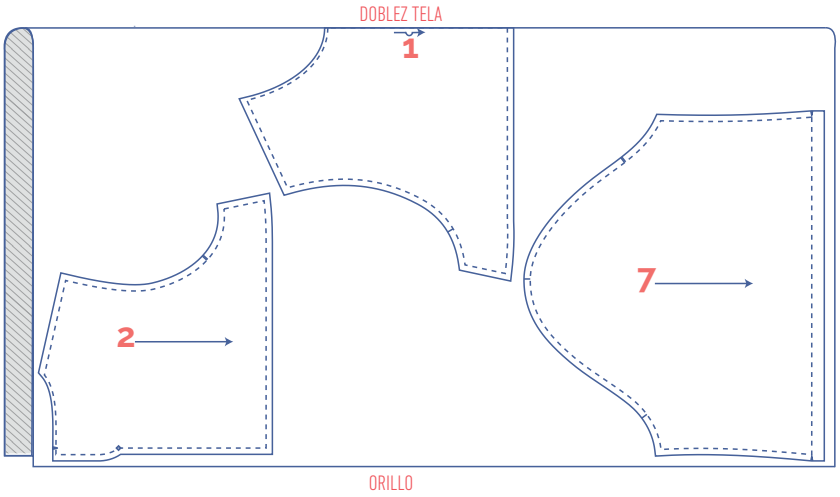
DOBLEZ TELA
1
2
7
ORILLO

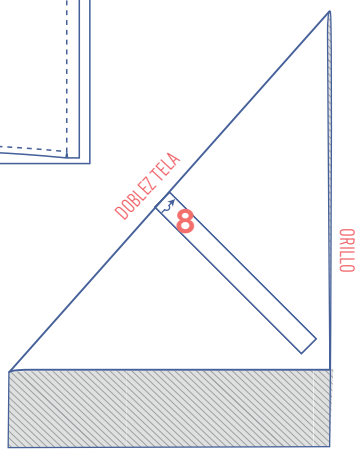
DOBLEZ TELA
8
ORILLO

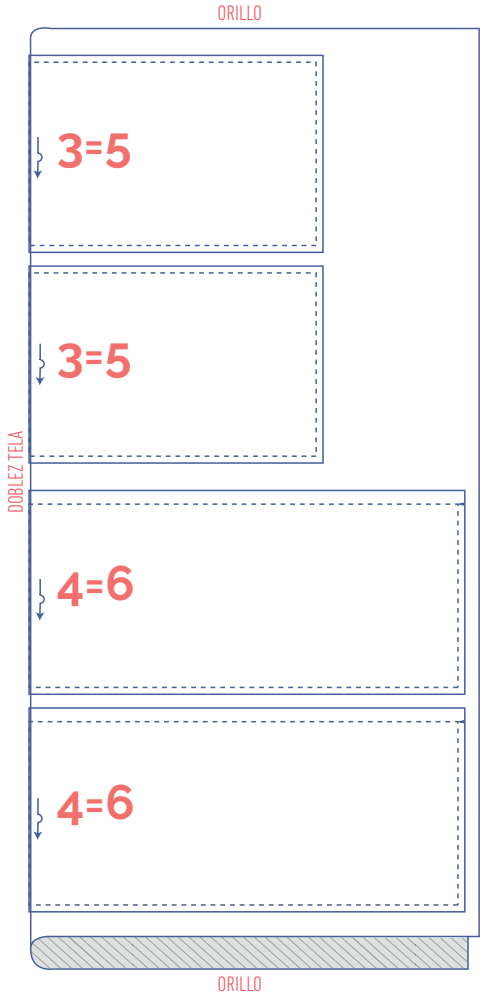
ORILLO
3=5
3=5
DOBLEZ TELA
4=6
4=6
ORILLO

confección

La confección y el acabado de la prenda dependerá del tejido utilizado. Las piezas se cosen siempre con los derechos enfrentados, a menos que se indique lo contrario

D	delantero
T	trasero
	derecho
	revés
	entretela termoadhesiva

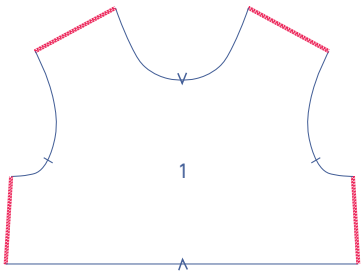

1

Remata los bordes de los hombros y de los costados delanteros (1).

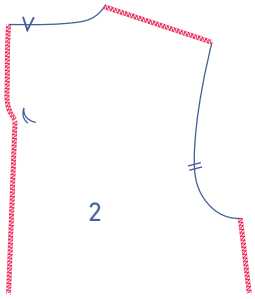

2

Remata los bordes de los hombros, de los costados y del CT (2).

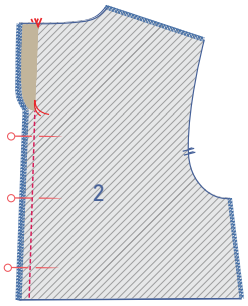

Sujeta con alfileres y cose ambas piezas juntas hasta el hilván.

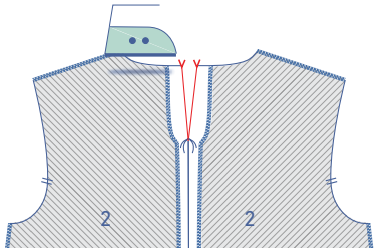

Abre los márgenes de costura de los CT y las vistas de la abertura por las marcas en V para crear un pliegue.

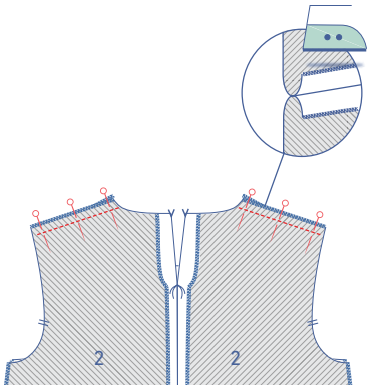

3

Sujeta con alfileres y cose las costuras de los hombros planchándolas abiertas.

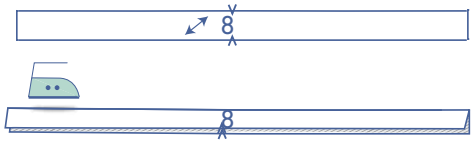

4

Dobla por la mitad, longitudinalmente, la cinta al bies del cuello (8) con el derecho de la tela hacia fuera.

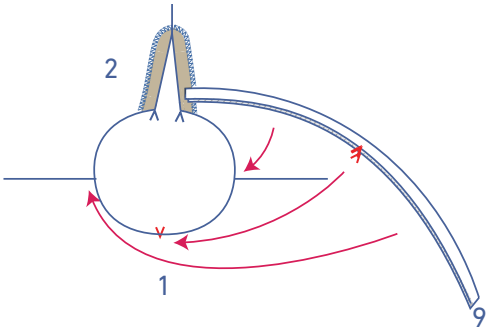

Ahora, vuelve la vista sobre el derecho de la espalda por las marcas en V. Sujeta y cose los bordes de la cinta al bies al cuello. La cinta está por encima de la vista doblada.

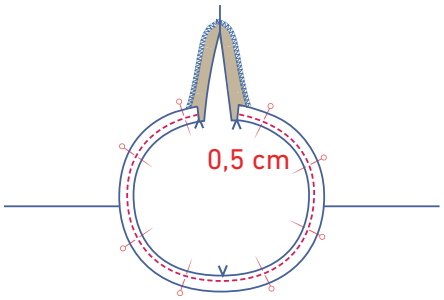

Cose todo a 0,5 cm.

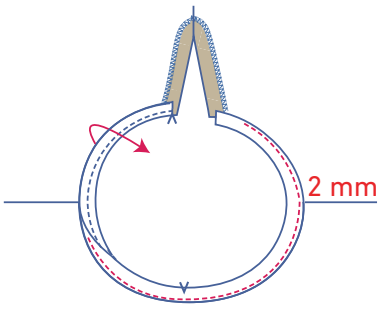

Dobla la cinta al bies y el margen de costura hacia un lado y cose la cinta a 2 mm de la costura, por encima de todas las capas de tela.

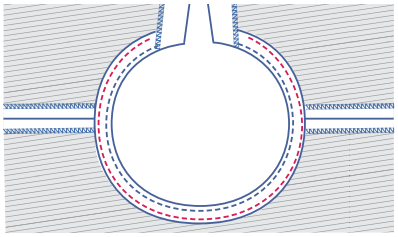

Dobla la cinta al bies totalmente sobre el revés y cose cerca del borde.

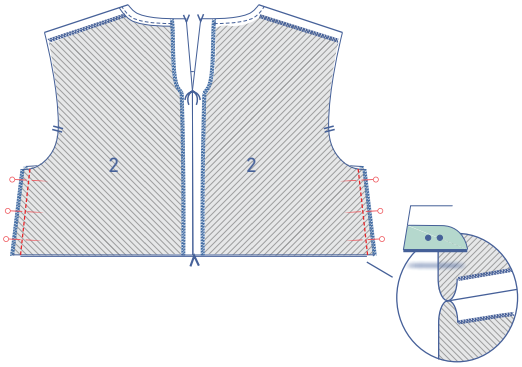

Sujeta y cose los bordes laterales del delantero y el trasero. Plancha las costuras abiertas.

5

Pule los bordes de las mangas (7).

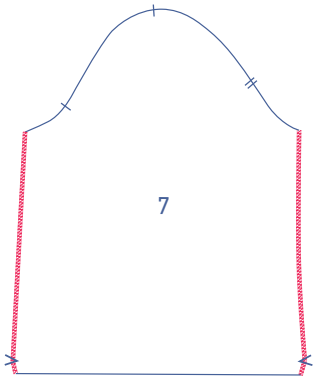

Sujeta con alfileres y cierra las mangas planchando las costuras abiertas.

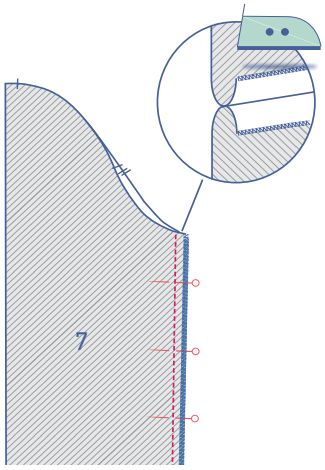

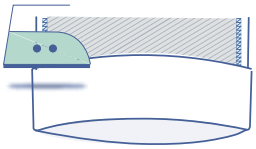

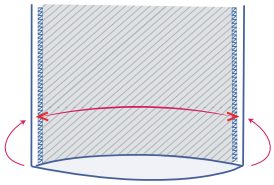

Termina el dobladillo de la manga: plancha el margen de costura hasta la marca en V y vuelve a abrirlo.

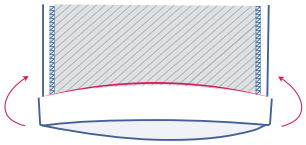

Dobla el borde hasta donde ha quedado marcado el pliegue anterior y dóblalo una vez más.

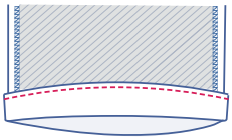

Cose cerca del borde.

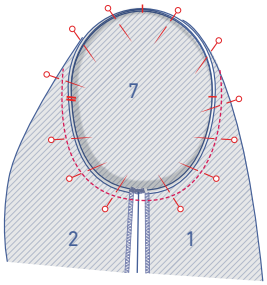

Sujeta con alfileres las mangas al cuerpo haciendo coincidir las marcas. La marca de una línea corresponde al delantero, mientras que la doble marca es la parte de la espalda. La línea del medio coincide con el hombro. Distribuye la tela entre las marcas y cose.

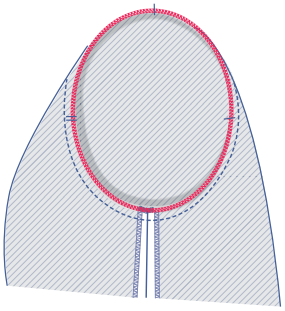

Pule juntas las costuras.

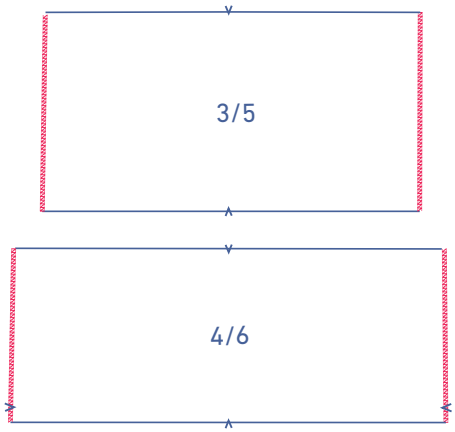

6

Pule los bordes de los costados de todas las piezas de la falda (3/5, 4/6).

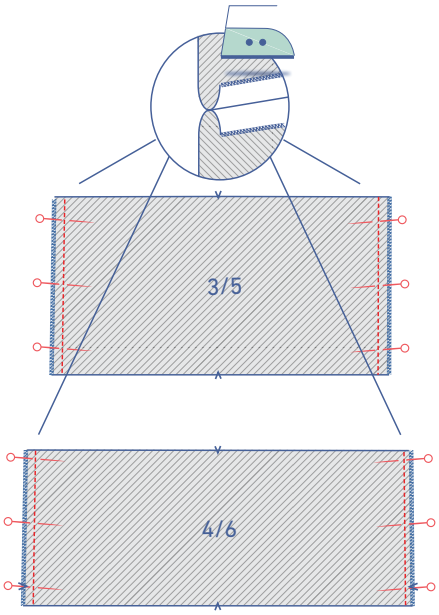

Sujeta y cose las costuras de los costados y plánchalas abiertas.

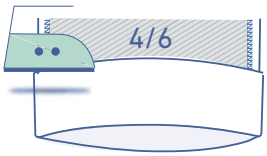

Pule el dobladillo de la banda inferior (4/6): plancha el margen de costura hacia las marcas en V y vuelve a abrirlo.

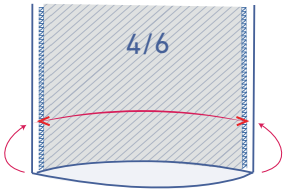

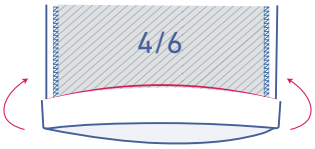

Coloca el borde sobre la marca del pliegue y dóblalo otra vez.

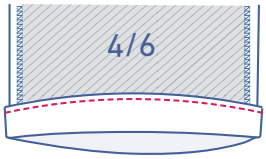

Cose cerca del borde.

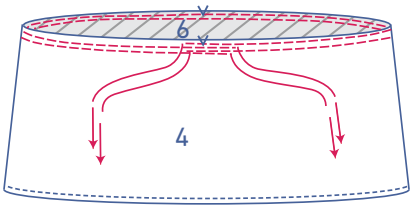

7

Con una puntada larga y bajando la tensión del hilo, cose dos líneas paralelas en la parte superior de la banda inferior.

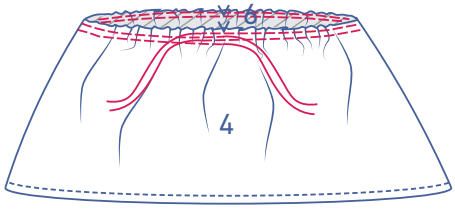

Con cuidado, tira de los extremos de los hilos para fruncir la tela.

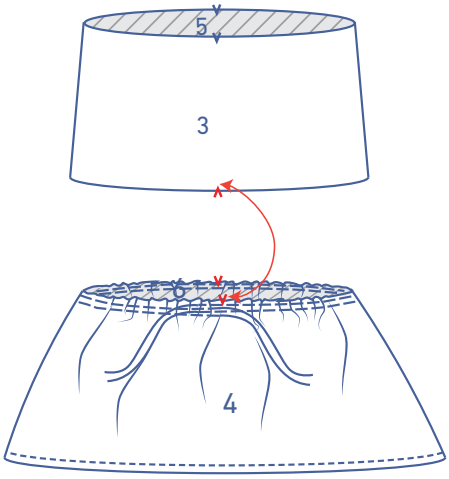

Distribuye la tela fruncida de forma que las marcas en V coincidan con las marcas en V de la banda superior. Cose el fruncido a 0,5 cm del borde.

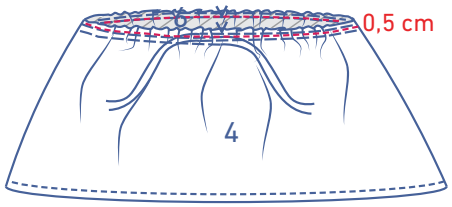

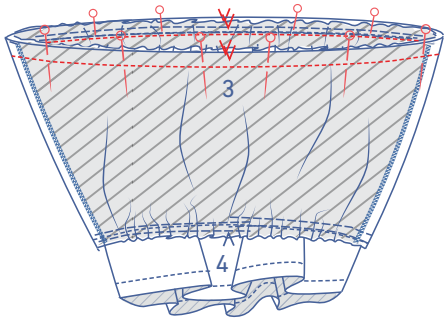

Sujeta con alfileres y cose el borde superior de la banda inferior contra el borde inferior de la banda superior y quita los hilos del fruncido.

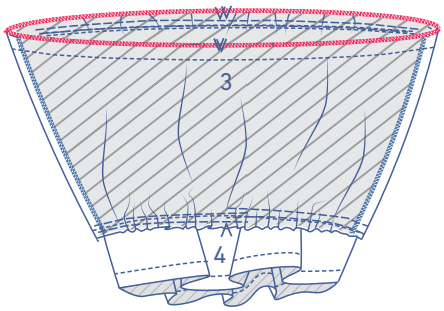

Pule juntas las costuras.

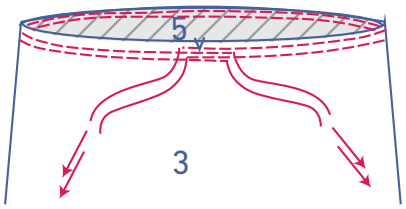

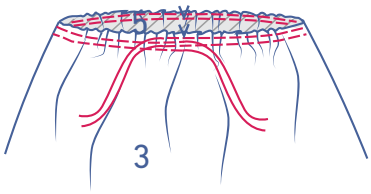

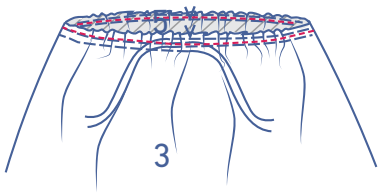

Frunce la banda superior de la misma forma que hiciste con la parte alta de la banda inferior hasta hacerla coincidir con el bajo del cuerpo.

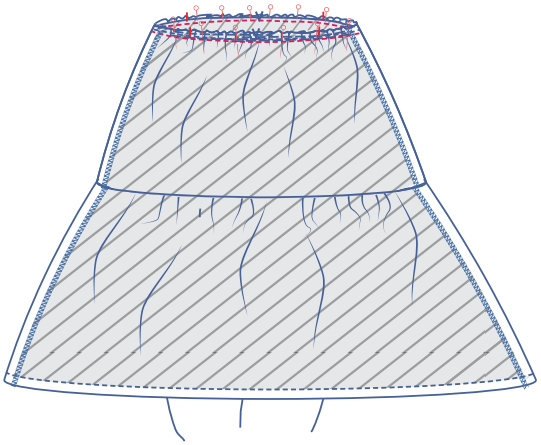

Sujeta y cose la banda superior (+ la banda inferior) a la parte baja del cuerpo.

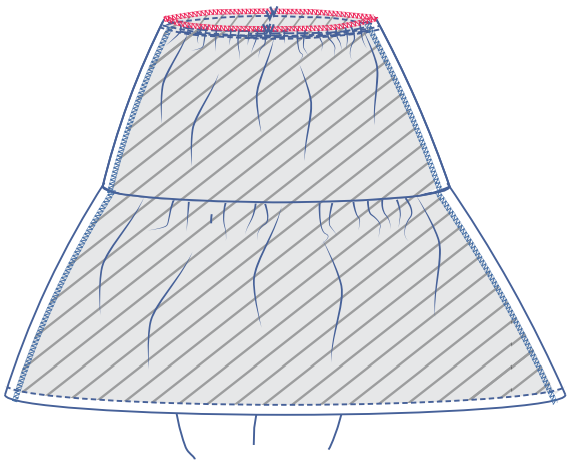

Pule juntas las costuras.

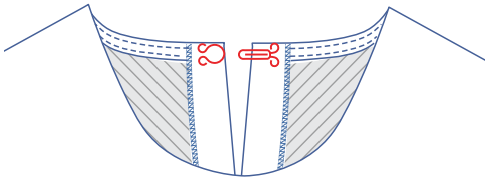

8

Cose el corchete en el lugar indicado para terminar la prenda.