Hunter by Fibre Mood

Hunter by Fibre Mood

****

XS - XXXL

¡Largo, largo y más largo! Los abrigos largos y amplios son una de las tendencias de este invierno y Hunter es el abrigo perfecto para llevar sobre un vestido largo o una falda. Lo tiene todo: un cuello y una solapa originales, doble línea de botones, un bolsillo en el pecho y dos bolsillos ribeteados con solapa. Realiza el abrigo en una lana cálida, con un estampado moderno o en un color clásico. De cualquier forma, con él estarás preparada para los días fríos que se avecinan.

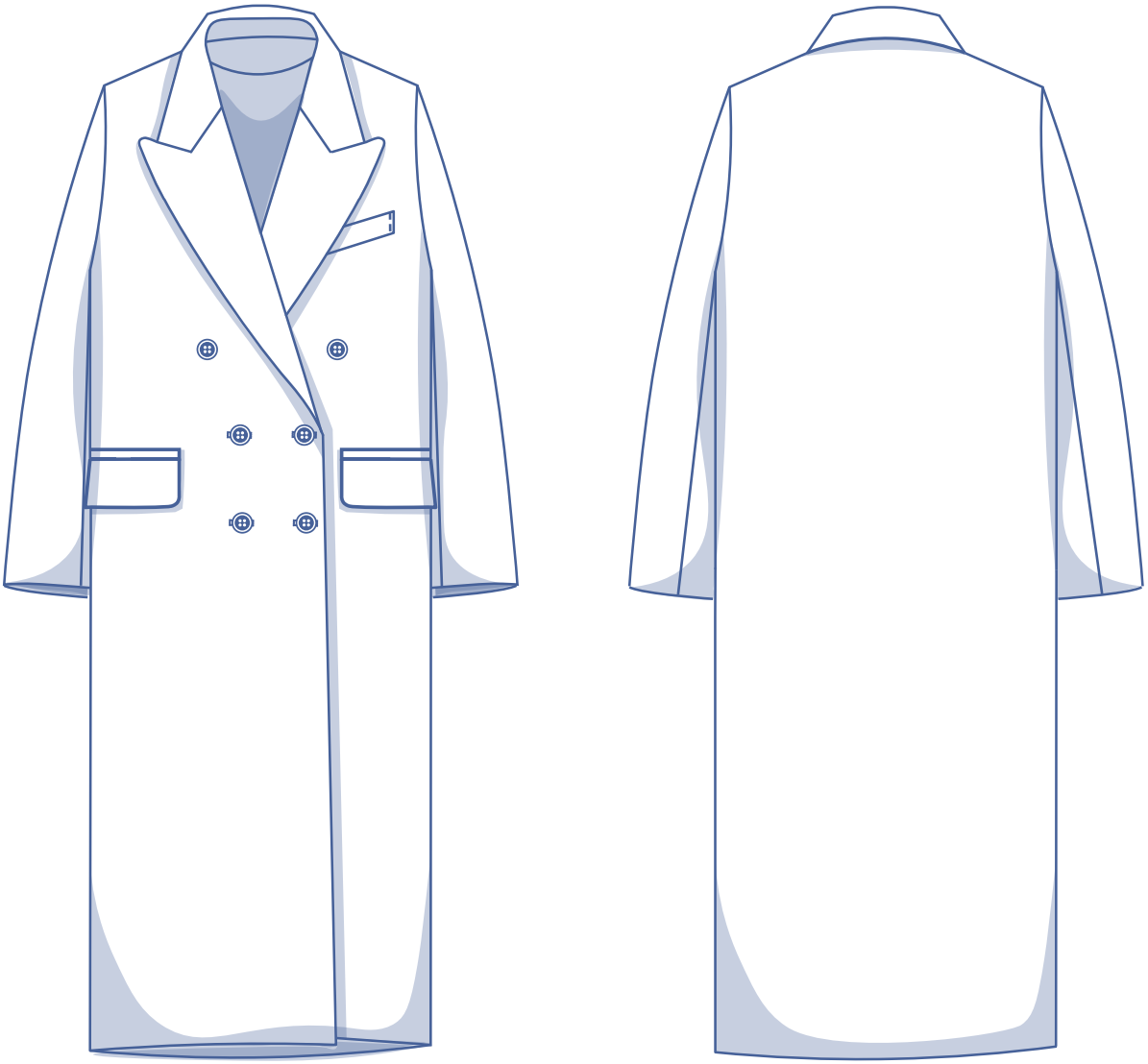

guía de tallas (en cm)

talla	XS		S		M		L		XL		XXL		XXXL		
AL	160	164	166	167	168	169	170	171	172	172	172	172	172	172	172
CP	76	80	84	88	92	96	100	104	110	116	122	128	134	140	146
CI	66	68	70	74	78	82	84	88	94,5	101	107,5	114	120,5	127	133,5
CA	86	90	94	97	100	103	106	109	115	120	125	130	135	140	145

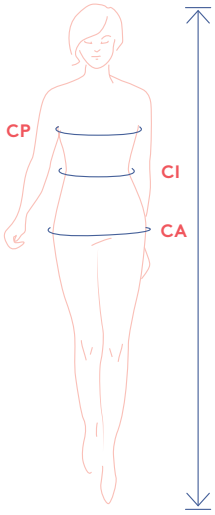

Altura (AL)
Contorno de pecho (CP): mide alrededor de la parte más amplia del pecho.
Contorno de cintura (CI): mide alrededor de la parte más fina de tu cintura.
Contorno de cadera (CA): mide alrededor de la parte más ancha de tu cadera.

Para este patrón toma como guía tu medida de contorno de pecho. Elige la talla que más se aproxime a tu medida de contorno pecho. Modificar el contorno de cadera es fácil. Cuando estés trazando la línea de tu talla de cintura, al llegar a la cadera, pasa a la línea de la talla de tu medida de cadera.

medidas de la prenda acabada (en cm)

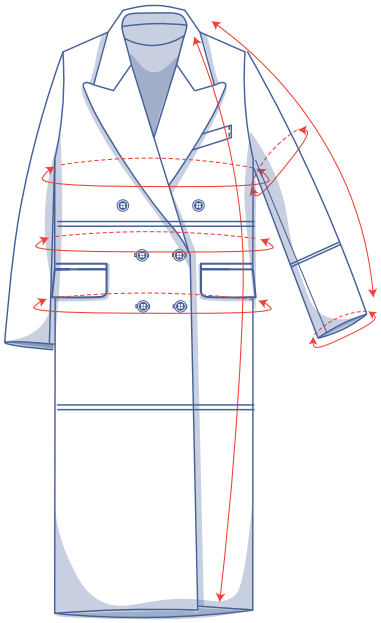

Las medidas de esta tabla son las medidas del patrón terminado según el tejido utilizado y sirven como referencia. Se ha añadido holgura a la prenda (además de las medidas justas del cuerpo) para un ajuste más cómodo y para conseguir un corte en concreto (ajustado, suelto, oversize). Según lo que prefieras, puedes hacer una talla más o menos que la que te correspondería en función de las medidas de tu cuerpo.

talla	XS	S	M	L	XL	XXL	XXXL
largo	132	133	134,25	135,25	138	139,5	141
largo de manga*	72,75	74,5	76,25	77,75	80,25	82,25	84,25
contorno de pecho	103,25	111,25	119,25	127,25	137,25	149,25	161,25
contorno cintura	103,25	111,25	119,25	127,25	137,25	149,25	161,25
contorno cadera	108,5	116,5	124,5	133	143	155,5	167,5
contorno brazo	34	36,75	39,75	42,75	45,5	50	54,5
puño	25,5	27	28,5	30	31,5	33	34,5

** Incluye largo de hombro.*

Compara las medidas indicadas con las medidas tomadas o deseadas. Alarga o acorta el abrigo y/o las mangas cortando las partes del patrón por las líneas dobles y luego separándolas o superponiéndolas los centímetros deseados. Asegúrate de que las líneas CD y CT y las costuras laterales están siempre bien rectas.

IMPORTANTE

Adapta la cantidad de tela en base a estas alteraciones.

materiales

- Hilo
- Entretela termoadhesiva: máx. 360 cm
- Botones (Ø 2,5 cm): 8
- Hombreras
- Forro: ver tabla
- Tela: ver tabla

forro (en cm)	XS	S	M	L	XL	XXL	XXXL
forro 140 cm de ancho	200	205	205	205	260	310	320

tela (en cm)	XS	S	M	L	XL	XXL	XXXL
tela 140 cm de ancho	315	320	330	380	390	395	405

Puedes encontrar el plano de corte en la página 6 de las instrucciones de costura.

telas recomendadas

Cualquier tela de abrigo va bien para el abrigo Hunter. Las lanas y las mezclas de lana son ideales, pero también puedes utilizar telas elásticas pesadas, como en nuestro caso. Puedes optar por colores lisos, estampados o cuadros.

Proud to be #Sewista

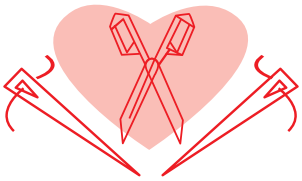

piezas y márgenes de costura (en cm)

Para coser la prenda como se describe en las instrucciones debes dibujar un margen de costura alrededor de las piezas del patrón, en el papel, antes de cortar la tela.

1. delantero: 2x
2. trasero: 1x en doblez de la tela
3. manga superior: 2x
4. manga inferior: 2x
5. cuello superior: 1x en doblez de la tela
6. cuello inferior: 1x en doblez de la tela (al bies)
7. vista delantera: 2x
8. vista trasera: 1x en doblez de la tela
9. vista delantera: 2x
10. vista trasera: 1x en doblez de la tela
11. forro manga superior: 2x
12. forro manga inferior: 2x
13. ribete del bolsillo de pecho: 1x
14. abertura del bolsillo de pecho: 1x
15. vista del bolsillo: 1x
16. solapa: 2x
17. forro solapa: 2x
18. ribete: 2x
19. abertura del bolsillo: 2x
20. ribete + vista del bolsillo: 2x

forro

entretela termoadhesiva

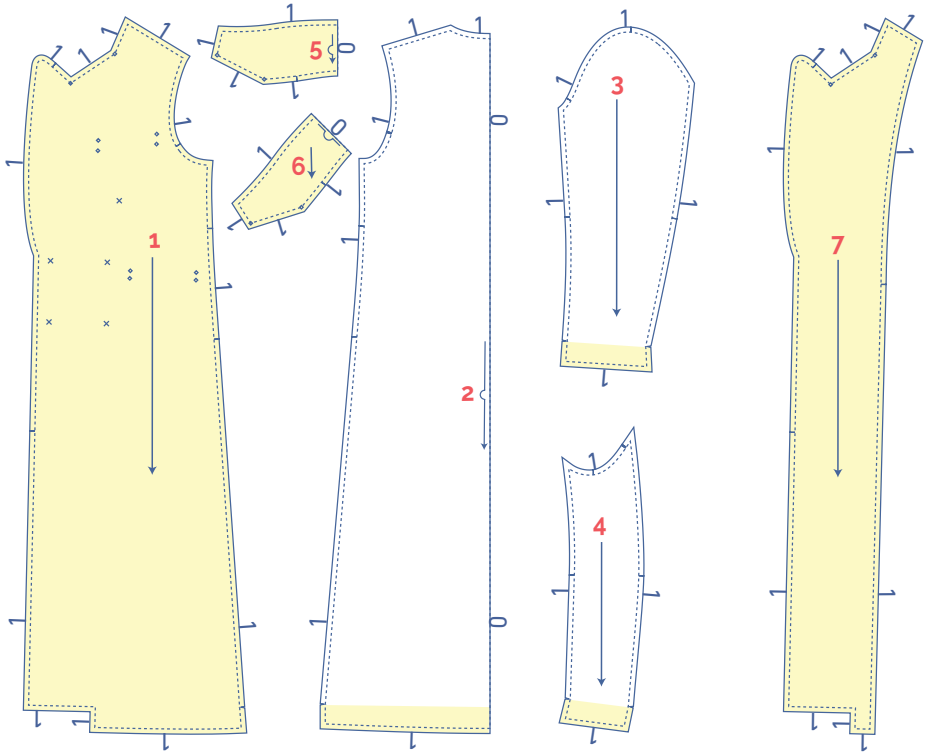

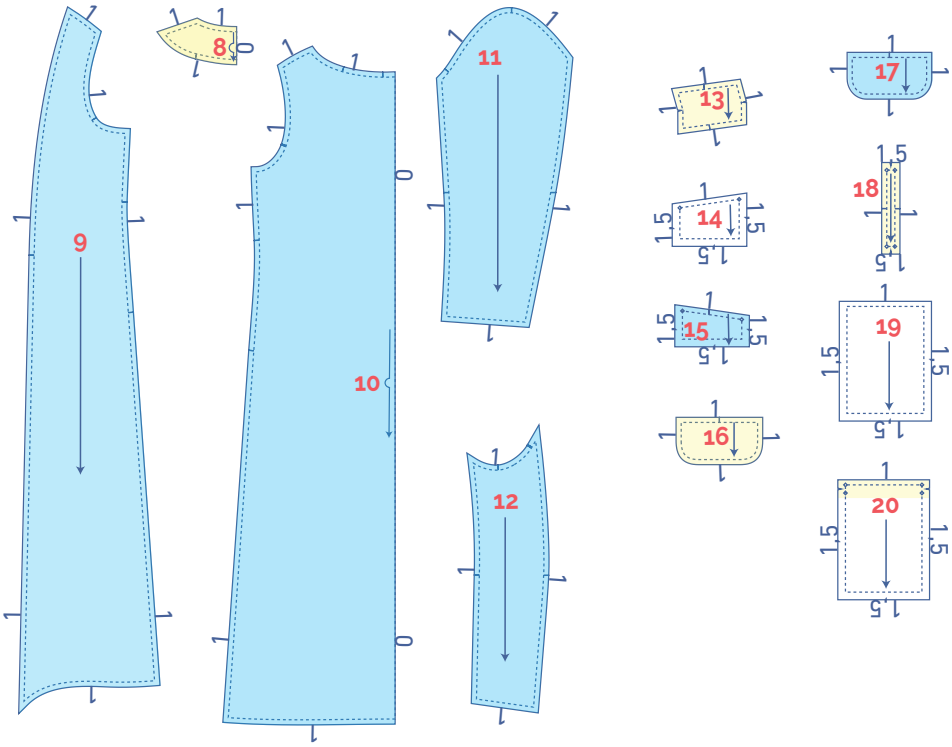

IMPORTANTE

Las piezas destacadas en amarillo claro llevan entretela termoadhesiva en el revés de la tela.

plano de corte para telas de 140 cm de ancho

XS - M

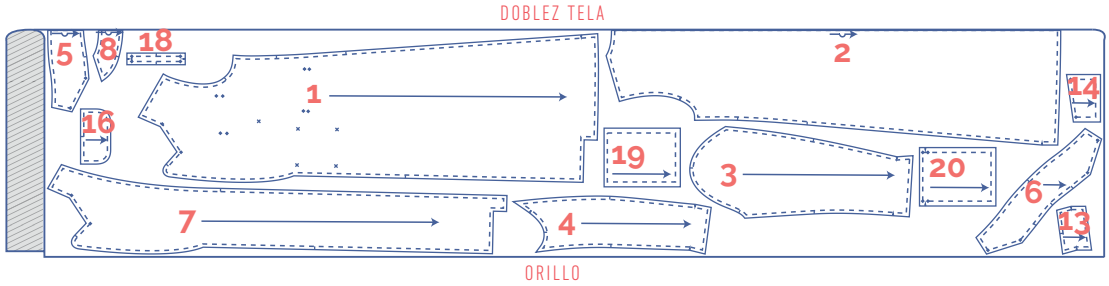

IMPORTANTE

Las piezas 6, 13 y 14 solo necesitas cortarlas una vez.

L - XXXL

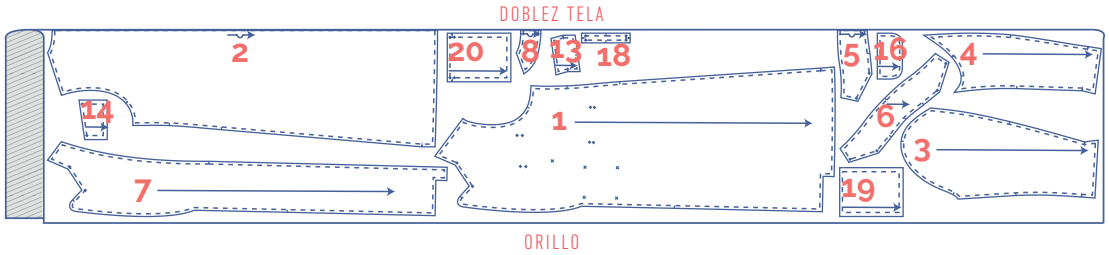

IMPORTANTE

Las piezas 6, 13 y 14 solo necesitas cortarlas una vez.

plano de corte para forro de 140 cm de ancho

XS - L

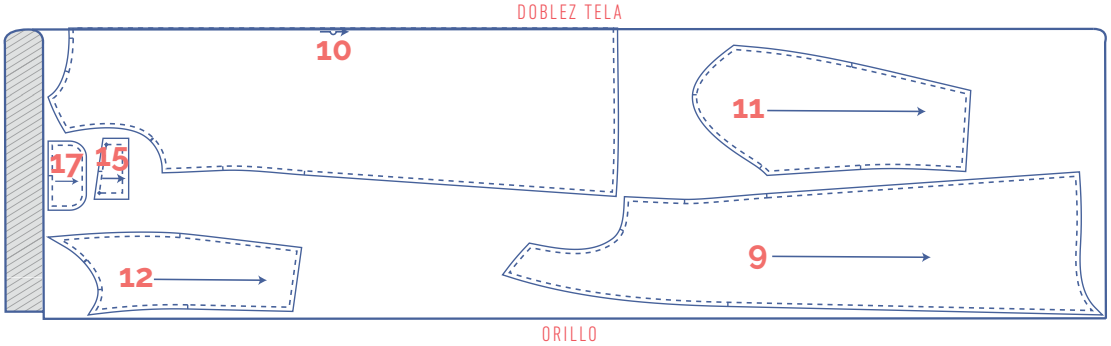

IMPORTANTE

La pieza 15 solo necesitas cortarla una vez.

XL - XXXL

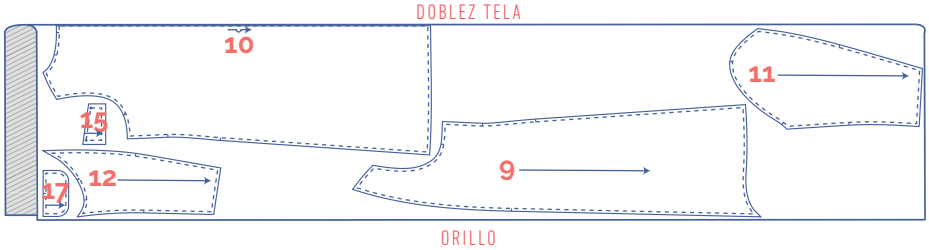

IMPORTANTE

La pieza 15 solo necesitas cortarla una vez.

- **Marca los siguientes puntos con un hilván:**

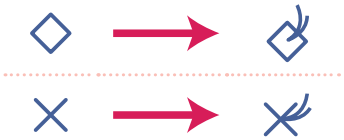

- **Haz un corte en el papel y en la tela en los lugares donde hay indicada una línea vertical (I) y una doble línea vertical (II).**
- **Haz una pequeña muesca en la tela donde hay una marca en V o donde termina el dobladillo.**
- **Corta una esquina de tela (en la marca en V) en las piezas colocadas en el doblez de la tela (⌒), para marcar su centro.**

confección

La confección y el acabado de la prenda dependerá del tejido empleado. Las piezas se cosen siempre con los derechos enfrentados, a menos que se indique lo contrario.

D	delantero
T	trasero
DD	delantero derecho
DI	delantero izquierdo
CD	centro delantero
CT	centro trasero
	derecho
	revés
	derecho forro
	revés forro
	entretela termoadhesiva

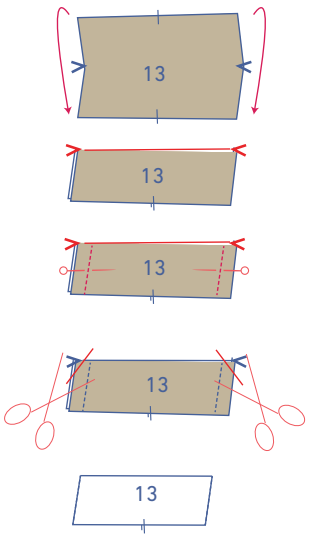

1

Dobla el ribete del bolsillo del pecho (13) por la mitad, a lo largo, con el lado derecho de la tela hacia dentro y cose los extremos cortos a 1 cm del borde. Recorta las esquinas y vuelve del derecho.

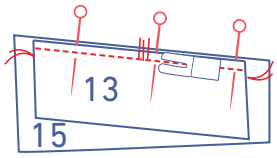

Sujeta con alfileres los bordes del ribete al borde inclinado de la vista del bolsillo (15), haciendo coincidir las marcas. (**ATENCIÓN:** si las marcas no coinciden es que estás colocando el ribete por el lado equivocado). El ribete terminado tiene que encajar entre los hilvanes y la tela que resta a ambos lados es el margen de costura. Cose a una distancia del ancho del prensatelas.

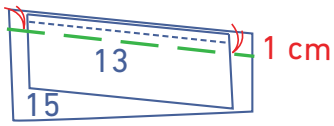

Usando una puntada larga, cose una línea paralela a 1 cm de los bordes, que pase por los hilvanes.

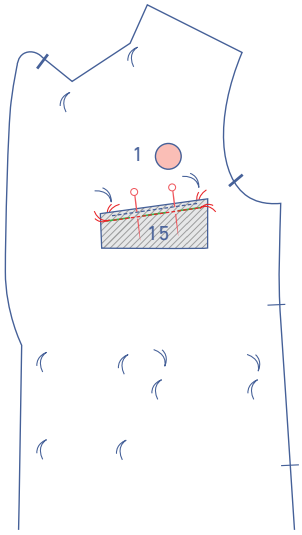

Coloca la pieza de ribete + vista de bolsillo en el DI (1), haciendo coincidir los hilvanes de la vista con los hilvanes inferiores del delantero. El derecho del ribete está colocado contra el derecho del delantero con el lado recto de la vista orientado hacia el dobladillo. Cose al delantero por la línea de hilván realizada anteriormente, justo de un hilván a otro.

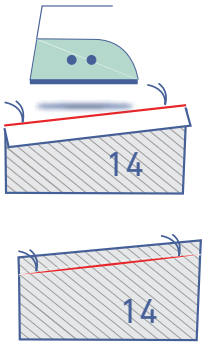

Plancha 1 cm de la abertura del bolsillo de pecho (14) hacia el revés para crear una línea de pliegue. A continuación, vuelve a abrir.

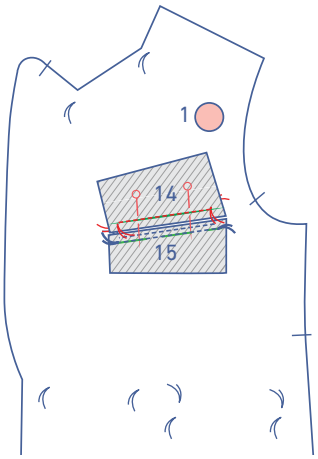

Coloca la abertura del bolsillo con el derecho encarando el derecho del delantero y con los hilvanes alineados con los hilvanes superiores del delantero. El borde tiene que-dar sobre el borde de la vista del bolsillo. Cose sobre el delantero, por la línea de pliegue, de un hilván a otro.

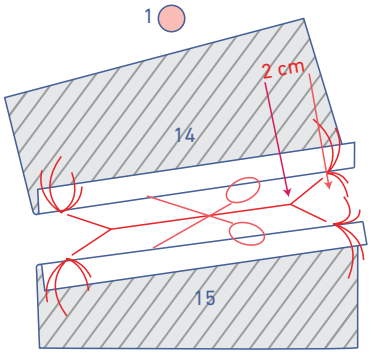

Con cuidado, corta la pieza del delantero entre las 2 líneas de costura, deteniéndote a 2 cm de los hilvanes. En los extremos de la línea de corte, realiza dos pequeños cortes en diagonal hacia las esquinas, sin llegar a tocar los hilvanes y sin cortar las piezas de bolsillo.

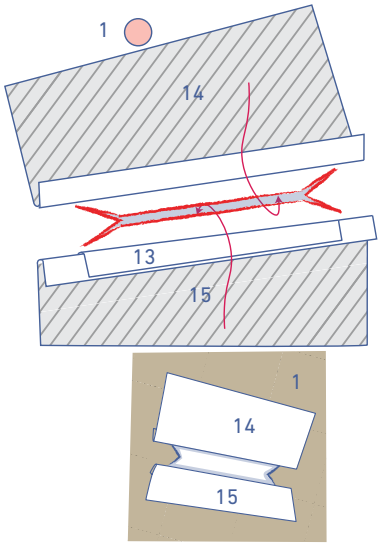

Introduce la pieza de abertura y de la vista del bolsillo por la línea de corte hacia el revés de la tela.

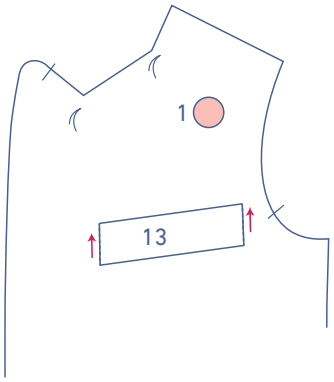

Coloca el derecho del ribete contra el derecho del DI.

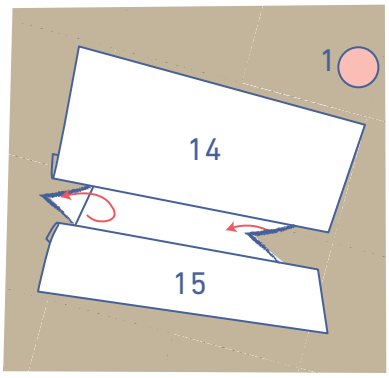

Dobla los triángulos de corte (= de los 4 cortes en diagonal) a cada lado de la abertura del bolsillo, hacia el revés.

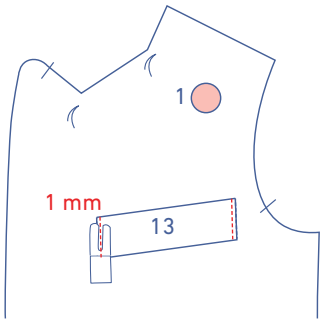

Cose los dos extremos del ribete, por el derecho, a 1 mm del borde.

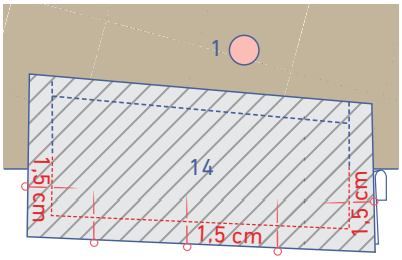

Dobla el delantero hacia un lado y cose el contorno de las piezas de bolsillo a 1,5 cm.

2

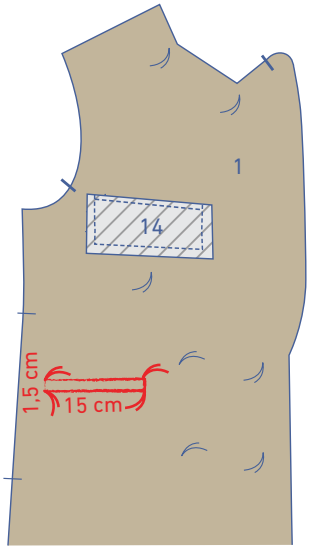

Con una tiza y por el revés del delantero, traza la abertura del bolsillo uniendo los puntos indicados por los hilvanes con líneas rectas. Obtendrás un rectángulo de 1,5 x 15 cm.

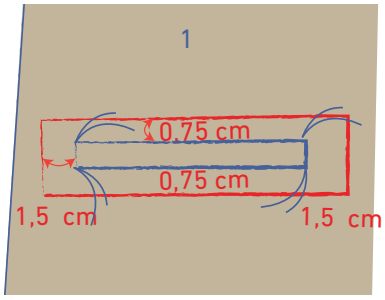

Dibuja líneas paralelas a 0,75 cm de los lados superior e inferior del rectángulo y a 1,5 cm de los lados cortos.

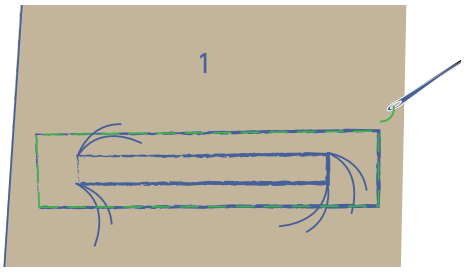

Utiliza un hilo de color vivo y pasa un hilván por esas líneas, de forma que sean visibles por el derecho del delantero.

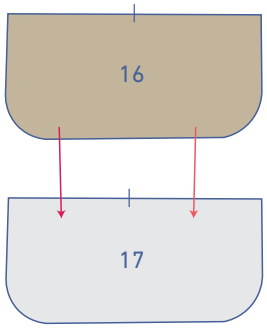

Sujeta con alfileres y cose los contornos de cada solapa (16) a cada pieza de solapa en forro (17), dejando el lado recto sin coser.

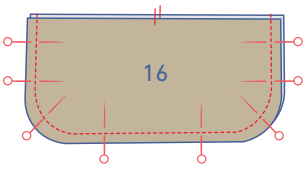

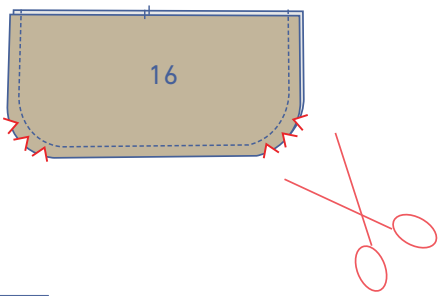

Haz cortes triangulares en el margen de costura de las curvas.

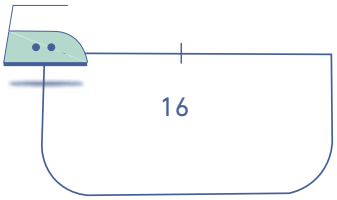

Vuelve del derecho y plancha bien plano.

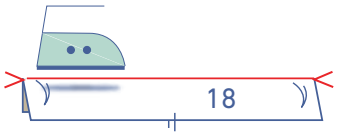

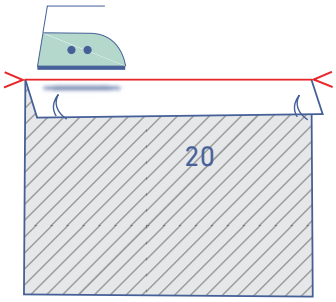

Dobla y plancha el ribete (18) y el ribete + vista de bolsillo (20) por las marcas en V con el derecho de la tela hacia fuera.

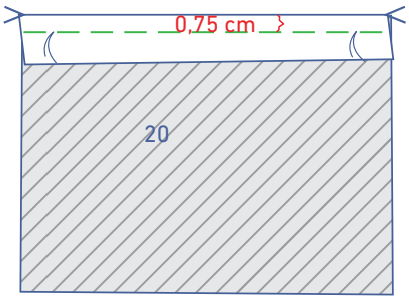

Haz un pespunte por el ribete con puntada larga a 0,75 cm del borde.

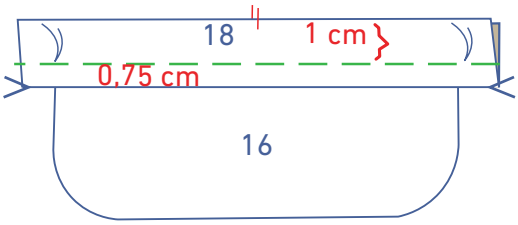

Desliza la solapa (16) por debajo del ribete y haz coincidir con precisión los bordes y las marcas de ambas piezas. Cose con puntada larga.

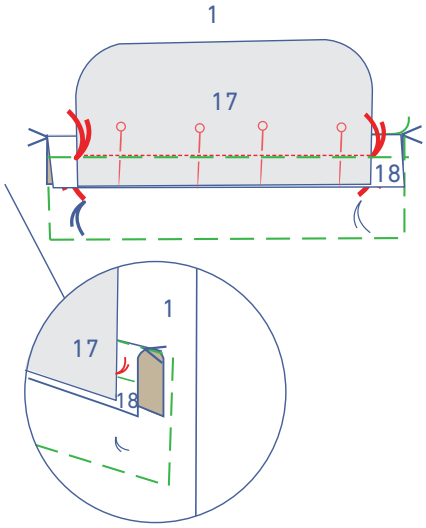

Coloca la línea de pliegue del ribete (+ solapa) sobre la línea superior del rectángulo realizado anteriormente, y los bordes del bolsillo entre los dos lados verticales (la solapa está hacia arriba). Sujeta con alfileres el ribete + solapa al delantero, con los hilvanes alineados. Cose por el delantero sobre la línea de hilván de color vivo, justo entre los hilvanes.

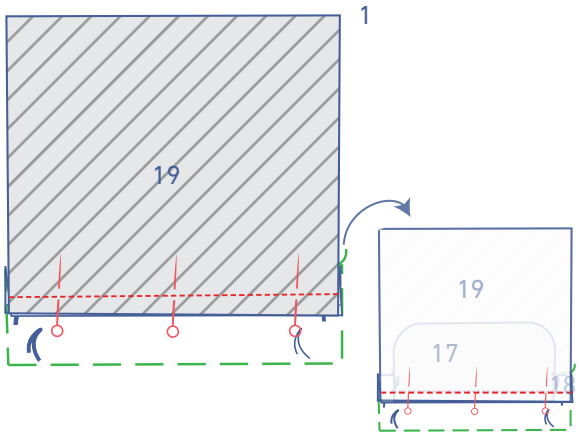

Sujeta con alfileres y cose la abertura del bolsillo (19) a los bordes de la solapa y el ribete. Cose tan cerca como te sea posible de la costura anterior.

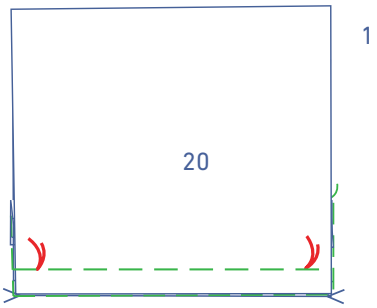

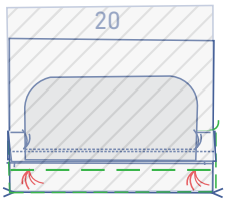

Coloca la línea de pliegue del ribete (+ solapa) sobre la línea inferior del rectángulo trazado anteriormente y los bordes del bolsillo entre las dos líneas verticales laterales (con la solapa hacia arriba). Sujeta con alfileres el ribete + solapa al delantero, haciendo coincidir los hilvanes. Cose sobre el delantero por la línea de hilván realizada anteriormente en color vivo, justo entre los hilvanes.

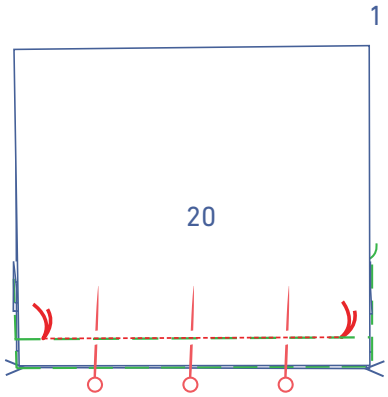

Sujeta con alfileres el ribete + vista del bolsillo al delantero contra la línea de hilván que hiciste antes. Cose entre los hilvanes.

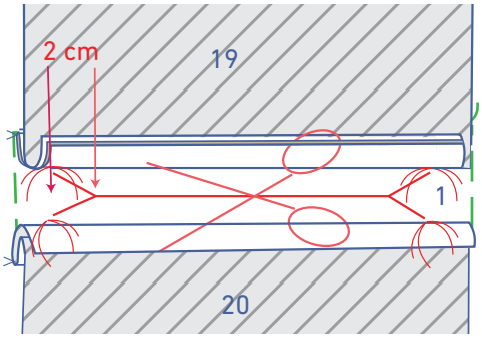

Con cuidado, corta la pieza delantera entre las dos costuras, deteniéndote 2 cm antes de los hilvanes. A cada extremo de la línea de corte, realiza dos pequeños cortes diagonales en dirección al hilván, pero sin cortar sobre ellos y ni sobre el resto de piezas.

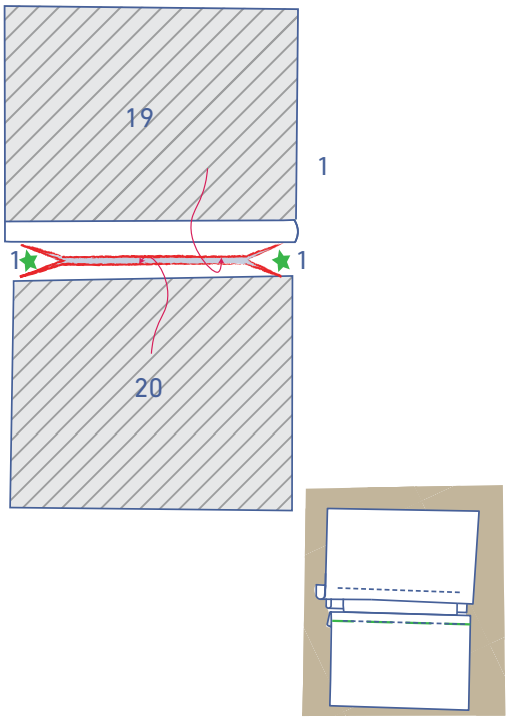

Introduce la vista del bolsillo y la abertura por la línea de corte hacia el revés de la tela.

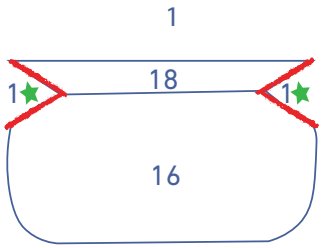

Coloca el derecho del ribete superior y la solapa sobre el derecho del delantero.

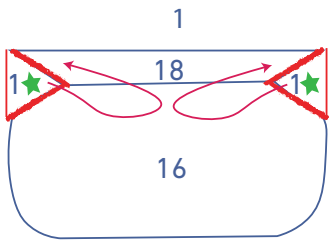

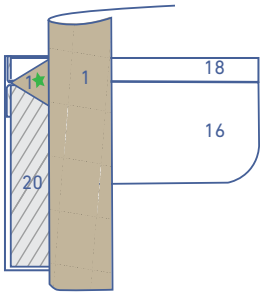

Dobla los triángulos (= formados por las 4 líneas de corte) a ambos lados de la abertura del bolsillo, hacia el revés.

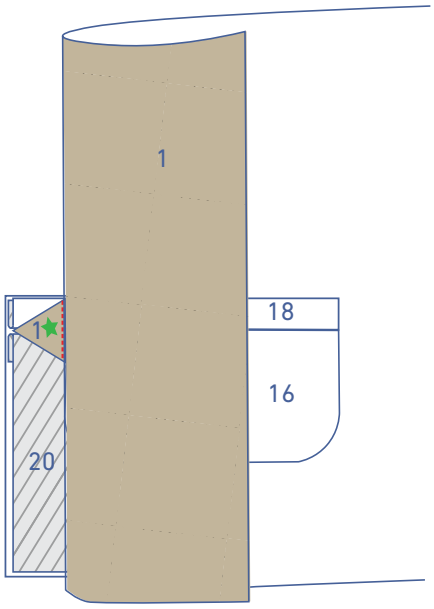

Coloca las dos piezas de bolsillo bien planas. Dobla el delantero hacia un lado y cose los triángulos a las piezas de bolsillo, de esquina a esquina. Asegúrate de que los ángulos quedan bien rectos.

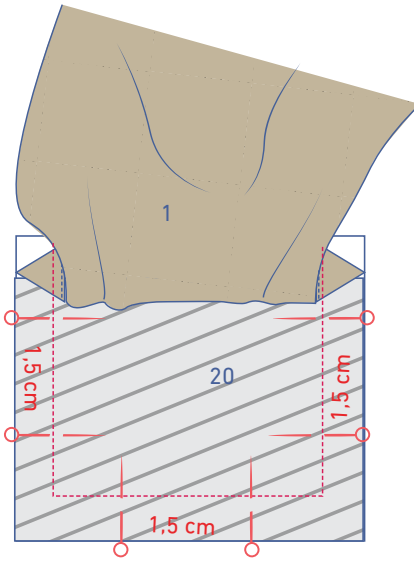

Sujeta con alfileres y cose los contornos de los bolsillos a 1,5 cm.

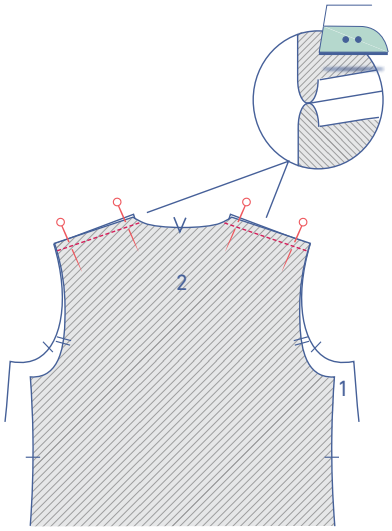

3

Sujeta con alfileres y cose los hombros del delantero (1) y trasero (2) y plancha las costuras abiertas.

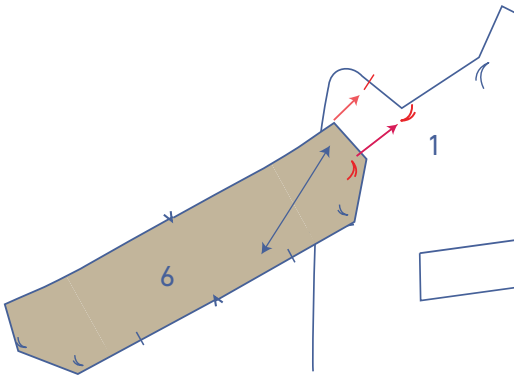

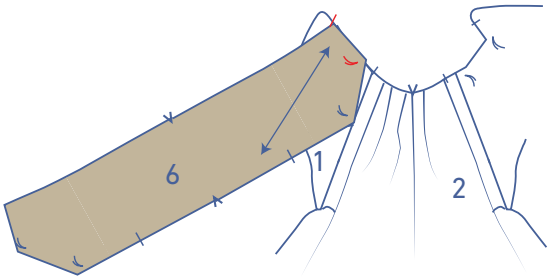

4

Alinea un extremo de la parte inferior del cuello (6) (la pieza del cuello está cortada en ángulo) con la marca en diagonal de la solapa frontal. El resto del cuello debe que-dar hacia abajo. El primer hilván de la esquina del cuello debe coincidir con el primer hilván de la esquina del delantero.

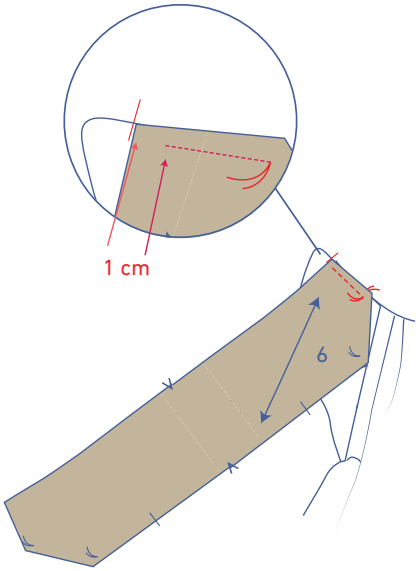

Sujeta con alfileres y cose este extremo del cuello hasta el primer hilván. Empieza a coser a 1 cm del borde del cuello.

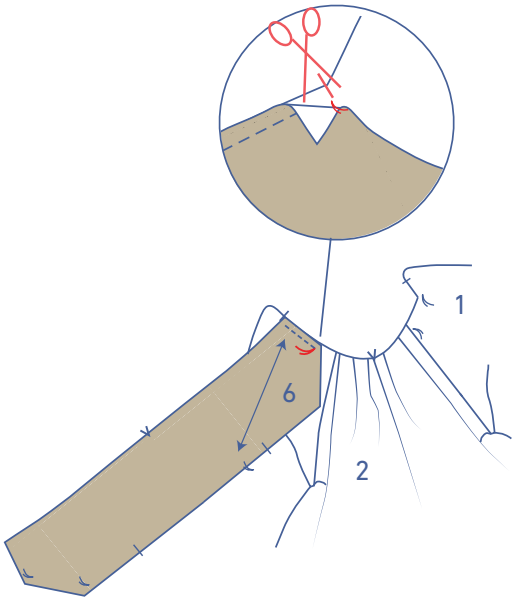

Deja la aguja pinchada en la tela. Levanta el prensatelas y haz un corte en el margen de costura hasta justo antes de la aguja. Gira la pieza y vuelve a bajar el prensatelas.

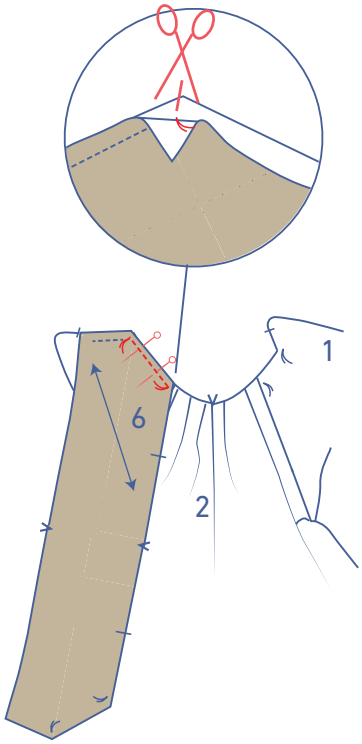

A continuación, cose la siguiente parte entre los hilvanes. En el segundo hilván, vuelve a dejar la aguja pinchada en la tela. Sube el prensatelas y haz un corte en el margen de costura hasta justo antes de la aguja. Vuelve a bajar el prensatelas.

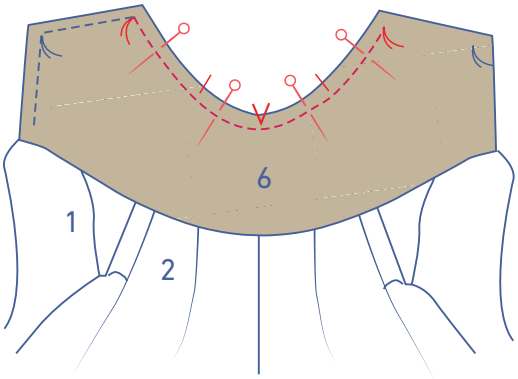

Con todas las marcas alineadas, continúa cosiendo el cuello y la línea de cuello del abrigo hasta llegar al siguiente hilván.

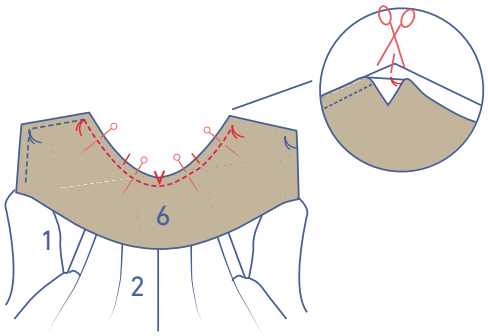

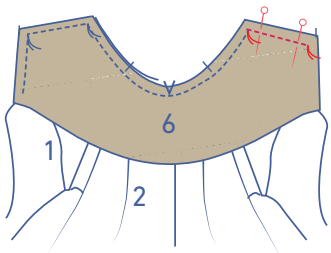

Repite los mismos pasos para coser el otro extremo de cuello.

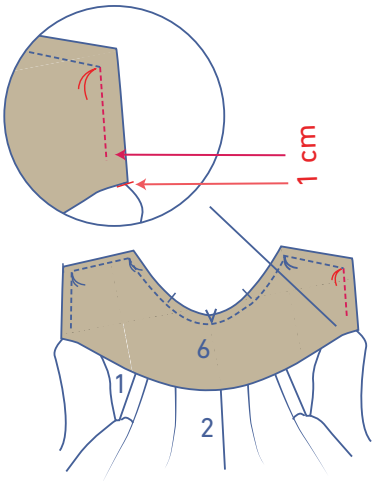

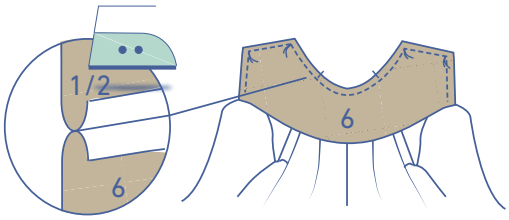

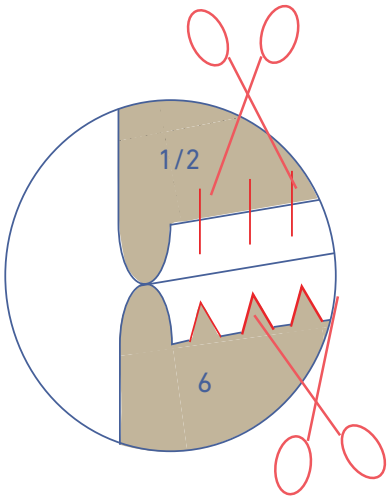

Plancha abiertas las costuras. Haz cortes en V en el margen de costura del cuello (hay demasiada tela) y también en el margen de costura de la línea de cuello (no hay demasiada tela, lo que impide que caiga bien).

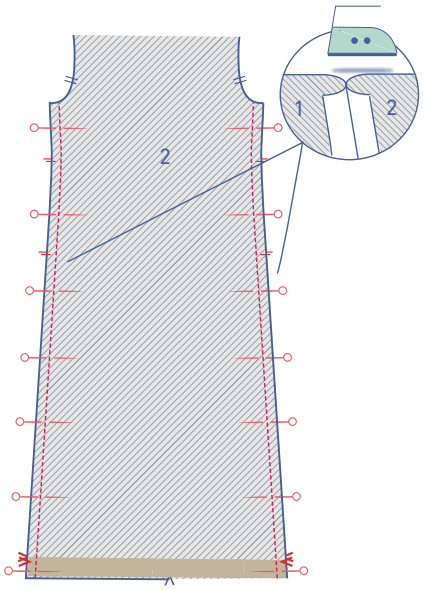

5

Sujeta con alfileres y cose los costados. Plancha las costuras abiertas.

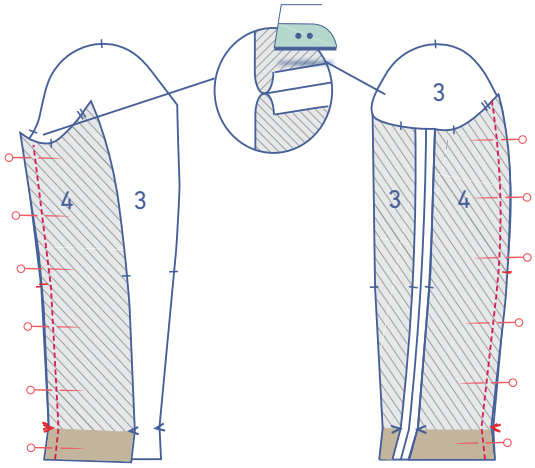

6

Sujeta con alfileres y cose la parte inferior del brazo y la manga superior (3) e inferior (4). Plancha abiertas las costuras.

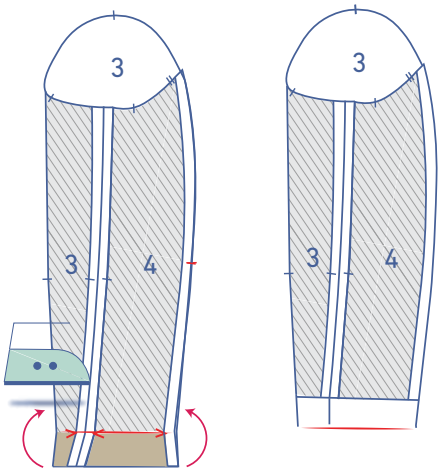

Dobla y plancha el margen de costura del dobladillo de la manga por las marcas en V para crear una línea de pliegue.

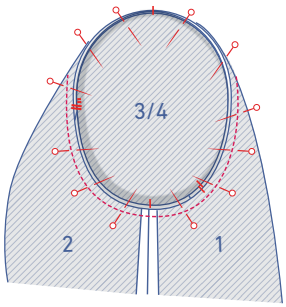

Sujeta y cose la manga al cuerpo haciendo coincidir las marcas. La marca con una única línea indica el delantero, mientras que la doble línea indica el trasero. La marca del centro tiene que coincidir con las costuras de hombro. Distribuye el exceso de tela entre las marcas.

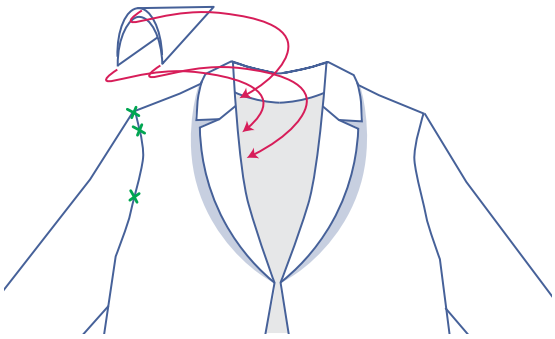

Coloca y cose las hombreras en su lugar.

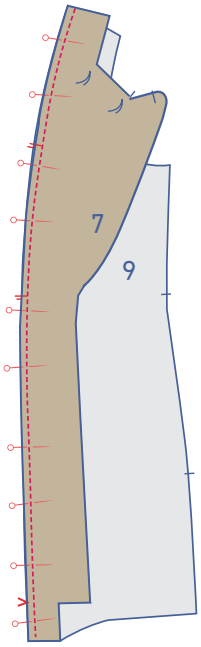

7

Sujeta con alfileres y cose la vista delantera (7) al forro delantero (9), asegurándote de que todas las marcas coinciden.

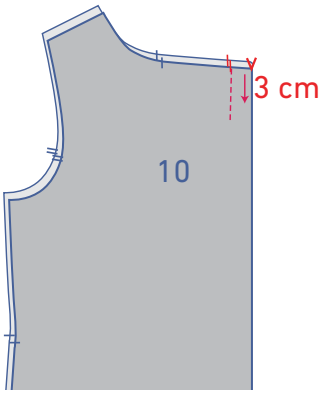

Forma un pliegue de comodidad superponiendo las marcas del CT del forro trasero (10), con el derecho de la tela hacia dentro. Cose desde el borde una línea vertical paralela al CT de unos 3 cm de largo.

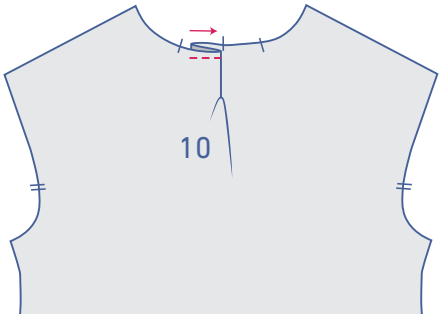

Cose el margen de costura del pliegue en la dirección indicada.

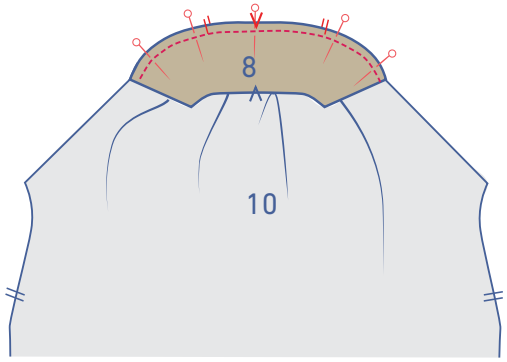

Sujeta con alfileres la parte inferior de la vista trasera (8) a la parte superior del forro trasero, con las marcas perfectamente alineadas.

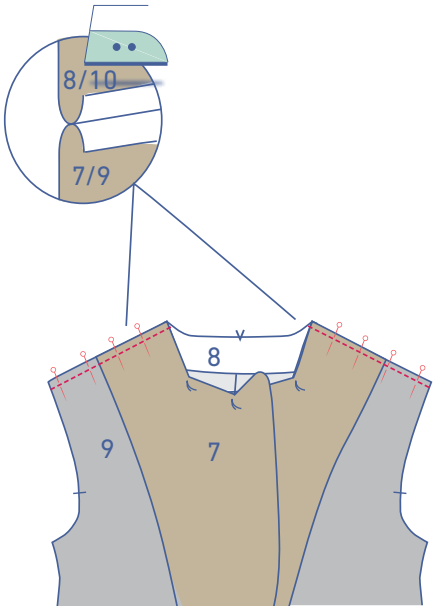

Sujeta con alfileres y cose los hombros. Plancha abiertas las costuras.

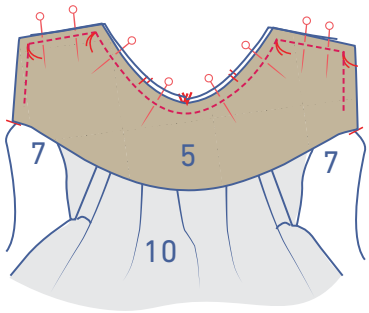

A continuación, sigue las intrucciones del paso 4 para coser la parte superior del cuello (5) al forro del abrigo.

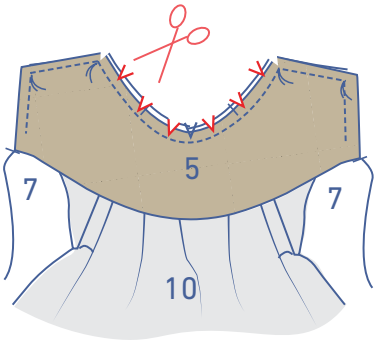

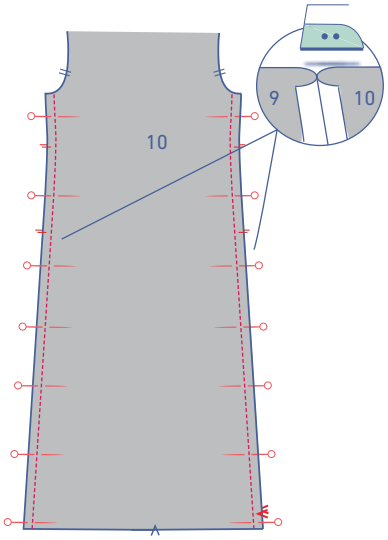

8

Sujeta con alfileres y cose los costados y plancha las costuras abiertas.

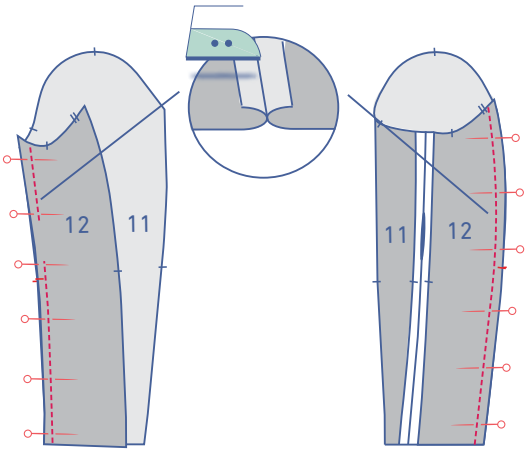

9

Sigue las instrucciones del paso 6 para coser el forro de la manga (parte superior del forro (11) y parte inferior del forro (12). Sin embargo, esta vez deja una abertura de aproximadamente unos 6-8 cm en una de las mangas para poder dar la vuelta al abrigo.

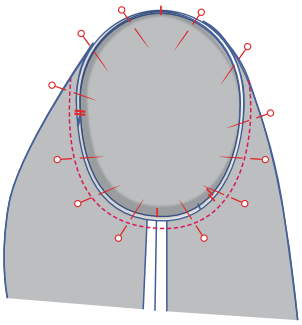

Para el forro de las mangas, cose el forro de la manga al forro del abrigo de la misma forma que hiciste en el paso 6.

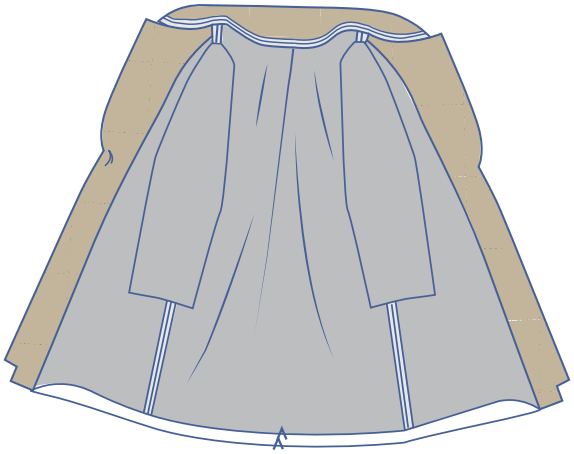

10

Coloca el abrigo y el forro con los derechos enfrentados.

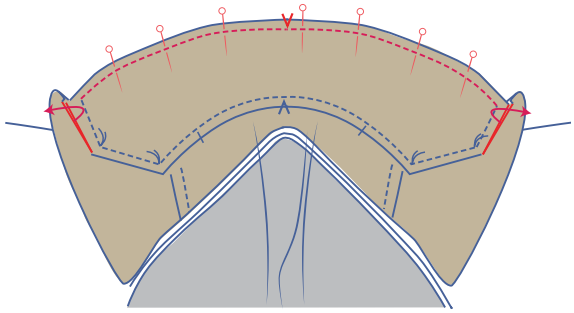

Empieza cosiendo juntas las piezas del cuello. Sujeta con alfileres los contornos de las dos piezas y cose a 1 cm (el cuello inferior es más pequeño que el superior pero, para coserlos, los contornos tienen que estar perfectamente alineados). Cuando cosas el cuello, coloca el margen de costura de los lados indicados hacia abajo o a un lado.

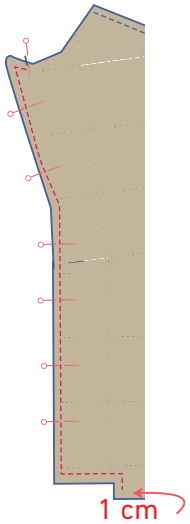

Sujeta con alfileres y cose la solapa y los CD. Empieza cosiendo la solapa desde la marca hasta quedar a 1 cm del borde del dobladillo. Retira el margen de costura del cuello hacia arriba o a un lado.

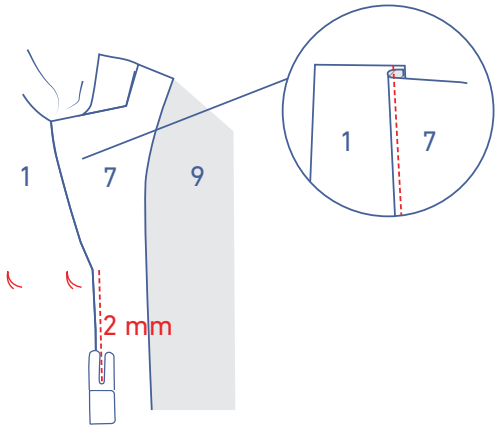

A continuación, vuelve el abrigo del derecho. Pliega el margen de costura hacia el forro del abrigo, donde el hilván indica la posición del botón superior. Realiza un pespunte a 2 mm de la costura atravesando todas las capas de la tela del delantero (vista + margen de costura) hasta el dobladillo.

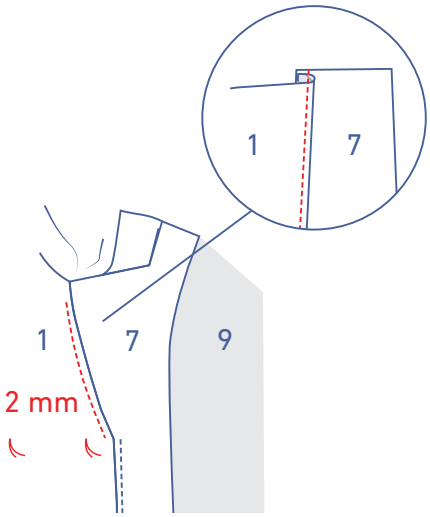

Dobla el margen de costura que está por encima del hilván, que indica el botón superior, hacia el delantero y haz un pespunte a 2 mm del borde a travesando todas las capas de tela (delantero + margen de costura). Cose tan lejos como puedas).

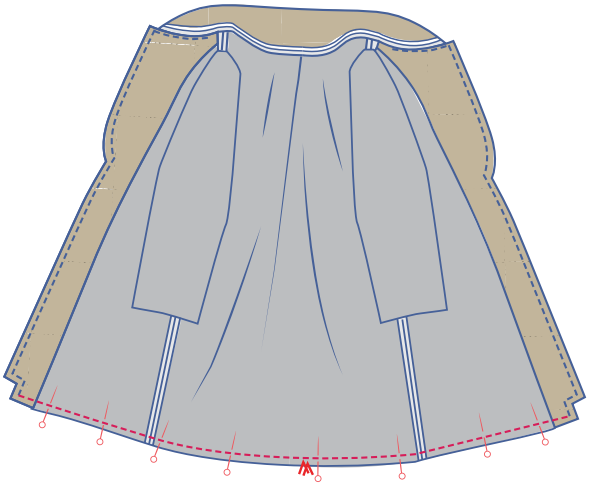

Pon el abrigo con el derecho de la tela hacia dentro y cose el dobladillo.

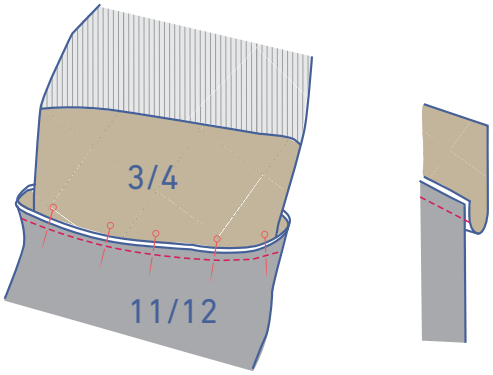

Introduce el forro de la manga dentro de la manga de forma que todo quede bien colocado. Coge el dobladillo de la manga y colócalo sobre el dobladillo del forro, quedando los derechos de ambas partes encaradas.

Sujeta con alfileres y cose juntos los dobladillos.

11

A continuación, vuelve el abrigo del derecho.

Con unas puntadas a mano o a máquina, cose los márgenes de costura de ambas piezas de cuello, de hombro a hombro (por el interior del abrigo, a través de la abertura de la manga).

Cose a mano o a máquina la sisa de ambas piezas del abrigo, de hombro a hombro (por el interior del abrigo, a través de la abertura de la manga).

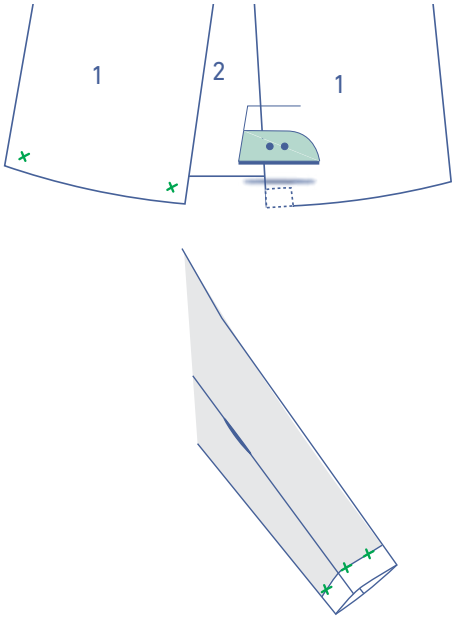

Plancha los márgenes de costura (+ la esquina del dobladillo). Cose a mano o a máquina los márgenes de costura del abrigo y las mangas a los márgenes de costura de costados y parte inferior de la manga.

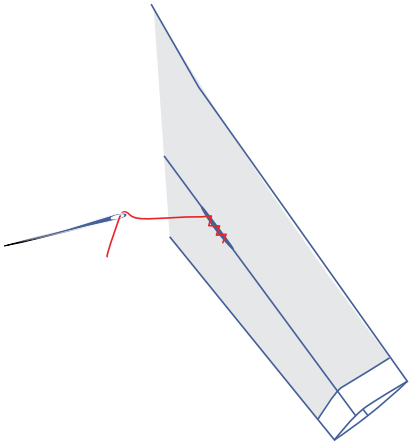

Cose a mano o a máquina la abertura en el forro de la manga.

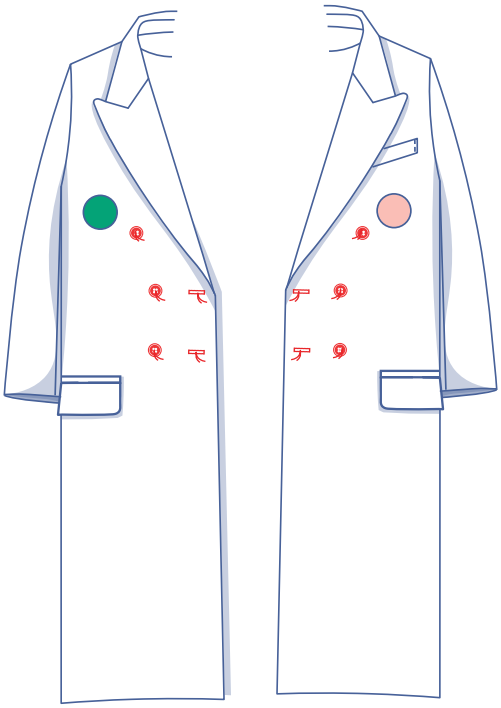

12

Cose los botones en los lugares indicados.Realiza ojales horizontales según la posición de los botones, excepto para la línea superior de botones (que no tienen ojales).

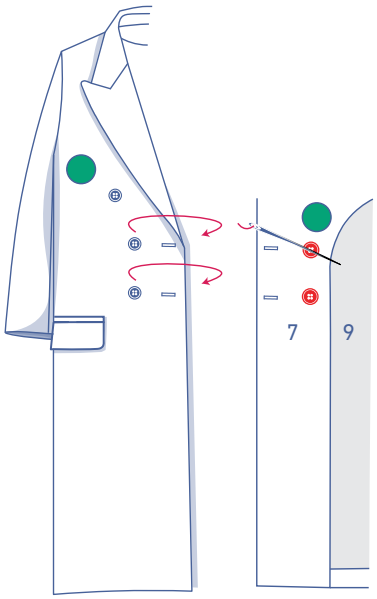

Cose los botones en los lugares indicados.