Holly by Fibre Mood

Holly by Fibre Mood

***☆☆

32 - 58

Los vestidos maxi siguen estando de moda y nuestro Holly se enmarca a la perfección en esta tendencia.
El patrón cuenta con un llamativo cuello, mangas abullonadas, sutiles frunces en la línea de escote y cremallera invisible. ¿No te convence el largo? Modifica el patrón a tu gusto, ¡es fácil!

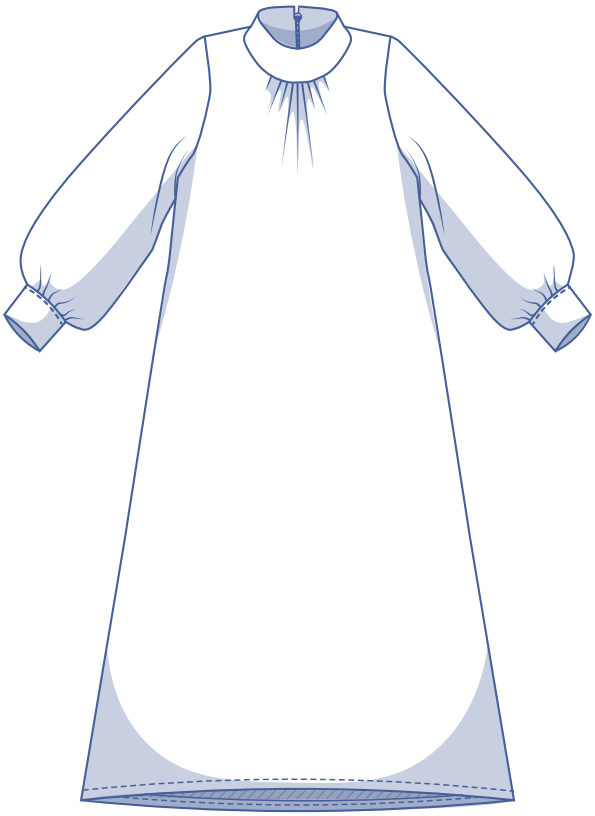

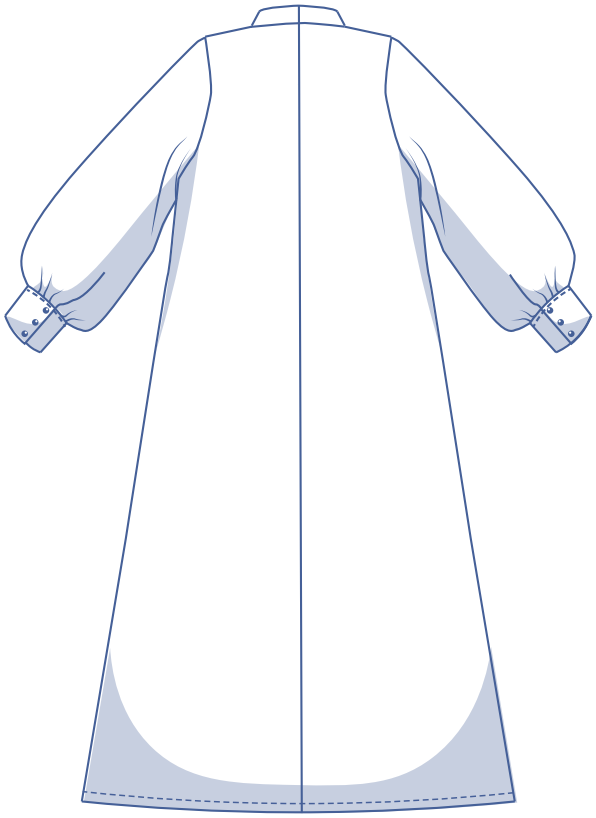

guía de tallas (en cm)

talla	32	34	36	38	40	42	44	46	48	50	52	54	56	58
AL	160	164	166	167	168	169	170	171	172	172	172	172	172	172
CP	76	80	84	88	92	96	100	104	110	116	122	128	134	140
CA	86	90	94	97	100	103	106	109	115	120	125	130	135	140

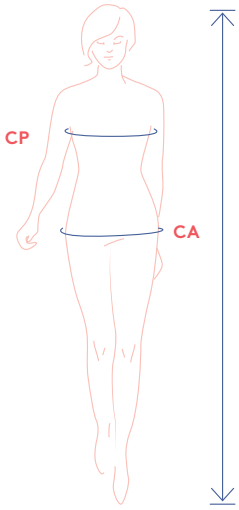

Altura (AL)
Contorno de pecho (CP): mide alrededor de la parte más amplia de tu pecho.
Contorno de cadera (CA): mide alrededor de la parte más ancha de tu cadera.

Elige la talla en función de tu medida de contorno de pecho. Si tus caderas son más anchas que la medida de ca-dera que te correspondería en la tabla, mira la tabla siguiente para comprobar si la medida de la prenda acabada sería suficiente para tu cadera o tendría que modificarse. Es fácil. Calca el patrón y, en vez de trazar la línea por la talla que te correspondería, une la línea a la de una talla mayor.

medidas de la prenda acabada (en cm)

Las medidas de esta tabla son las medidas del patrón terminado según el tejido utilizado y sirven como referencia. Se ha añadido holgura a la prenda (además de las medidas justas del cuerpo) para un ajuste más cómodo y para conseguir un corte en concreto (ajustado, suelto, oversize). El vestido Holly se ha diseñado suelto, pero sin llegar a ser oversize. Según lo que prefieras, puedes hacer una talla más o menos que la que te correspondería en función de las medidas de tu cuerpo.

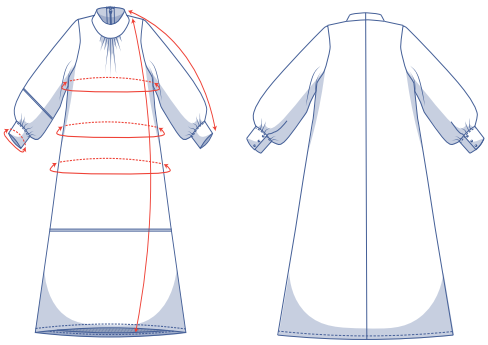

Puedes alargar o acortar la pieza de patrón

talla	32	34	36	38	40	42	44	46	48	50	52	54	56	58
largo	120,5	121	121,5	122	122,75	123,25	123,75	124,25	126	126,75	127,5	128,25	129	130
largo de manga*	71,75	72	72,25	72,5	73	73,25	73,5	73,75	74,25	74,75	75	75,5	75,75	76,25
contorno pecho	87,75	92	96,5	100,75	105,25	109,5	114	118,25	124,75	131,25	137,75	144,25	150,75	157,25
cintura	88	90,25	92,5	96,75	101	105,25	107,5	111,75	118,5	125,25	131,75	138,5	145,25	151,75
cadera	98	102	106,25	109,5	112,75	116	119	122,25	128	133,5	138,75	144	149,25	154,5
puño	20	20,5	21	21,5	22	22,5	23	23,5	24	24,5	25	25,5	26	26,5

** Incluye largo de hombro.*

Compara las medidas indicadas con las medidas tomadas o deseadas. Alarga o acorta el vestido y/o las mangas cortando las partes del patrón por las líneas dobles y luego separándolas o superponiéndolas los centímetros deseados. Asegúrate de que las líneas CD y CT y las costuras laterales están siempre bien rectas.

IMPORTANTE

Adapta la cantidad de tela en base a las alteraciones.

telas recomendadas

Si quieres hacer justicia al corte austero de este vestido, realízalo en una tela estampada, de flores o animales. Utiliza una tela con caída, pero que no sea demasiado pesada. Así conseguirás un bonito efecto abullonado en las mangas sin hacer que el vestido resulte muy voluminoso. En nuestro caso, hemos escogido un tejido ligero de estampado floral de viscosa y lana.

materiales

- Hilo
- Cremallera invisible: 60 cm
- Entretela termoadhesiva: máx. 60 cm
- Botones (Ø 1.1 cm): 6
- Tela: ver tabla

tela (en cm)	32	34	36	38	40	42	44	46	48	50	52	54	56	58
tela de 140 cm de ancho	195	200	210	230	240	245	270	270	300	305	315	315	320	320

Puedes encontrar el plano de corte en la página 6 de las instrucciones de costura.

Proud to be #Sewista

piezas y márgenes de costura (en cm)

Antes de cortar el patrón debes dibujar un margen de costura en torno a las piezas como se indica en las ilustraciones.

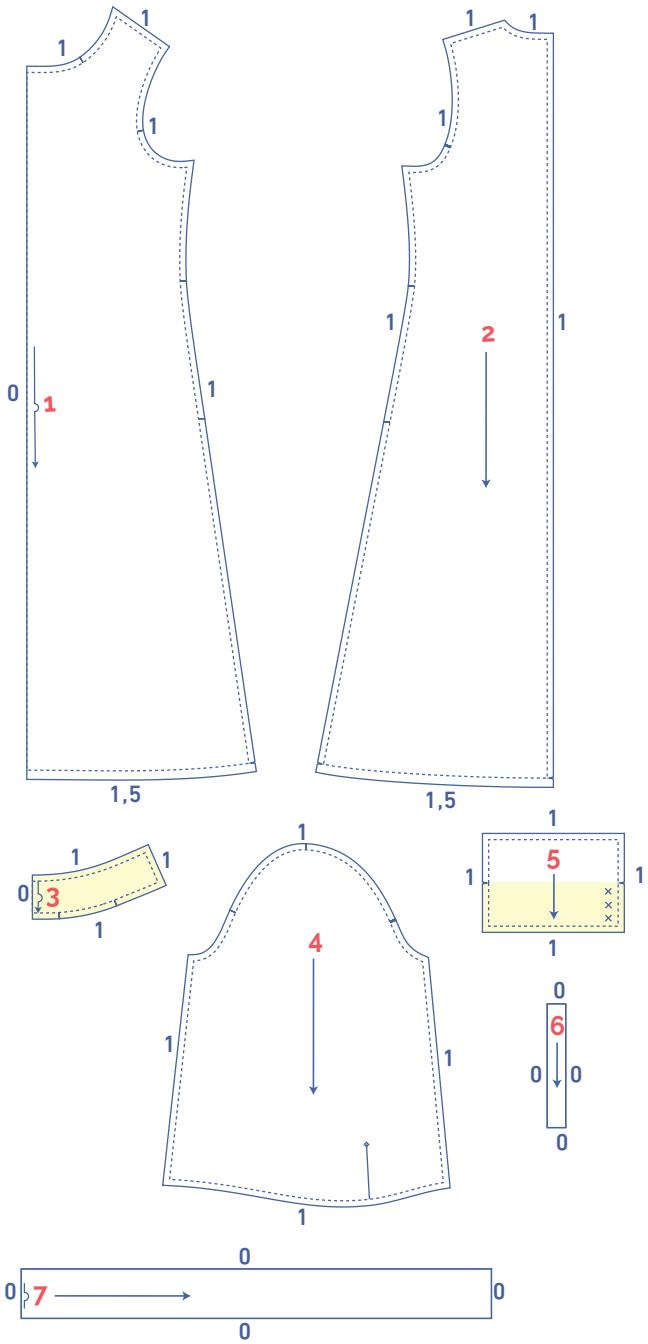

1. delantero: 1x en doblez de la tela
2. trasero: 2x
3. cuello: 2x en doblez de la tela
4. manga: 2x
5. puño: 2x
6. ribete abertura manga: 2x. Tendrás que dibujar esta pieza. Dibuja un rectángulo de 6x20 cm.
7. cinturón*: 1x en doblez de la tela. Tendrás que dibujar esta pieza. Dibuja un rectángulo de 8x85 cm (t. 32-46) o 8x105 cm (t. 48-58).

* opcional

IMPORTANTE

Las piezas en amarillo claro llevan entretela termoadhesiva en el revés de la tela.

plano de corte para telas de 140 cm de ancho

Antes de empezar a coser, asegúrate de haber transferido todas las marcas a la tela:

- Haz un corte en el papel y en la tela en los lugares donde hay indicada una línea vertical (I) y una doble línea vertical (II).
- Haz una pequeña muesca en la tela en la marca en V o al final del dobladillo.
- Corta una esquina pequeña en las piezas colocadas en el doblez de la tela, para marcar su centro.

Indica puntos importantes en el patrón:

- Marca la posición de los botones a mano, con un hilván (⌞), indicando el centro (✕).
- Marca el final de la abertura de la manga a mano, con un hilván, (⌞), indicando el centro (◇).

32 - 38

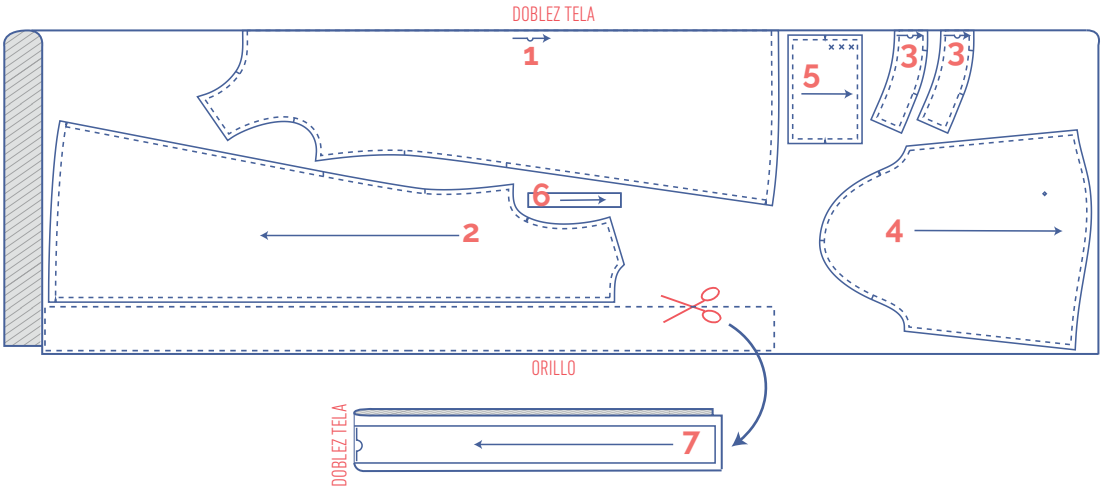

40 - 58

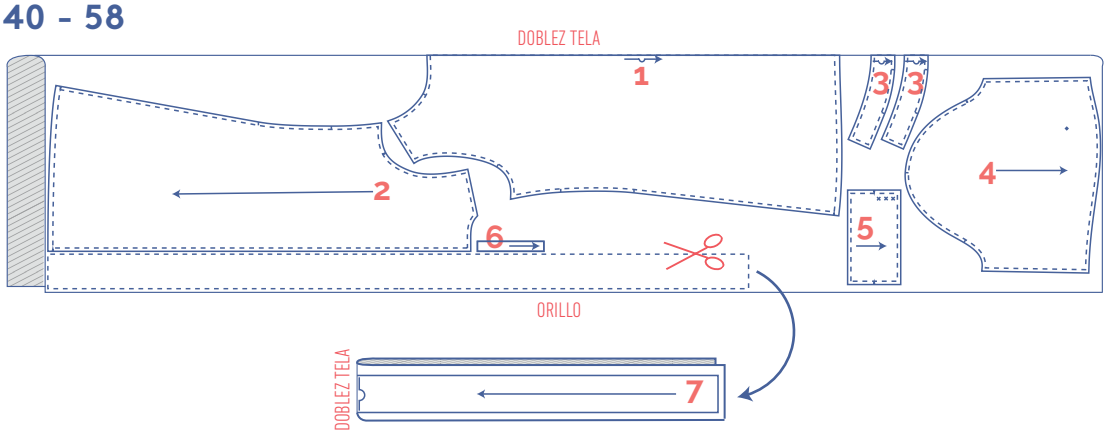

confección

La confección y el acabado de la prenda dependerá del tejido empleado. Las piezas se cosen siempre con los derechos enfrentados, a menos que se indique lo contrario.

D	delantero
T	trasero
CT	centro trasero
TD	trasero derecho
TI	trasero izquierdo
	derecho
	revés
	entretela termoadhesiva

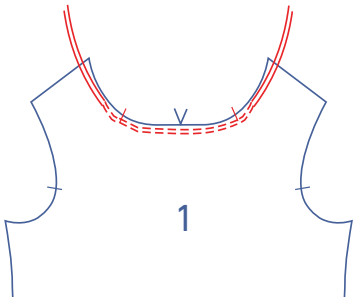

1

Con puntada larga y poca tensión de hilo, realiza dos líneas paralelas en el margen de costura de la línea de cuello del delantero (1). Cose pasadas las marcas y no remates ni al principio ni al final.

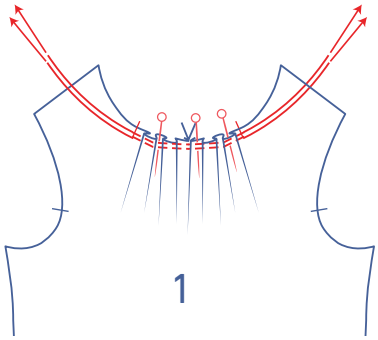

Con cuidado, tira de los hilos para fruncir la tela. Sujeta con alfileres temporalmente. Después, cuando sea el momento de coser el cuello, tendrás que distribuir los frunces y colocarlos en su posición final.

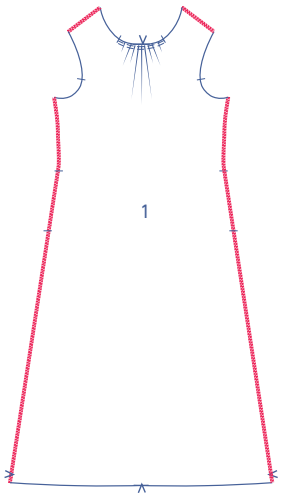

2

Remata los hombros y los costados del delantero.

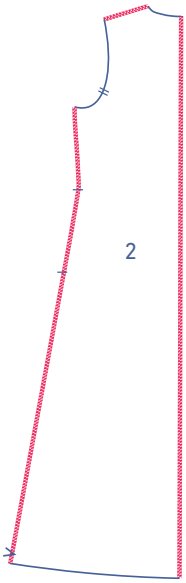

Remata los hombros, los costados y los CT del trasero (2).

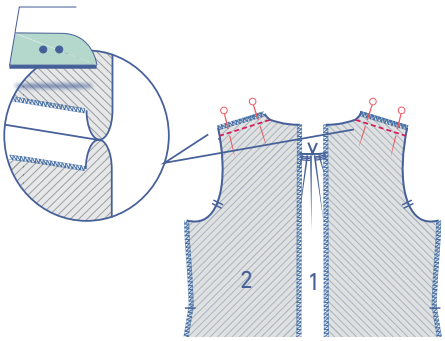

3

Sujeta con alfileres y cose los hombros. Plancha las costuras abiertas.

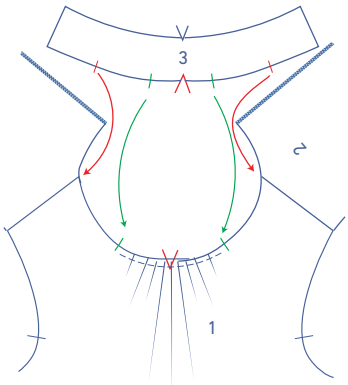

4

Sujeta una de las piezas de cuello (3) a la línea de cuello y, mientras, distribuye los frunces hasta hacer coincidir las marcas del delantero y del cuello. Cose.

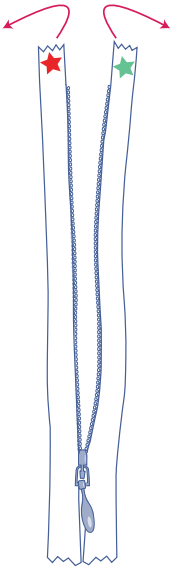

5

Coloca la cremallera invisible de cara a ti, con el derecho hacia arriba, y ábrela.

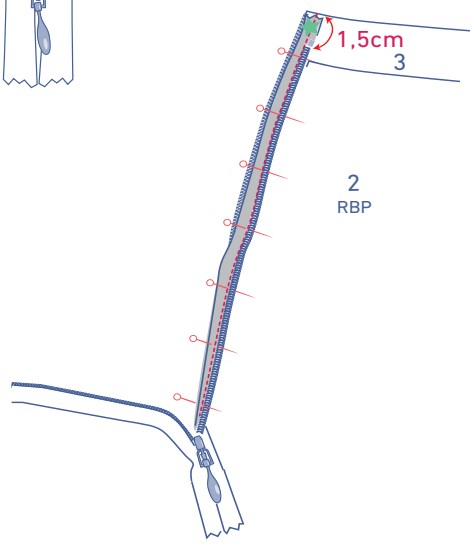

Gira la cinta de cremallera marcada con una estrella verde hacia la derecha y colócala boca abajo, contra el TD. La cinta de cremallera debe quedar alineada con el borde y los dientes de la cremallera a 1,5 cm del borde del cuello. Cose con prensatelas de cremallera invisible.

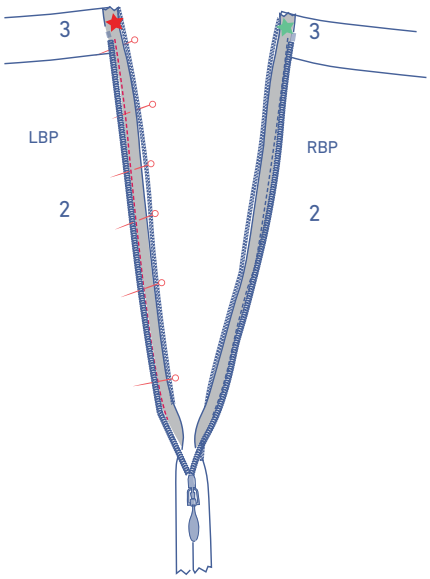

Gira la cinta de cremallera marcada con una estrella roja hacia la izquierda y sujétala con alfileres al TI. La cinta de cremallera debe quedar alineada con el borde y los dientes de la cremallera a 1,5 cm del borde del cuello. Cose con prensatelas de cremallera invisible.

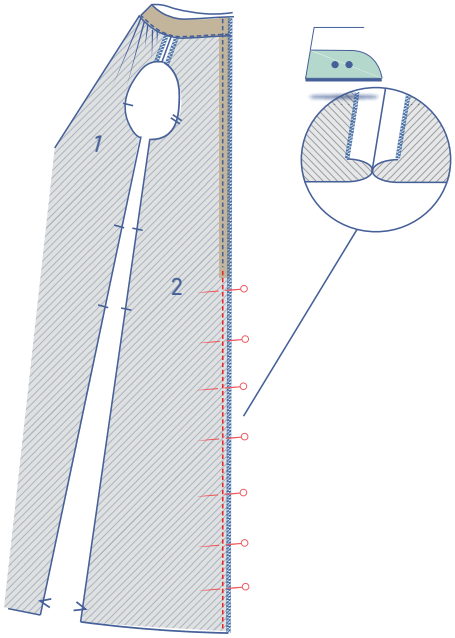

Cierra la cremallera y cose el resto del CT con el prensatelas de cremallera. Empieza a coser un poco más abajo y junto a la costura de la cremallera. Plancha las costuras abiertas.

6

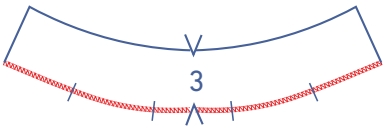

Remata la parte inferior de la otra pieza de cuello.

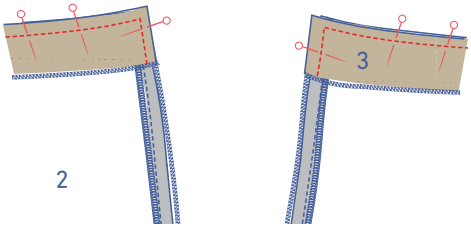

Sujeta con alfileres y cose los lados indicados.

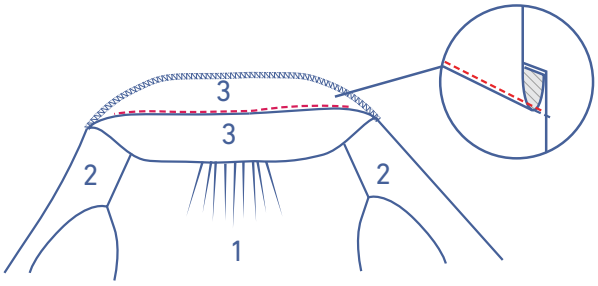

Dobla el cuello (el que tiene el borde rematado) y el margen de costura hacia la pieza de cuello, y cose por el cuello a 2 mm de costura, atravesando todas las capas. Cose lo más lejos posible.

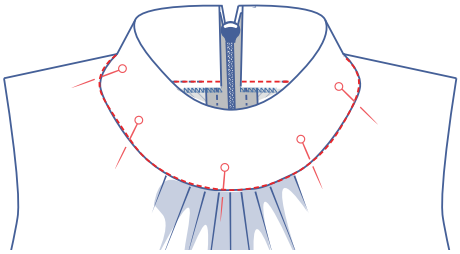

Dobla bien la pieza de cuello hacia el revés y sujeta con alfileres desde el derecho de la prenda. Cose sobre la costura de montaje.

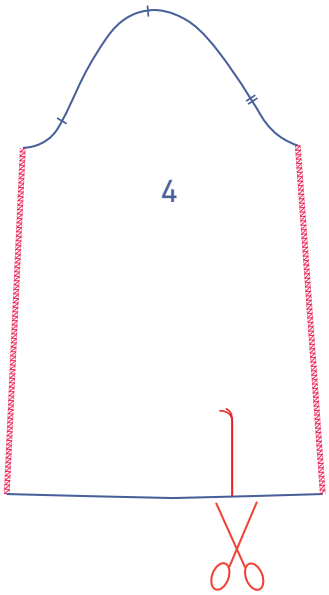

7

Remata los laterales de las mangas (4). Corta la manga hasta llegar al hilván.

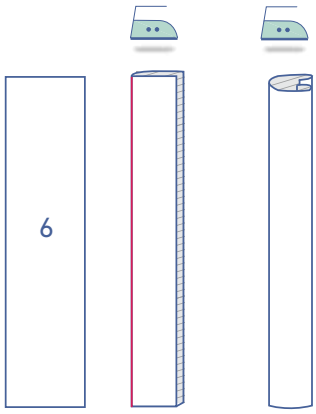

Plancha el ribete de la manga (6) de la siguiente forma:

• Empieza doblando el ribete por la mitad, a lo largo, para crear una línea de pliegue.

• Después, dobla los bordes largos hacia dentro hasta que toquen la línea de pliegue. Plancha y abre el ribete.

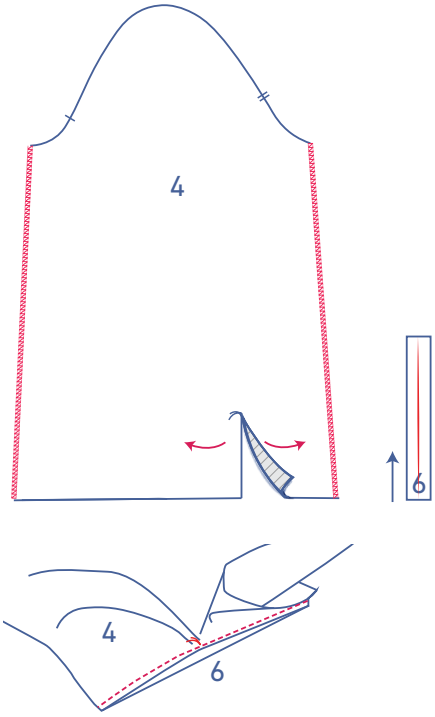

Abre la división de la manga hasta obtener una línea recta. Desliza el ribete por debajo de la manga con el derecho hacia arriba. Haz coincidir el borde de la abertura de la manga con el borde del ribete y tira un poco de la manga hacia un lado a la altura del hilván. Cose por la línea de pliegue. Solo habrás realizado unas pocas puntadas sobre el hilván.

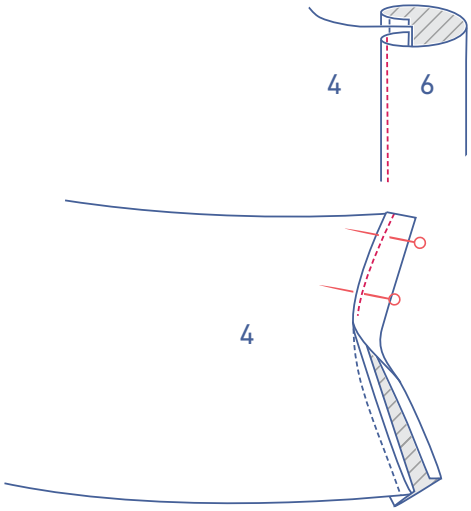

Dobla el ribete hacia el derecho de la manga y coloca el borde doblado justo sobre la costura anterior. Cose cerca del borde.

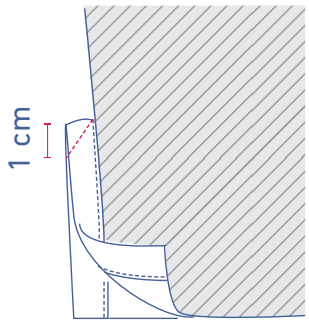

Dobla la manga por la mitad longitudinalmente, con el derecho hacia dentro. Cose en diagonal la parte superior del ribete.

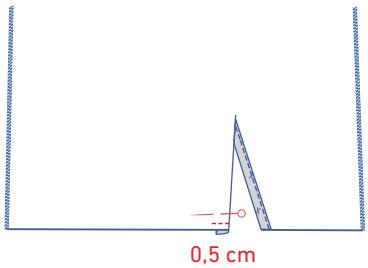

Dobla el ribete de la parte delantera de la manga (la que tiene el borde más largo) hacia el revés y cose a 0,5 cm del borde inferior.

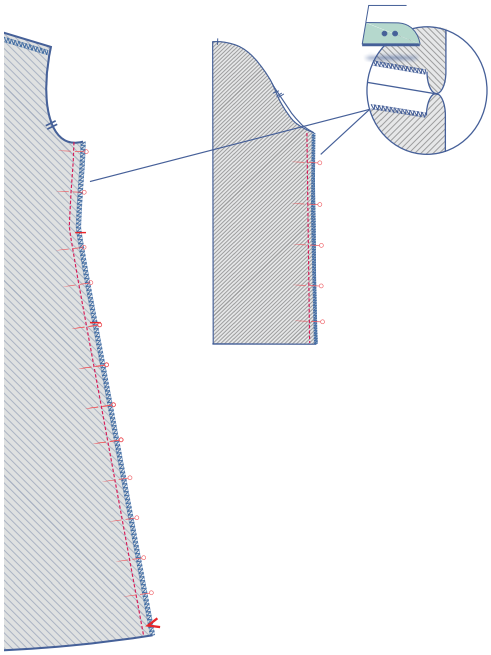

Sujeta con alfileres y cose los costados de D y T y de las mangas. Planchas las costuras abiertas.

Dobla el puño (5) por la mitad, a lo largo, con el derecho de la tela hacia fuera para crear una línea de pliegue.

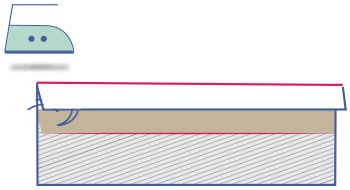

Plancha el lado largo del puño (en el que está el hilván) 1 cm hacia el revés.

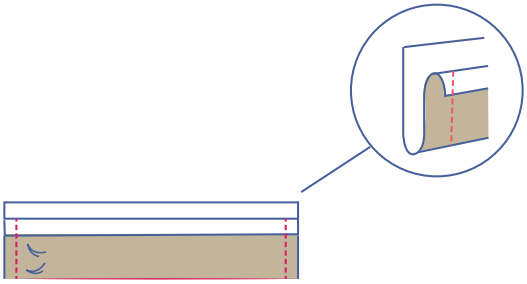

Dobla el puño por la mitad, por la línea de pliegue, con el derecho de la tela hacia dentro. Cose los extremos cortos.

Vuelve del derecho.

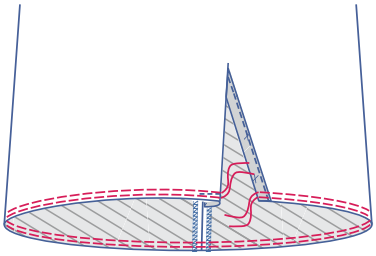

Con una puntada larga y poca tensión de hilo, cose dos líneas paralelas en la parte inferior de la manga, en el margen de costura.

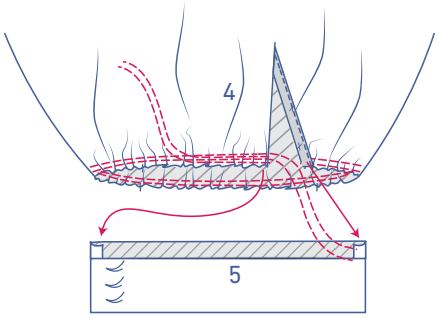

Con cuidado, tira de los hilos para formar los frunces en la tela. La parte inferior de la manga tiene que coincidir con el largo del puño.

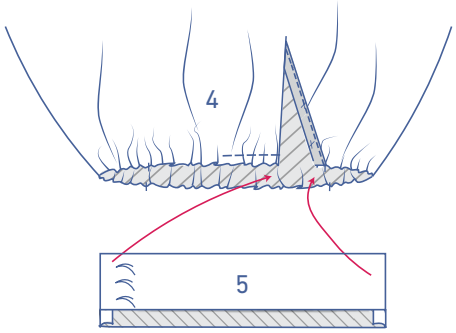

Introduce el puño dentro de la manga.

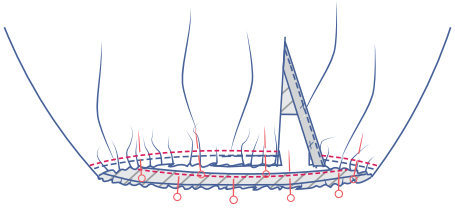

Sujeta el borde del puño al borde de la manga por el interior. Distribuye los frunces de forma equilibrada y cose.
Retira los hilos de frunce una vez que hayas terminado.

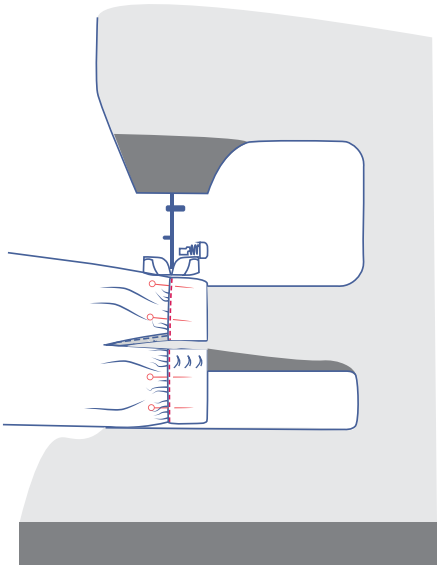

Vuelve el puño del derecho. Coloca el borde plegado justo sobre la costura anterior y cose cerca del borde.

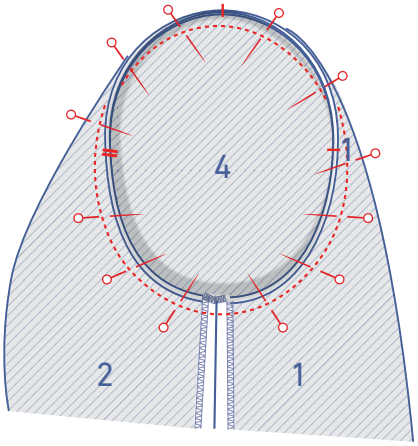

8

Sujeta la manga al cuerpo haciendo coincidir las marcas. La línea única se corresponde con la línea única del delantero y la línea doble con la doble del trasero. La marca del centro debe coincidir con el hombro. Distribuye el "exceso" de tela entre las marcas y cose.

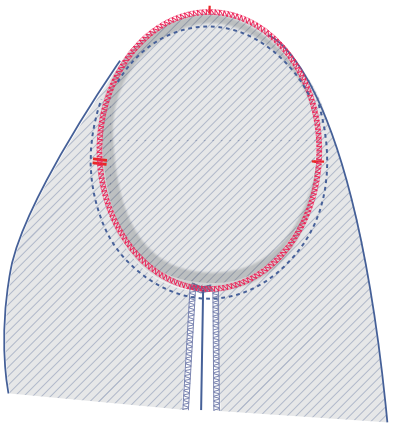

Pule juntas las costuras.

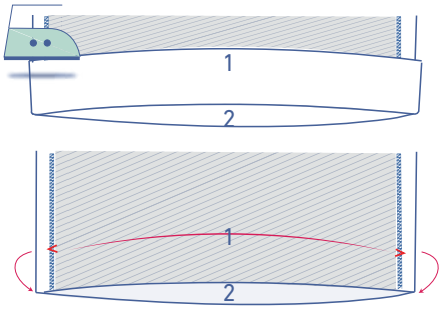

9

Plancha el dobladillo por las marcas en V y vuelve a abrir.

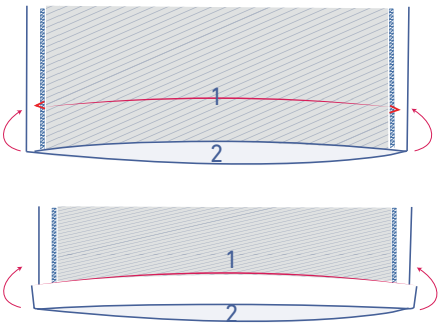

Coloca el borde sobre la línea de pliegue y dobla una vez más.

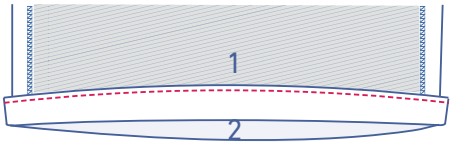

Cose cerca del borde.

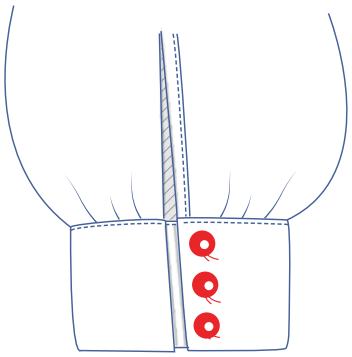

10

Cose los botones en los lugares indicados del puño.

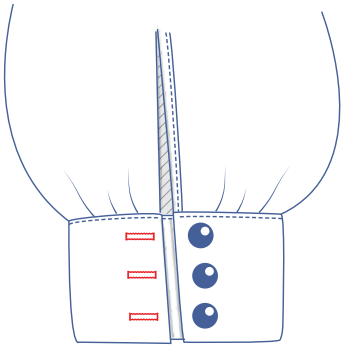

Realiza ojales horizontales alineados con los botones.

11

Opcional

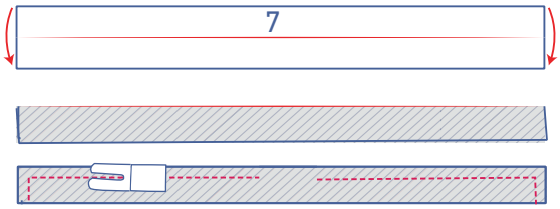

Dobla el cinturón (7) por la mitad longitudinalmente con el derecho de la tela hacia dentro.

Cose por los lados indicados dejando una abertura para poder dar la vuelta al cinturón después.

Vuelve el cinturón del derecho.

Realiza un pespunte alrededor del cinturón, a 2 mm del borde, y plancha.