Frida by Fibre Mood

Frida by Fibre Mood

***☆☆

XS - XXXL

Aquí tienes un diseño clásico con un toque moderno, la cazadora bomber Frida. Una curiosidad: antes las bomber solo las llevaban los militares, mientras que ahora son imprescindibles en la moda actual. Y eso es, en parte, porque se adaptan a todos los estilos. Puedes realizar Frida en una tela fina o gruesa, en una lana estampada de leopardo o incluso en piel sintética. De cualquier manera, Frida te mantendrá bien caliente este invierno.

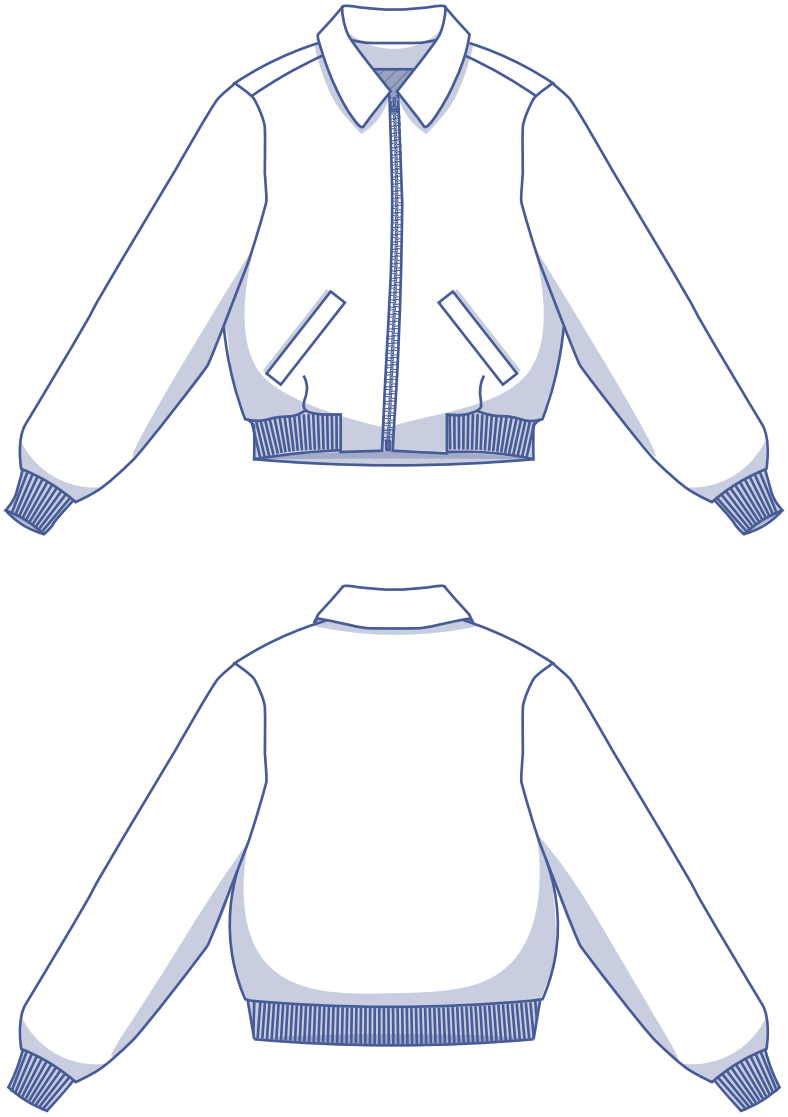

guía de tallas (en cm)

talla	XS		S		M		L		XL		XXL		XXXL		
AL	160	164	166	167	168	169	170	171	172	172	172	172	172	172	172
CP	76	80	84	88	92	96	100	104	110	116	122	128	134	140	146
CI	66	68	70	74	78	82	84	88	94,5	101	107,5	114	120,5	127	133,5
CA	86	90	94	97	100	103	106	109	115	120	125	130	135	140	145

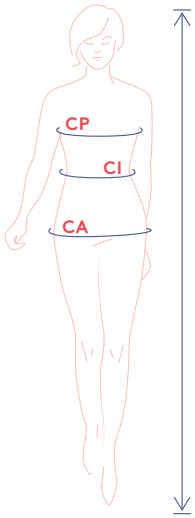

Altura (AL)
Contorno de pecho (CP): mide alrededor de la parte más amplia del pecho.
Contorno de cintura (CI): mide alrededor de la parte más fina de tu cintura.
Contorno de cadera (CA): mide alrededor de la parte más ancha de tu cadera.

Elige la talla en función de tu medida de contorno de pecho. Selecciona la talla que más se acerque a ella. Modificar el contorno de cadera es muy fácil. Cuando estés trazando la línea de tu talla de cintura, al llegar a la cadera, pasa a la línea de la talla de tu medida de cadera.

medidas de la prenda acabada (en cm)

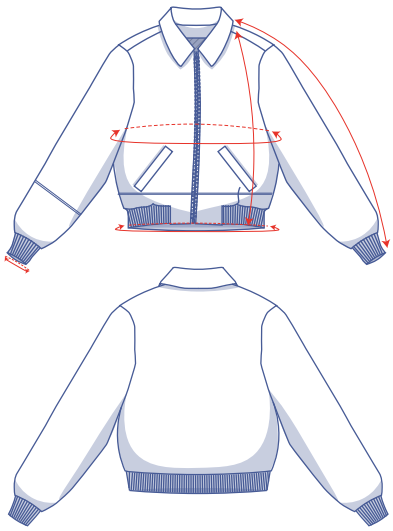

Las medidas de esta tabla son las medidas del patrón terminado según el tejido utilizado y sirven como referencia. Se ha añadido holgura a la prenda (además de las medidas justas del cuerpo) para un ajuste más cómodo y para conseguir un corte en concreto (ajustado, suelto, oversize). Según lo que prefieras, puedes hacer una talla más o menos que la que te correspondería en función de las medidas de tu cuerpo.

Puedes alargar o acortar la pieza de patrón

talla	XS	S	M	L	XL	XXL	XXXL
largo	59,5	59,5	59,5	59,75	63,75	64	64,25
largo de manga*	71,75	73	74,5	76,25	79,5	81,75	83,75
contorno de pecho	91,5	99,5	107,5	115,5	125,5	137,5	149,5
contorno de dobladillo	66,75	72,25	77,75	83,5	89,75	98,5	107,25
puño	17,5	18	18,75	19,25	20	20,5	21,25

** Incluye largo de hombro y puño.*

Compara las medidas indicadas con las medidas tomadas o deseadas. Alarga o acorta la cazadora y/o las mangas cortando las partes del patrón por las líneas dobles y luego separándolas o superponiéndolas los centímetros deseados. Asegúrate de que las líneas CD y CT y las costuras laterales están siempre bien rectas.

IMPORTANTE

Adapta la cantidad de tela en base a las alteraciones.

materiales

- Hilo
- Entretela termoadhesiva: máx. 65 cm
- Cremallera separable: 50 cm (t. XS-L), 55 cm (t. XL-XXXL)
- Tela de puño: ver tabla
- Forro: máx. 30 cm
- Tela: ver tabla

tela de puño (en cm)	XS	S	M	L	XL	XXL	XXXL
35 cm de ancho	35	35	35	55	55	55	55

tela (en cm)	XS	S	M	L	XL	XXL	XXXL
tela de 140 cm de ancho	140	140	145	160	170	170	175

Puedes encontrar el plano de corte en la página 6 de las instrucciones de costura.

telas recomendadas

Hay muchos tipos de tela que funcionan muy bien a la hora de realizar la cazadora bomber Frida. Desde un tejido de lana tejida para abrigo hasta un jersey (jacquard) de lana. Incluso tela de sudadera, punto roma, scuba y neopreno, todas son buenas opciones. Satén, tejidos bordados, piel sintética y fieltro también pueden funcionar. Cada una de ellas dará un estilo completamente diferente a la cazadora.

Proud to be #Sewista

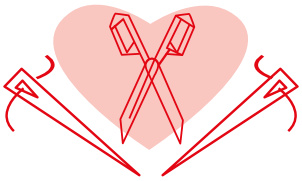

piezas y márgenes de costura (en cm)

Para coser la prenda como se describe en las instrucciones debes dibujar un margen de costura alrededor de las piezas del patrón, en el papel, antes de cortar la tela.

1. delantero: 2x
2. trasero: 1x en doblez de la tela
3. manga: 2x
4. cuello: 2x en doblez de la tela
5. vista cuello delantero: 2x
6. vista cuello trasero: 1x en doblez de la tela
7. abertura de bolsillo: 2x
8. ribete bolsillo con vista de bolsillo: 2x
9. bolsillo: 4x (forro)
10. puño: 2x (tela puño)
11. dobladillo: 1x en doblez de la tela (tela de puño)

IMPORTANTE

Las piezas destacadas en amarillo claro llevan entretela termoadhesiva en el revés de la tela.

forro

entretela termoadhesiva

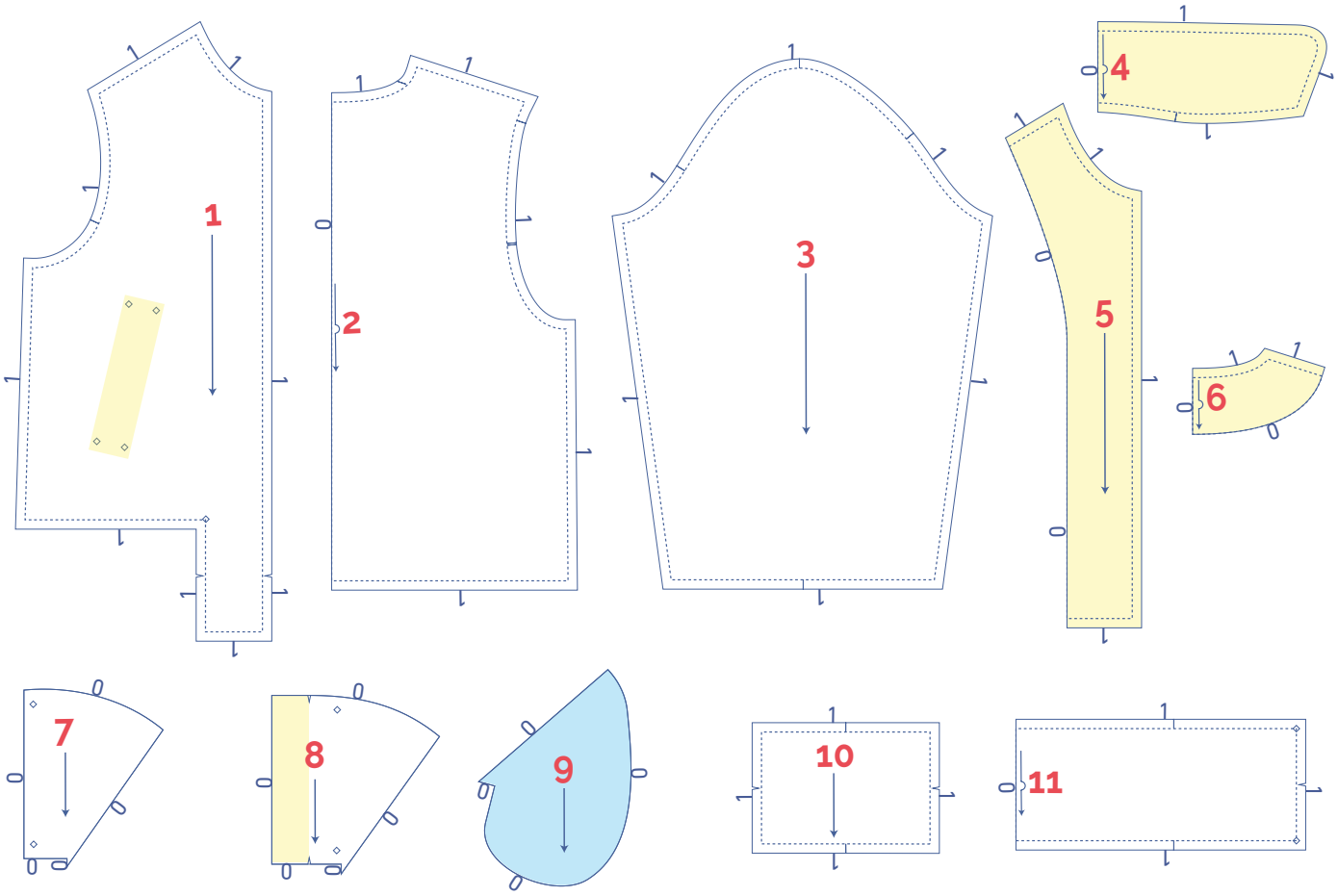

plano de corte

XS - M

para telas de 140 cm de ancho

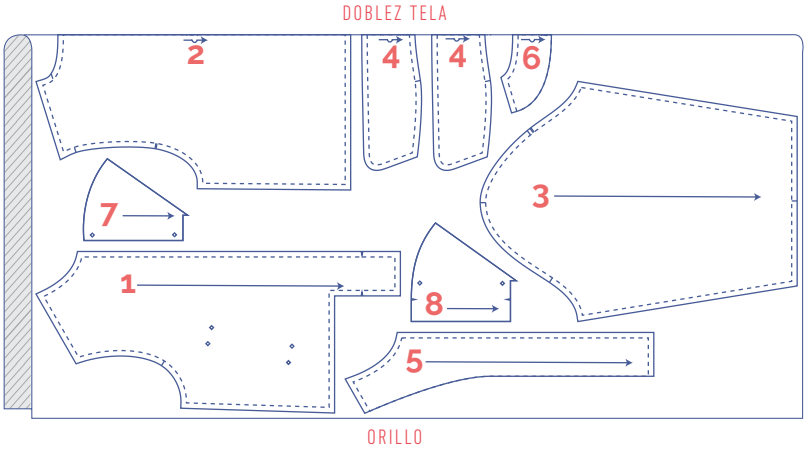

para tela de puño de 35 cm de ancho (circular)

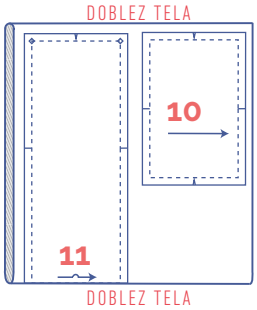

para forro

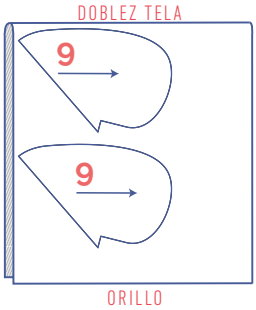

L - XXXL

para telas de 140 cm de ancho

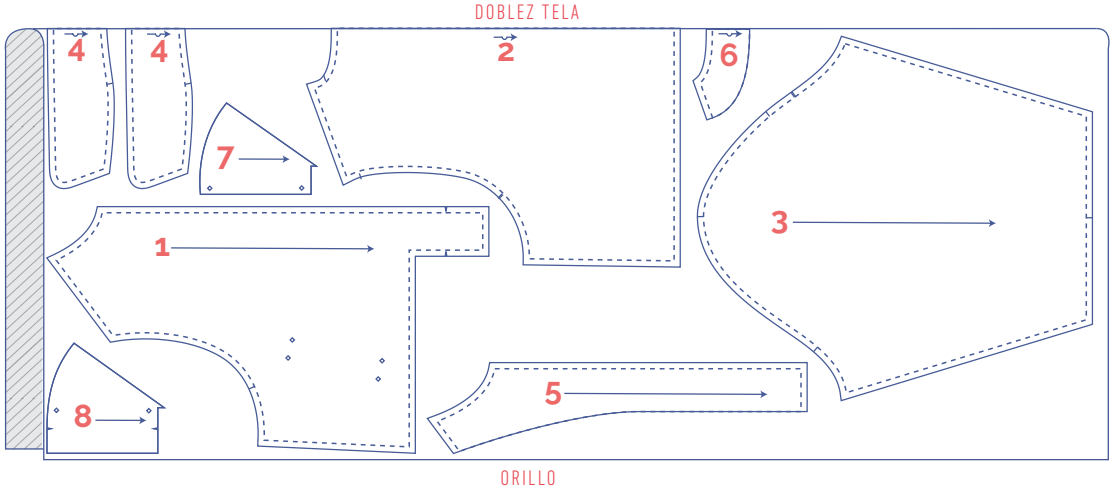

para tela de puño de 35 cm de ancho (circular)

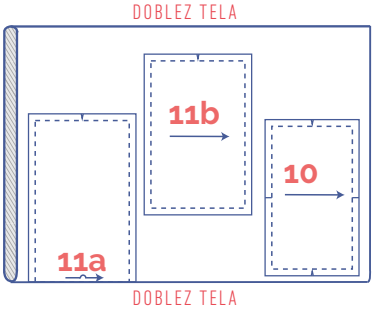

¡ATENCIÓN!
Corta la pieza 11 en 2 e incluye margen de costura.

para forro

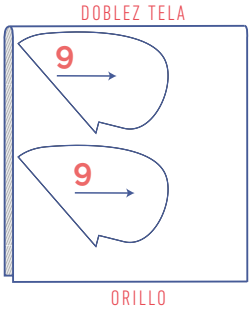

marca las piezas del patrón después de cortarlas

- **Marca los siguientes puntos con un hilván:**

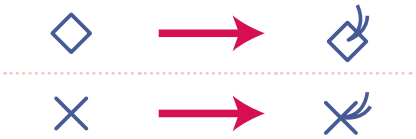

- **Haz un corte en el papel y en la tela en los lugares donde hay indicada una línea vertical (I) y una doble línea vertical (II).**
- **Haz una pequeña muesca en la tela donde hay una marca en V o donde termina el dobladillo.**
- **Corta una esquina de tela (en la marca en V) en las piezas colocadas en el doblez de la tela (⌒), para marcar su centro.**

confección

La confección y el acabado de la prenda dependerá del tejido empleado. Las piezas se cosen siempre con los derechos enfrentados, a menos que se indique lo contrario.

D	delantero
T	trasero
DD	delantero derecho
DI	delantero izquierdo
CD	centro delantero
CT	centro trasero
	derecho
	revés
	forro derecho
	forro revés
	tela de puño
	entretela termoadhesiva

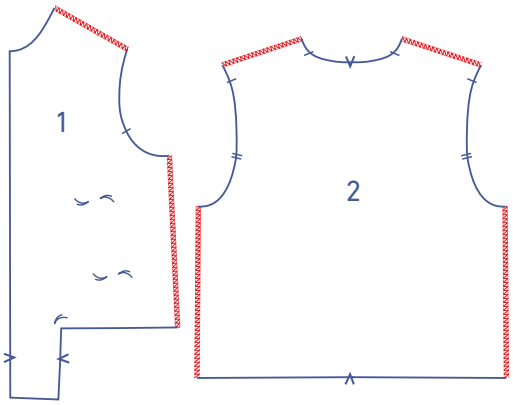

1

Remata los hombros y los costados del delantero (1) y trasero (2).

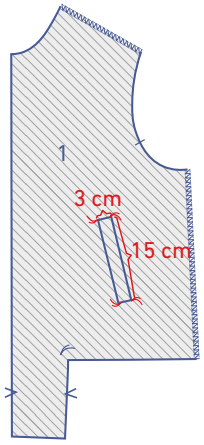

Dibuja la abertura del bolsillo conectando las esquinas (indicadas por un hilván), trazando líneas rectas con una tiza de sastre por el revés del delantero. Terminarás con un rectángulo de 3x15 cm.

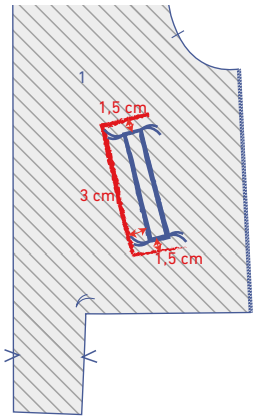

Traza otra línea paralela a 3 cm del lado largo de la abertura, en el lado del CT, y otra a cada lado de las líneas cortas, a 1,5 cm de ellas.

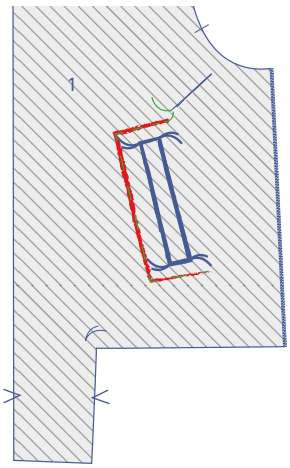

Pasa un hilván sobre esas tres líneas con un hilo de un color llamativo, para que sea visible desde el derecho del delantero.

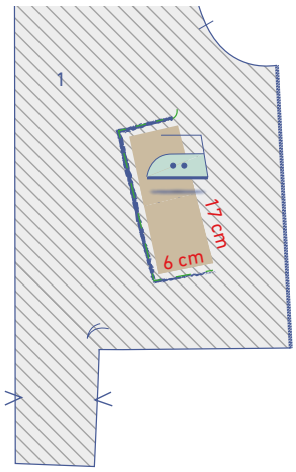

Plancha una tira (de 6x17 cm) de entretela termoadhesiva sobre los hilvanes por el revés del delantero.

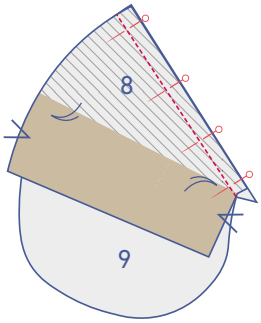

Sujeta con alfileres y cose el lado inclinado de la pieza del ribete con la vista del bolsillo (8) al lado inclinado del bolsillo (9).

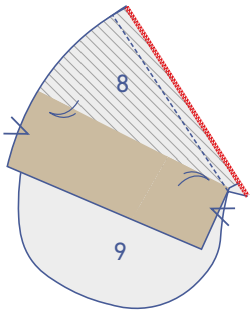

Pule juntas las costuras.

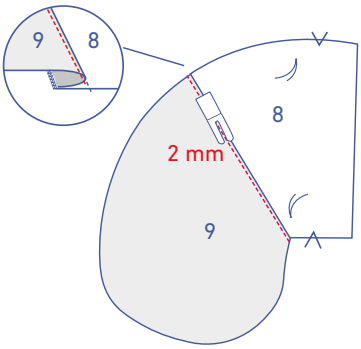

Dobla la pieza de ribete con la vista del bolsillo y el margen de costura de forma que el margen de costura quede hacia la pieza de bolsillo en forro. Cose sobre el forro a 2 mm de la costura atravesando todas las capas de tela (bolsillo en forro + margen de costura).

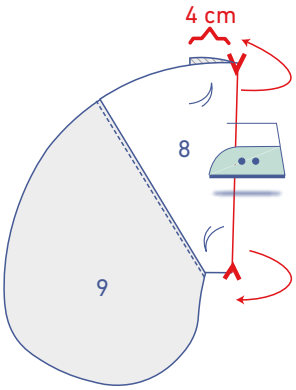

Plancha el ribete del bolsillo por las marcas en V (= 4 cm del borde) hacia el revés, con el derecho de la tela hacia arriba.

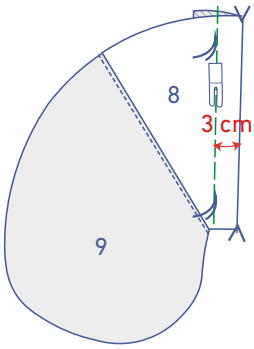

Con puntada larga, cose una línea paralela a 3 cm de la línea de piegue a lo largo del ribete.

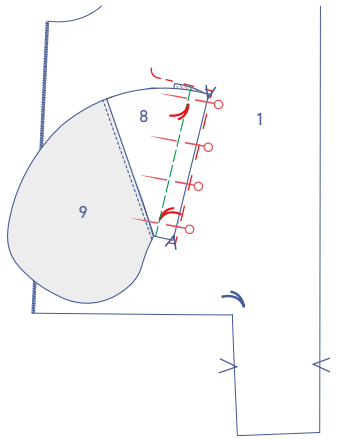

Coloca la línea de pliegue del ribete contra el lado largo trazado (el ribete plegado = el lado corto está colocado en la parte inferior) y los bordes del bolsillo entre los otros dos lados trazados. Sujeta el ribete y el bolsillo con alfileres sobre el delantero, con los hilvanes indicando el ribete perfectamente alineados.

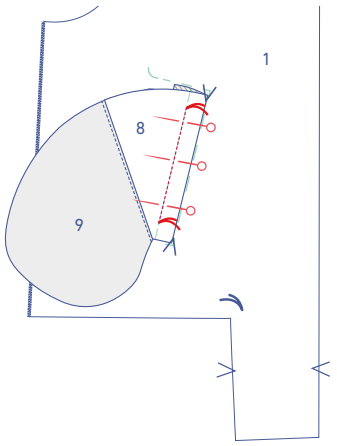

Cose el ribete con la vista del bolsillo al delantero por la línea de hilván que realizaste anteriormente. Cose justo entre los hilvanes.

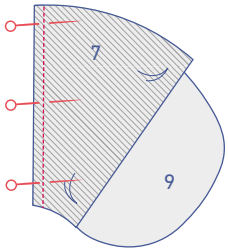

Sujeta con alfileres y cose el lado inclinado de la abertura de bolsillo (7) al lado inclinado del bolsillo en forro (9).

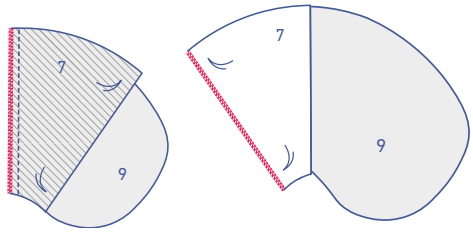

Pule juntas las costuras.
Pule también la línea recta de la abertura de bolsillo.

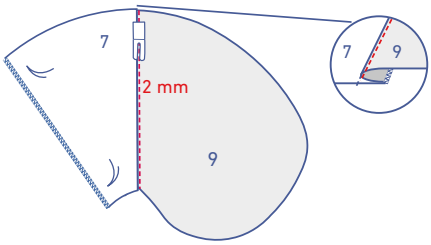

Dobla el margen de costura hacia el bolsillo en forro. Cose sobre el forro a 2 mm de la costura, atravesando todas las capas de tela (bolsillo + margen de costura).

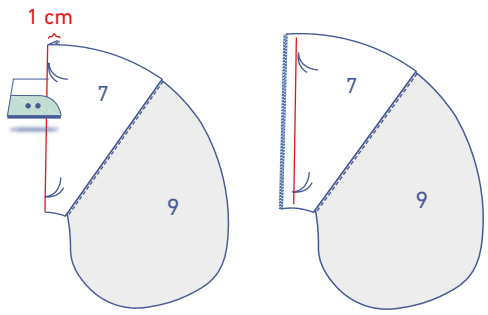

Plancha 1 cm del margen de costura de la abertura de bolsillo hacia el revés para crear una línea de pliegue. Vuelve a abrir.

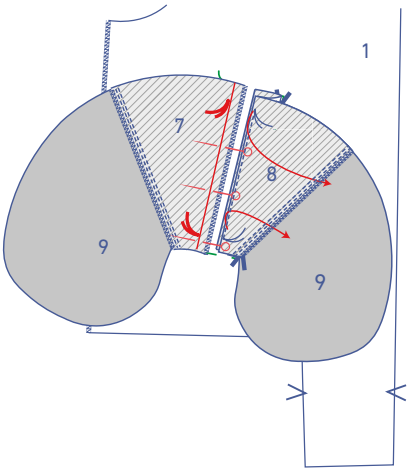

Dobla la vista + bolsillo en forro (8+9) a un lado por la costura. Sujeta con alfileres la abertura de bolsillo + bolsillo en forro (7+9) sobre el delantero, con los hilvanes alineados. Importante: el margen de costura tiene que estar bien plano.

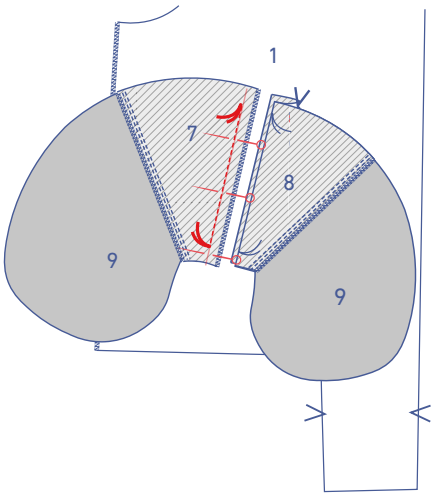

Cose justo por la línea de pliegue, de un hilván a otro.

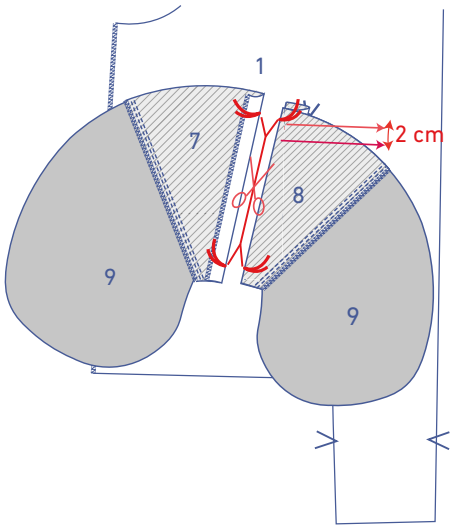

Dobla las dos piezas de bolsillo a un lado y haz un corte en la pieza delantera, entre las dos líneas de costura, deteniéndote 2 cm antes de los hilvanes. En los extremos de la línea cortada, haz otros dos pequeños cortes en diagonal, justo hasta las esquinas. Asegúrate de cortar solo en la pieza delantera y no sobre los bolsillos.

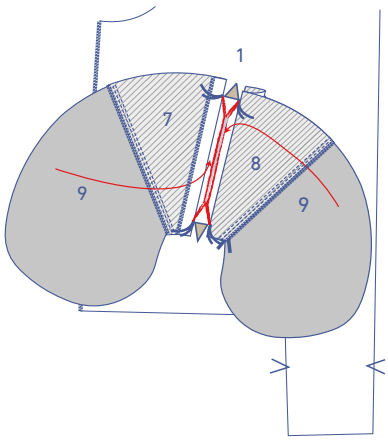

Pasa las piezas de bolsillo por la abertura hacia el revés del delantero. Dobla también hacia dentro los dos triángulos cortados (formados por los 4 cortes diagonales) de la abertura del bolsillo.

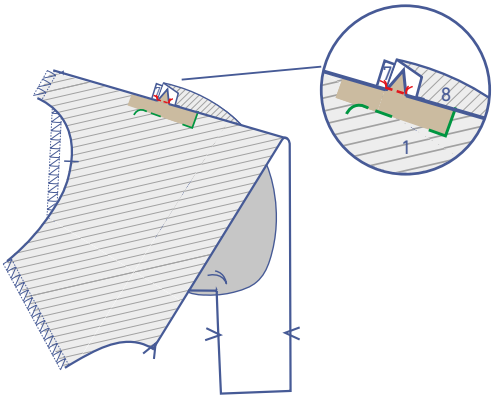

Coloca las dos piezas de bolsillo bien planas, dobla el delantero hacia un lado y cose los triángulos de las piezas de bolsillo de una esquina a la otra. Asegúrate de crear ángulos bien rectos,

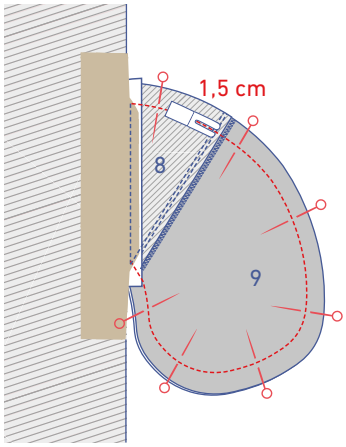

Sujeta con alfileres y cose los contornos de las piezas de bolsillo.

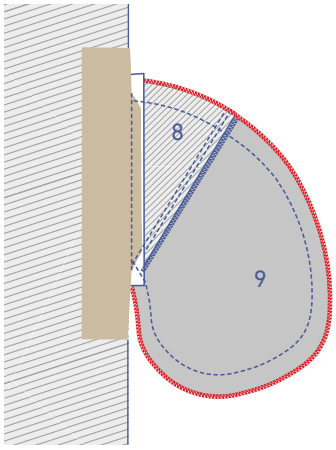

Pule juntas las costuras.

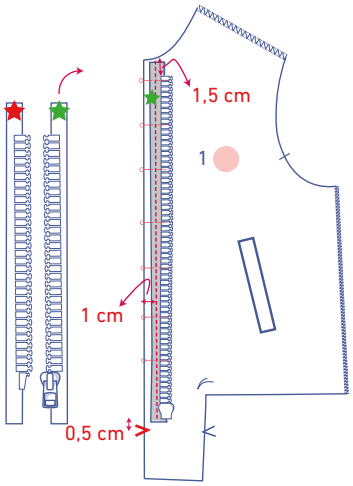

2

Coloca la cremallera de cara a ti, con el derecho hacia arriba. Ábrela y gira la cinta de la cremallera marcada con una estrella verde hacia la derecha, para que quede sobre el DI.

Sujeta la cinta de la cremallera con alfileres al CD, de forma que el centro de la cinta quede a 1 cm del borde. Los dientes de la cremallera tienen que quedar a 1.5 cm del borde superior y a 0,5 cm por encima de las marcas en V del borde inferior. Cose.

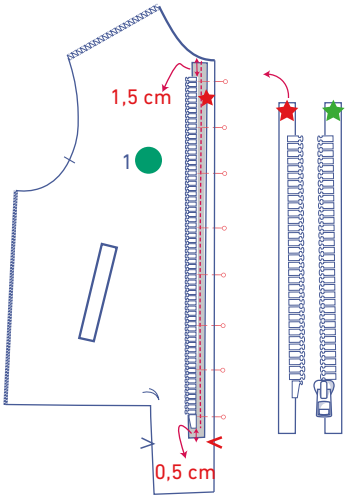

Coloca la otra cremallera marcada con una estrella roja hacia abajo sobre el DD. Cose de la misma forma que hiciste con la otra cinta de cremallera.

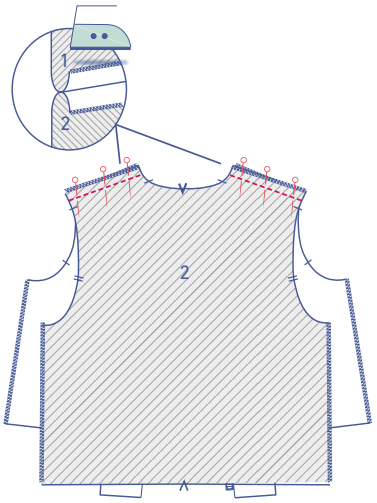

Sujeta con alfileres y cose los hombros del delantero y trasero (2). Plancha abiertas las costuras.

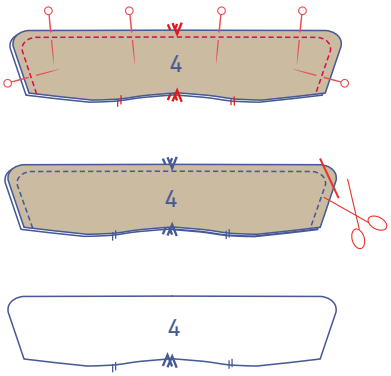

3

Sujeta con alfileres y cose el contorno de los cuellos (4), uno contra otro, excepto el borde inferior.

Recorta el margen de costura de las esquinas y vuelve del derecho.

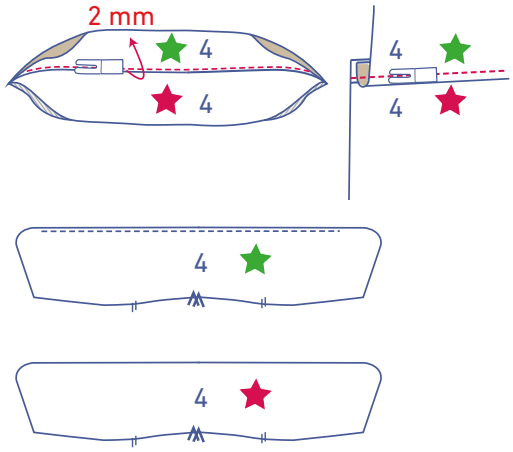

Abre las dos piezas de cuello, de forma que ambos derechos queden hacia arriba. El cuello exterior (visible cuando llevas la chaqueta) está indicado con una estrella roja y el cuello interior con una verde. Dobla el margen de costura hacia el cuello interior (estrella verde). Realiza un pespunte sobre el cuello interior a 2 mm de la costura atravesando todas las capas de tela (cuello interior + margen de costura). Después, plancha bien los dos cuellos juntos.

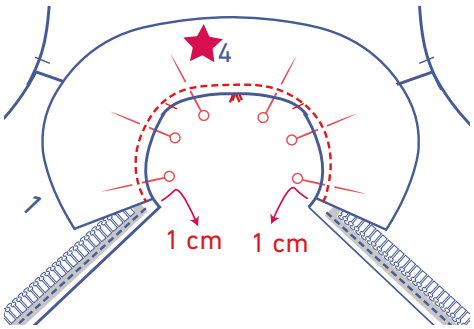

Sujeta el cuello a la línea de cuello haciendo coincidir las marcas correspondientes. El cuello exterior (estrella roja) tiene que estar por encima. La parte acabada del cuello debe quedar a 1 cm del borde.

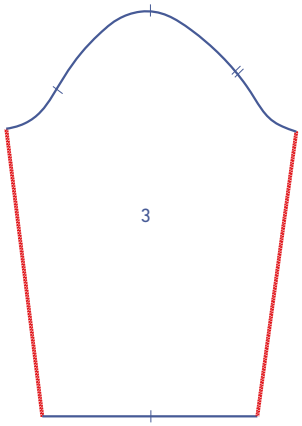

4

Remata los laterales de la manga (3).

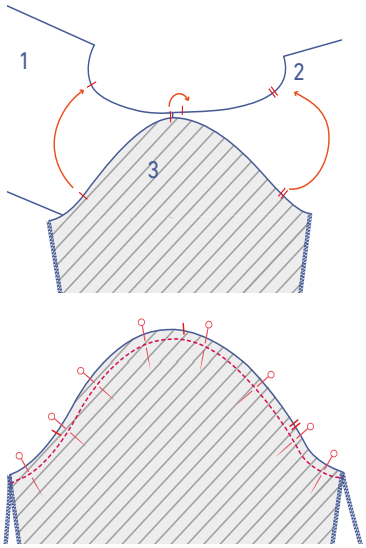

Sujeta y cose la manga al cuerpo, haciendo coincidir las marcas. La marca con una única línea indica el delantero, mientras que la doble línea indica el trasero. La marca del centro tiene que coincidir con las costuras de hombro. nick matching the single nick marking the true shoulder. Distribute the fabric between the markings.

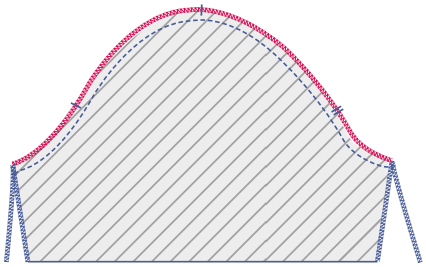

Pule juntas las costuras.

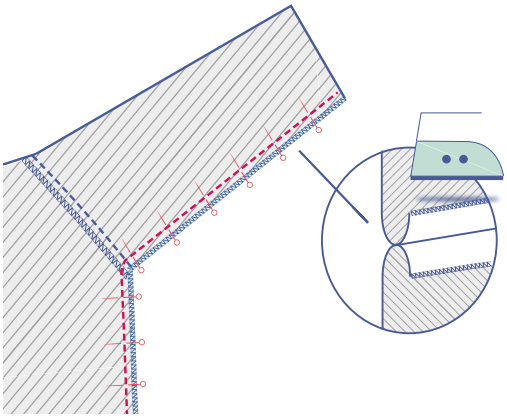

Dobla la manga por la mitad a lo largo, con el delantero y trasero enfrentados. Sujeta con alfileres y cose la parte inferior de brazos y costados. Plancha las costuras abiertas.

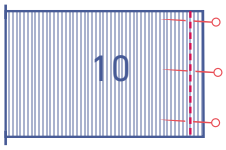

Dobla el puño (10) por la mitad a lo ancho con el derecho de la tela hacia dentro. Cose los extremos cortos y plancha las costuras abiertas.

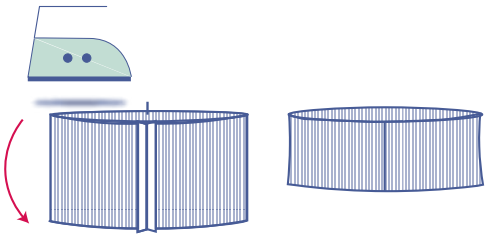

Dobla el puño (10) por la mitad, dejando el derecho en el exterior.

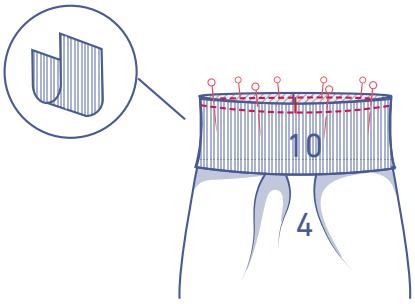

Sujeta con alfileres y cose los bordes del puño a la parte inferior de la manga

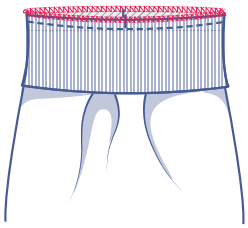

Pule juntas las costuras.

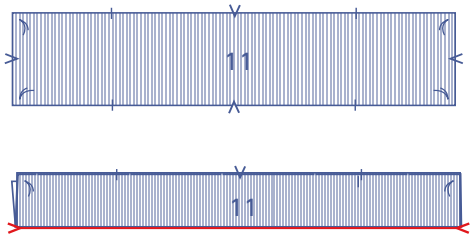

5

Dobla el dobladillo (11) por la mitad, a lo largo, dejando el derecho de la tela hacia el exterior y plánchalo.

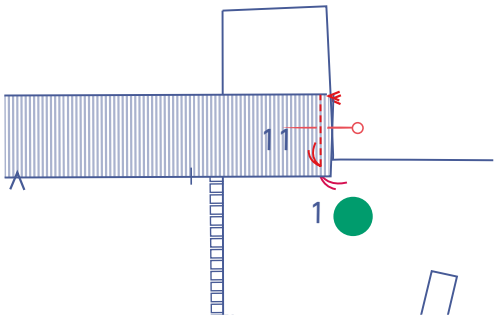

Sujeta con alfileres los extremos cortos del dobladillo al lugar indicado en el DD, haciendo coincidir los hilvanes. La marca en V del delantero debe quedar alineada con el borde acabado del dobladillo. Cose entre los hilvanes. Deja la aguja clavada en la tela.

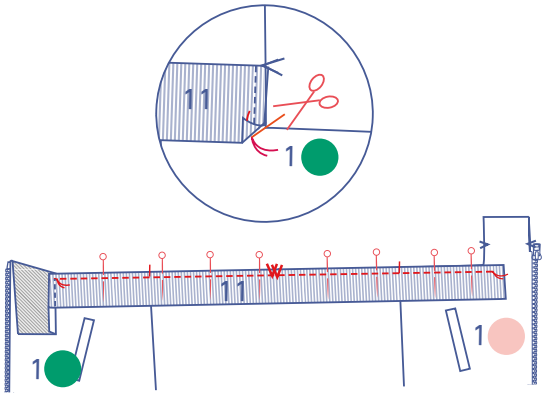

Levanta el prensatelas y haz un corte en el margen de costura (solo en el margen de costura) del delantero hasta justo antes de la aguja. Gira la prenda y vuelve a bajar el prensatelas.

Continúa cosiendo el borde largo del dobladillo hasta el siguiente hilván.

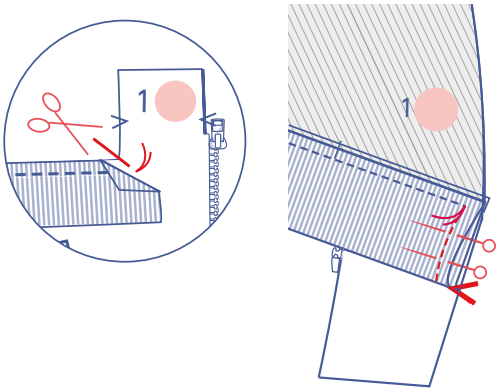

Vuelve a dejar la aguja en la tela. Levanta el prensatelas y haz un corte en el margen de costura del delantero (solo en el margen de costura) hasta justo antes de la aguja. Gira la prenda y vuelve a bajar el prensatelas. Cose el otro extremo corto del dobladillo hasta la marca en V.

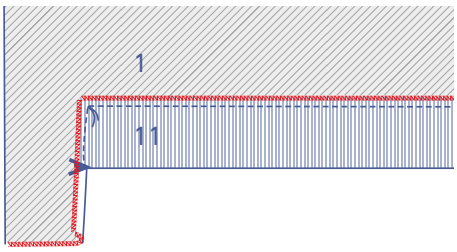

Pule juntas las costuras de los bordes indicados.

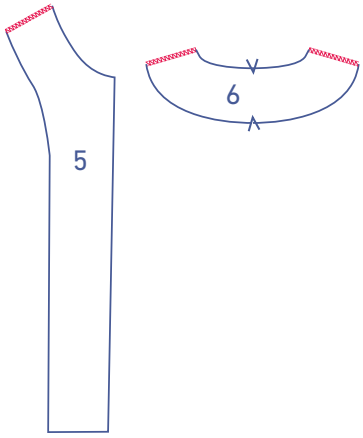

6

Remata los bordes de las vistas de cuello delantero (5) y trasero (6).

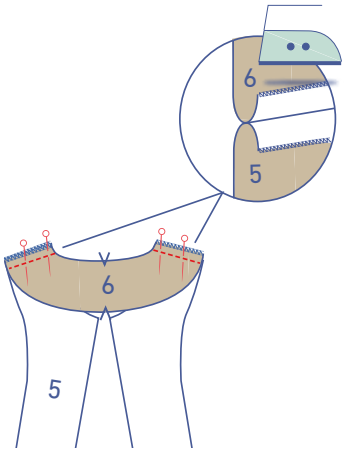

Sujeta con alfileres y cose los hombros. Plancha las costuras abiertas.

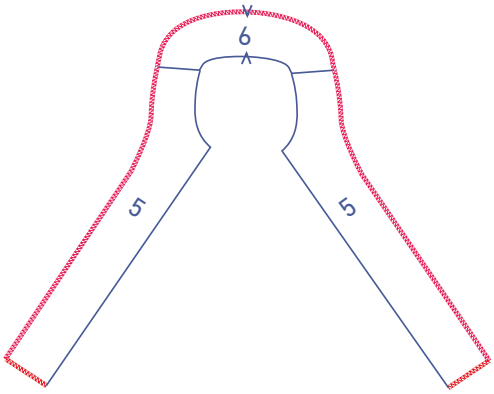

Remata los bordes indicados.

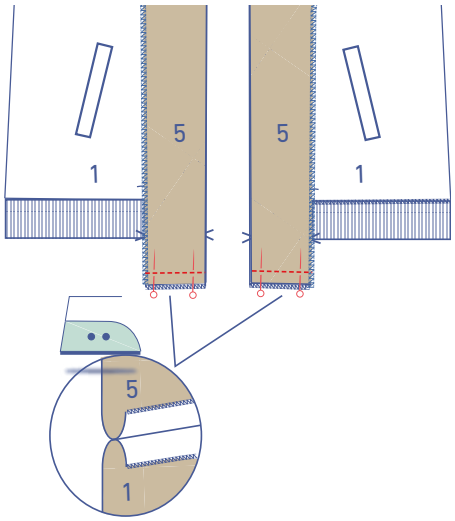

Sujeta con alfileres y cose la parte inferior de la vista de cuello delantera (los extremos cortos) a la parte inferior de la vista integrada en el delantero. Plancha las costuras abiertas.

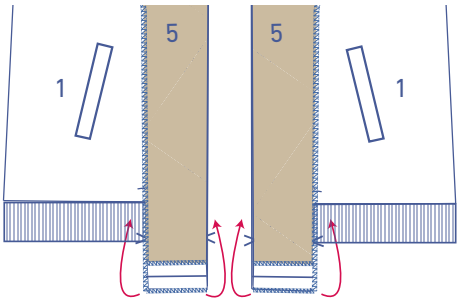

Dobla las vistas del delantero por las marcas en V, con el derecho de la tela hacia dentro.

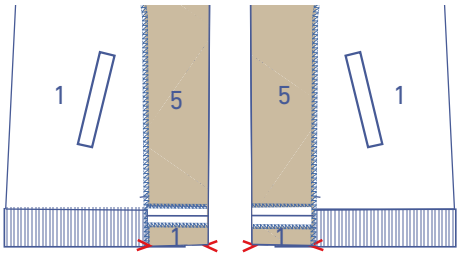

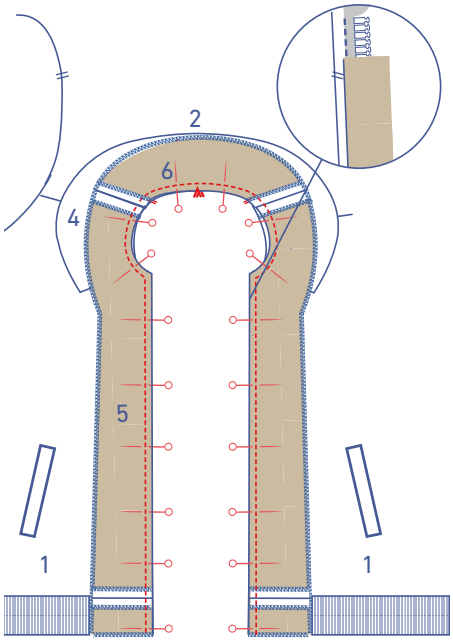

Alinea los bordes sin rematar de la vista delantera + trasera con los CD y el cuello. Sujeta con alfileres y cose.

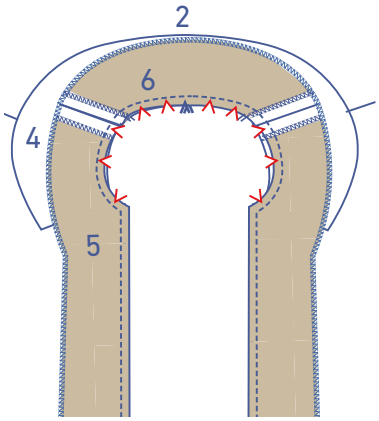

Haz cortes en el margen de costura de la línea de cuello para crear una buena curva.

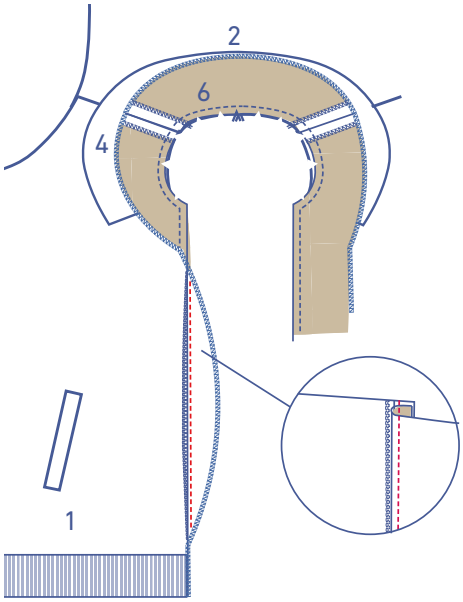

Dobla el margen de costura hacia la vista. Haz un pespunte en el cuello interior a 2 mm de la costura atravesando todas las capas de tela (cuello interior + margen de costura). A continuación, plancha las costuras juntas.

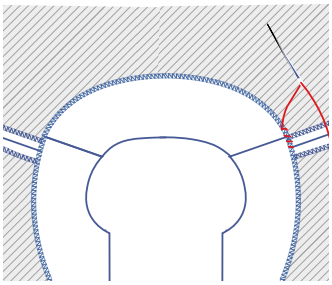

Con unas puntadas a mano, cose los márgenes de costura de los hombros de la chaqueta a las vistas.

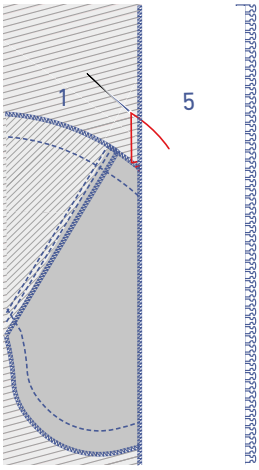

Con unas puntadas a mano, cose los márgenes de costura de los bolsillos a las vistas.