Constance by Fibre Mood

Constance by Fibre Mood

***☆☆

32 - 54

Constance es un peto muy cómodo, realizado en pana (color coñac y verde agua). Las correas son ajustables y se cierra con botones en los costados. Constance tiene bolsillos en las costuras laterales y en la parte trasera del pantalón, y uno grande en el pecho.

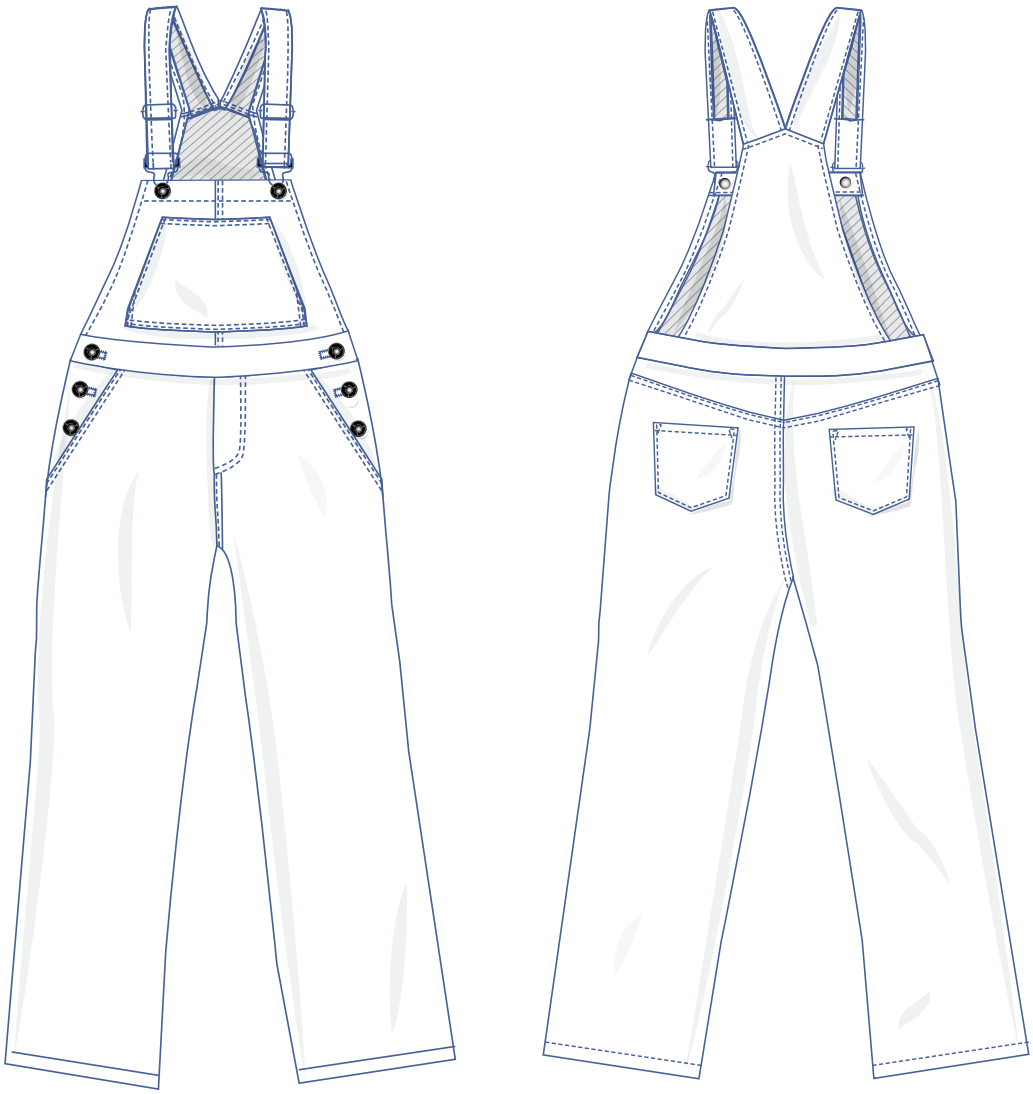

guía de tallas (en cm)

tallas	32	34	36	38	40	42	44	46	48	50	52	54
AL	160	164	166	167	168	169	170	171	172	172	172	172
CA	86	90	94	97	100	103	106	109	115	120	125	130

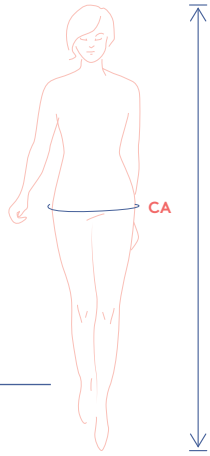

Altura (AL)
Contorno de cadera (CA): mide alrededor de la parte más ancha de tu cadera.

medidas de la prenda acabada (en cm)

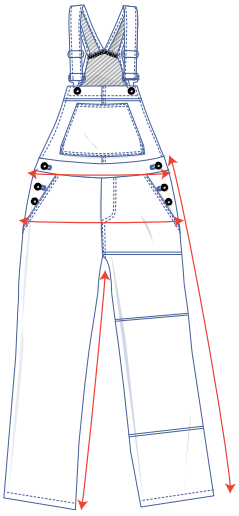

Puedes alargar o acortar la pieza de patrón

talla	32	34	36	38	40	42	44	46	48	50	52	54
entrepierna	74	74	74	74	74	74	74	74	74	74	74	74
largo de pierna	98,75	99,25	99,5	100	100,75	101,25	101,75	102,25	102,75	103,25	103,75	104,25
1/2 CA	47,25	48,5	49,75	51,75	53,5	55,25	56,5	58,25	61,5	64,5	67,5	70,5
1/2 CI*	39	40	41	43	45	47	48	50	53,25	56,5	59,75	62,75

** Contorno de cintura.*

Compara las medidas indicadas con las medidas tomadas o deseadas. Alarga o acorta las perneras del pantalón cortando las partes del patrón por las líneas dobles y luego separándolas o superponiéndolas los centímetros deseados. Asegúrate de que las líneas CD y CT y las costuras laterales están siempre bien rectas.

IMPORTANTE
Adapta la cantidad de tela en base a las alteraciones.

materiales

- Hilo
- Botones para vaqueros: 8
- Hebilla para monos: 2
- Hebilla regulable: 2
- Forro (= algodón): 35 cm
- Tela: ver tabla

tela (cm)	32	34 - 42	44 - 48	50 - 52	54
tela de 140 cm de ancho	200	205	210	235	240

Puedes encontrar el plano de corte en la página 5 de las instrucciones de costura.

IMPORTANTE
El algodón encoge, por lo que lava la tela antes de usarla.

telas recomendadas

Realiza el mono Constance en un tejido pesado, pero que aún así tenga una caída ligera como, por ejemplo, una pana de algodón fina o gruesa. La tela vaquera o una lana gruesa también son excelentes opciones. Evita las telas rígidas y sin caída. ¡Lava la pana de algodón antes de cortarla, ya que la tela encoge a lo largo!

piezas y márgenes de costura (en cm)

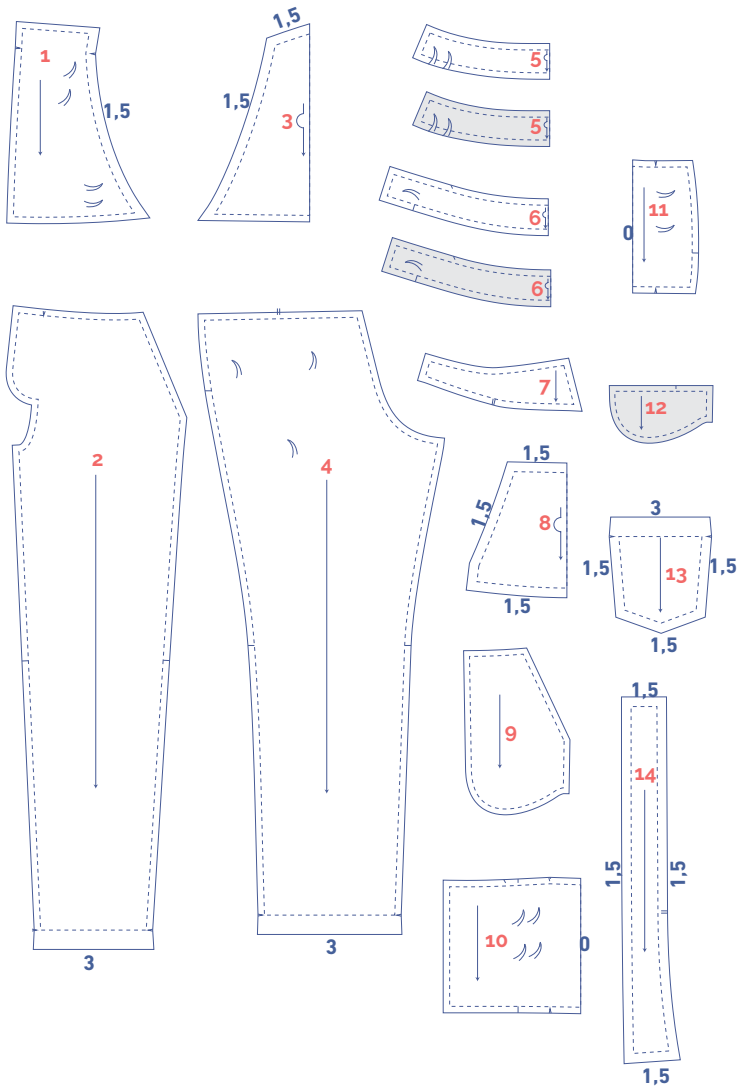

1. delantero superior: 2x
2. delantero pantalón: 2x
3. trasero superior: 1x en doblez de la tela
4. trasero pantalón: 2x
5. cintura delantera:
6. 1x en doblez de la tela (5S)
7. 1x en doblez de la tela en forro (5V)
8. cintura trasera:
9. 1x en doblez de la tela (6S)
10. 1x en doblez de la tela en forro (6V)
11. canesú trasero: 2x
12. bolsillo pecho: 1x en doblez de la tela
13. bolsillo interior delantero: 2x (en forro)
14. abertura bolsillo delantera: 2x
15. abertura bolsillo trasera: 2x
16. parte inferior bolsillo delantero: 2x (en forro)
17. bolsillo trasero: 2x
18. tirante: 2x

Dibuja un margen de costura de 1 cm alrededor de las piezas del patrón en papel, a menos que se se indique lo contrario en las ilustraciones. Los lados de las piezas 3, 5, 6 y 8, que van colocadas en el doblez de la tela ( ), no tienen margen de costura.

Indica puntos importantes en el contorno del patrón:

- haciendo un corte en los lugares indicados con una línea vertical (I) o una doble línea vertical (||).
- cortando una muesca en las marcas en V (V).
- corta una esquina pequeña en las piezas 3, 5, 6 y 8, que van colocadas en el doblez de la tela, para marcar el centro de las mismas.

Marca la posición de los botones (×), los ojales (⊢⊣) y los bolsillos (◇) con un hilván.

plano de corte para telas de 140 cm de ancho

32 - 48

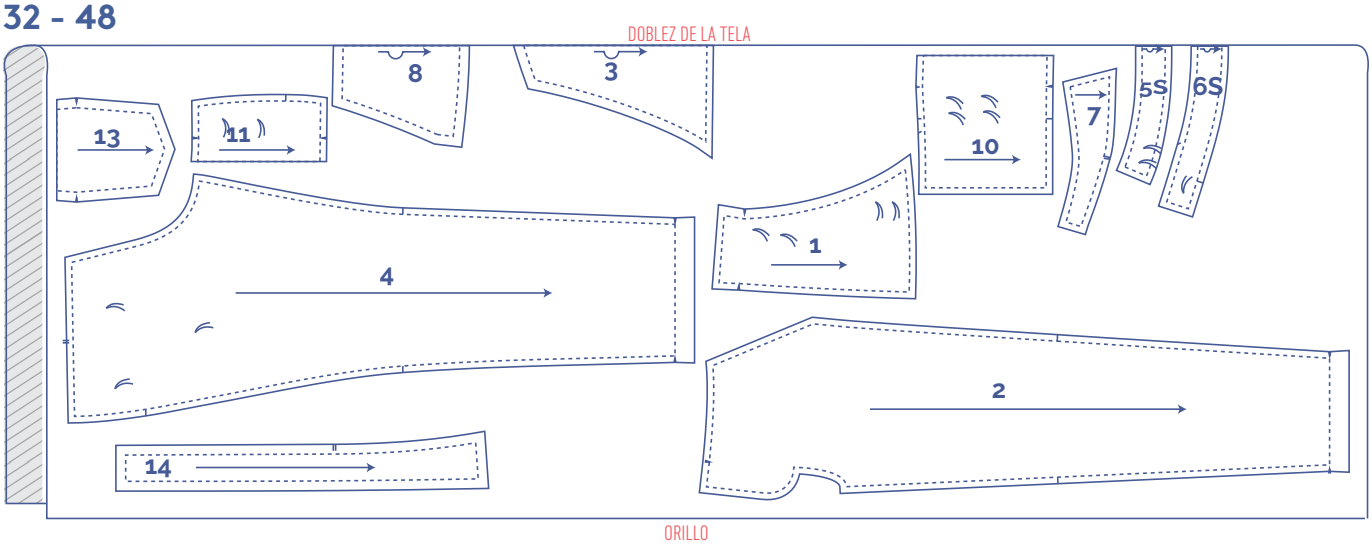

50 - 54

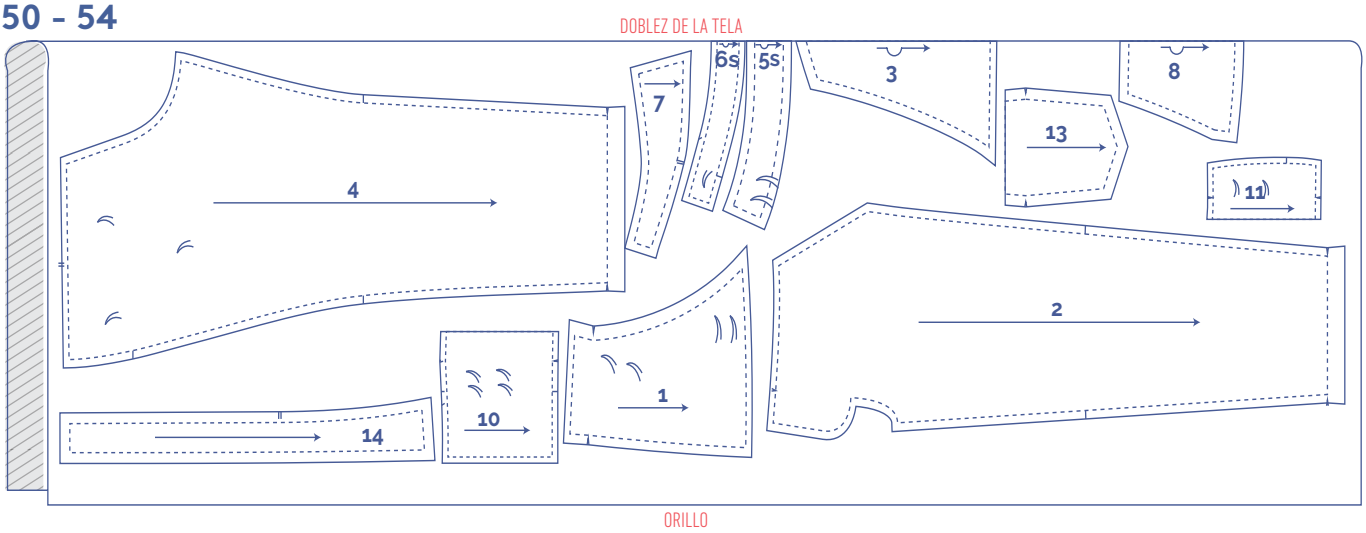

forro 32 - 54

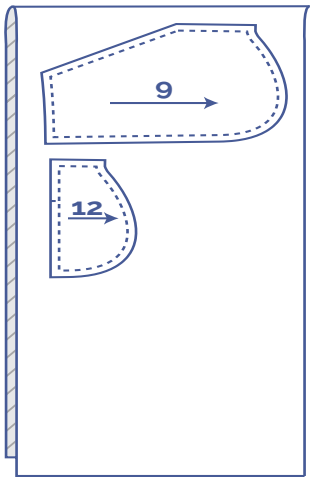

confección

La confección y el acabado de la prenda dependerá del tejido empleado. Las piezas se cosen siempre con los derechos enfrentados, a menos que se indique lo contrario.

D	delantero
T	trasero
DI	delantero izquierda
CD	centro delantero
CT	centro trasero
TI	trasero izquierda
	derecho
	revés
	derecho del forro
	revés del forro

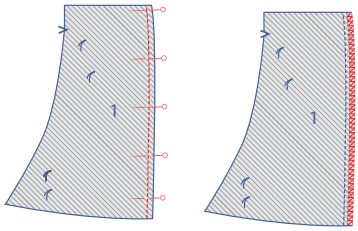

1

Sujeta con alfileres y cose los CD de las piezas del delantero superior (1) juntas. Pule juntas las costuras.

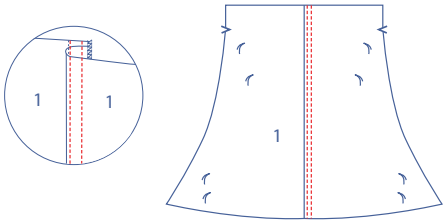

Empuja los márgenes de costura hacia el DI y asegúralas con un doble pespunte.

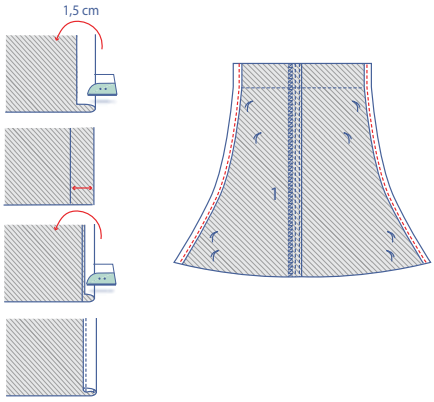

Plancha 1,5 cm de los lados hacia el revés y vuelve a abrir. Dobla el borde sobre la línea de pliegue y vuelve a doblar otra vez. Cose cerca del borde.

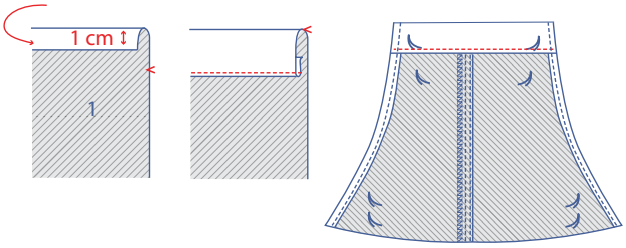

Primero, dobla la parte de arriba de la pieza delantera superior 1 cm hacia dentro. Repite este paso por las marcas en V. Cose cerca del borde.

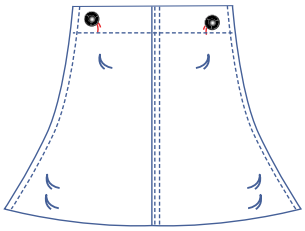

Coloca los botones de vaqueros en los lugares indicados.

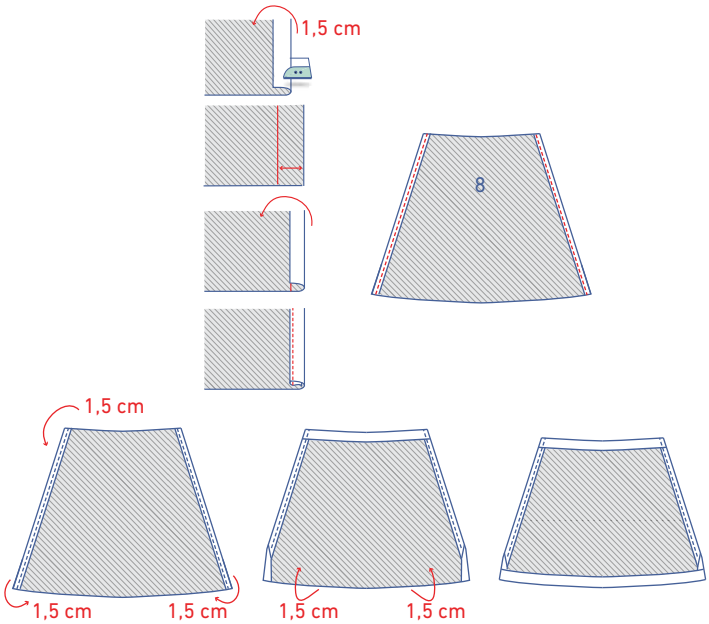

Pliega y plancha los laterales del bolsillo del pecho (8) 1,5 cm hacia el revés y vuelve a abrir. Dobla el borde contra la línea de pliegue y vuelve a doblar otra vez. Cose cerca del borde.

Plancha el resto de bordes 1,5 cm hacia el revés.

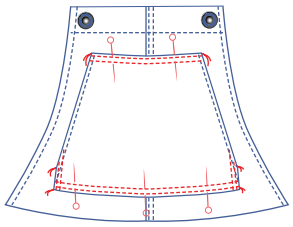

Coloca el bolsillo en el lugar indicado y cose con un doble pespunte decorativo.

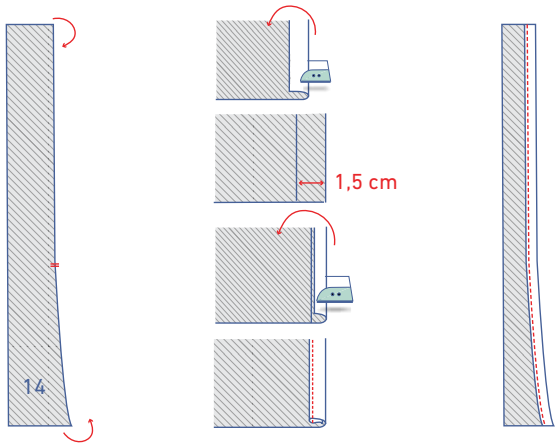

2

Dobla y plancha los bordes de los tirantes (14) 1,5 cm hacia el revés y vuelve a abrir. Después, dobla el borde sobre la línea de pliegue y dobla una vez más. Cose cerca del borde.

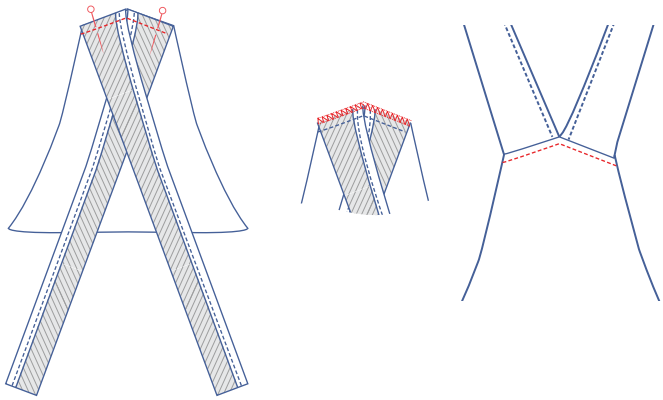

Sujeta con alfileres los tirantes a la parte superior de la espalda (3), con los lados rematados de los tirantes mirando hacia el interior. Cóselos y pule las costuras.

Plancha los márgenes de costura hacia abajo y realiza un pespunte decorativo en la espalda, cosiendo a la vez las costuras.

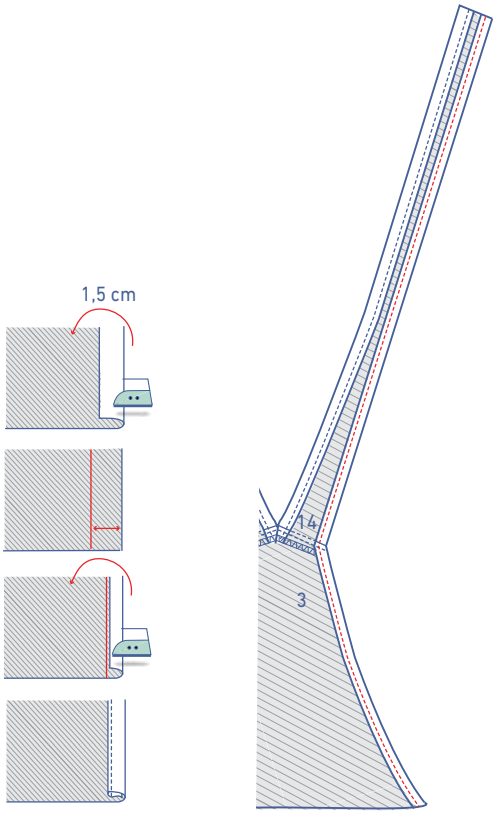

Primero, plancha los laterales de la pieza trasera y los tirantes 1,5 cm hacia el revés y vuelve a abrir. Dobla los bordes contra la línea de pliegue y dobla una vez más. Cose todo cerca del borde.

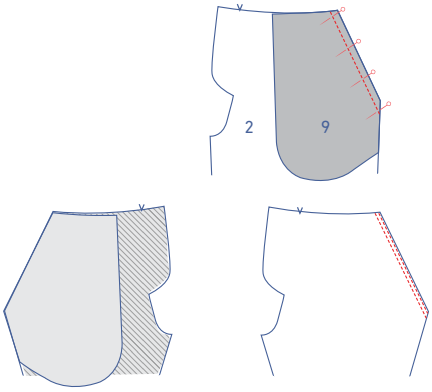

3

Sujeta con alfileres y cose a lo largo del borde inclinado del forro interior del bolsillo (9) y de la parte delantera del pantalón (2). Dobla el bolsillo hacia el revés. Realiza dos líneas de pespunte paralelas a la línea de costura.

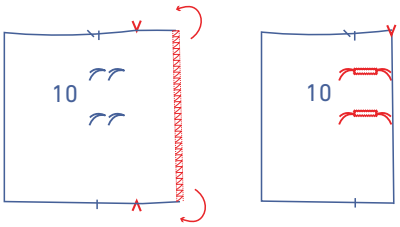

Remata el borde recto (el lado con los ojales) de la abertura del bolsillo delantera (10). Pliega y plancha este borde hacia el revés, por las marcas en V. Realiza los ojales horizontales en los lugares indicados.

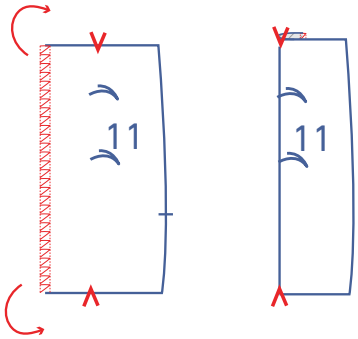

Remata el borde recto (el que no tiene los botones) de la abertura del bolsillo trasera (11). Dobla esta parte hacia el revés por las marcas en V y plancha.

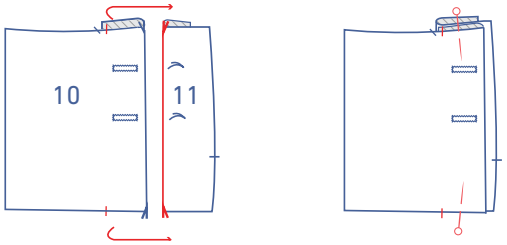

Sujeta la abertura del bolsillo delantero a la abertura del bolsillo trasero. Las dos piezas van colocadas con el derecho hacia arriba y la línea de pliegue de la pieza de abajo debe coincidir con las marcas de la pieza que está encima.

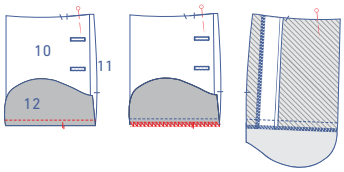

Sujeta con alfileres y cose el borde recto de la pieza inferior del bolsillo (12) con el borde inferior de las piezas 10 y 11 juntas, con todas las marcas alineadas. Pule las costuras. Plancha los márgenes de costura hacia abajo.

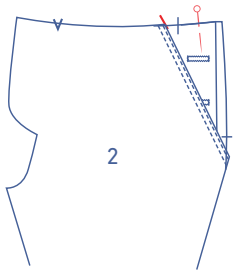

Coloca esta pieza del bolsillo (compuesta por las piezas 10+11+12) bajo la parte de la pierna del pantalón y haz coincidir los contornos de los bolsillos con precisión.

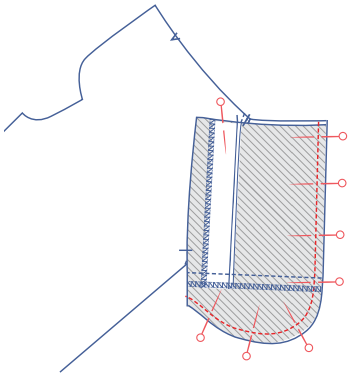

Dobla la pierna del pantalón hacia un lado y cose los bordes de las dos piezas de bolsillo juntas.

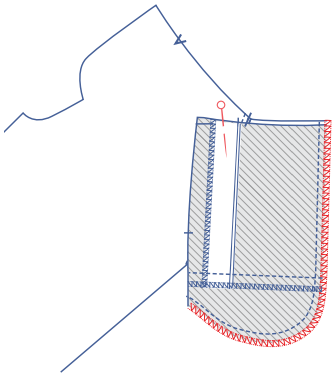

Remata juntas las costuras.

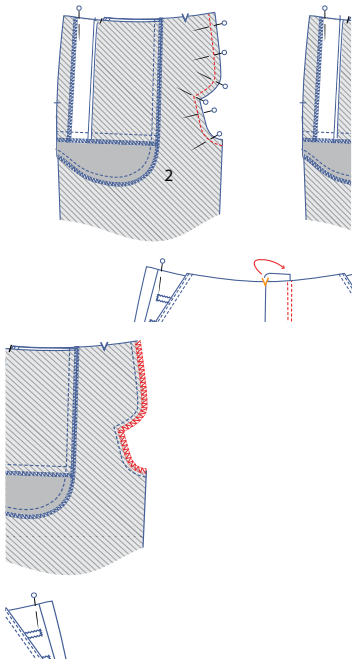

g

Coloca la parte delantera de los pantalones (2), derecho contra derecho, y cose el CD a 1 cm. Sigue la forma de la bragueta.

Pule juntas las costuras.

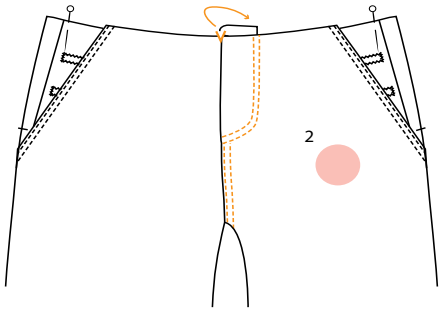

Ahora, coloca las dos partes una al lado de la otra, con el derecho hacia arribay dobla la vista del DI por la marca en V. Haz un pespunte doble sobre el DI, siguiendo la forma de la vista, y también sobre el DI cerca de la costura de CD.

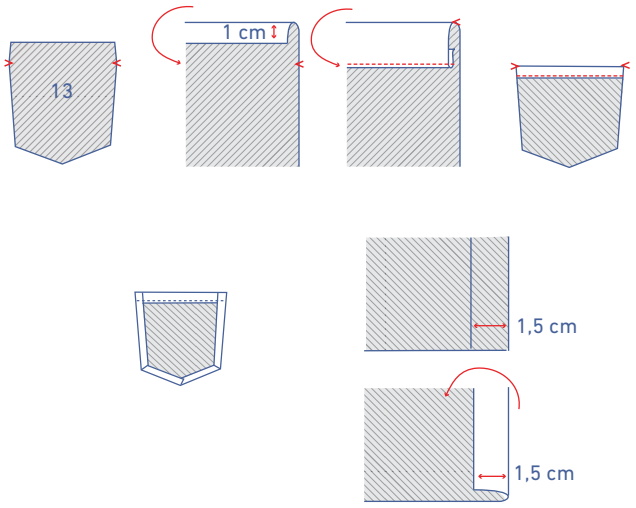

4

Dobla la parte superior del bolsillo trasero (13) 1 cm hacia el revés. Dobla otra vez por las marcas en V y cose.

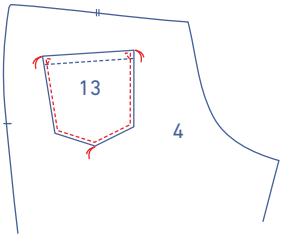

Dobla los laterales y las partes inferiores 1,5 cm hacia el revés. Sujeta con alfileres el bolsillo a la parte trasera del pantalón (4) en el lugar indicado y cose. Cose también triángulos de refuerzo en las esquinas superiores del bolsillo.

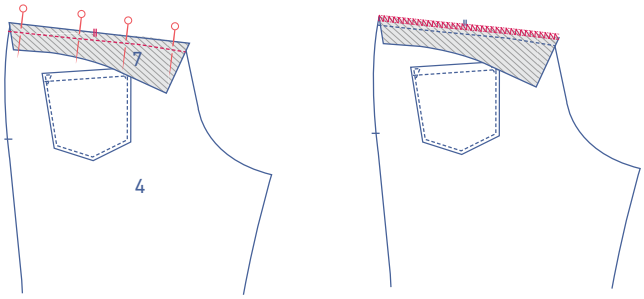

5

Sujeta con alfileres y cose el canesú trasero (7) a las piernas del pantalón, asegurándote de que todas las marcas están alineadas. Pule juntas las costuras.

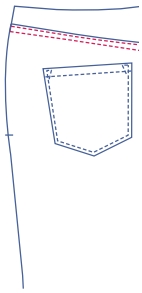

Dobla el margen de costura hacia abajo y realiza un doble pespunte decorativo paralelo a la costura diagonal.

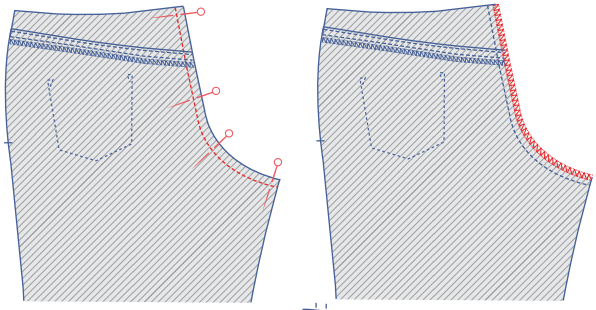

Sujeta con alfileres y cose los bordes de CT de las piernas del pantalón con los derechos enfrentados. Pule juntas las costuras.

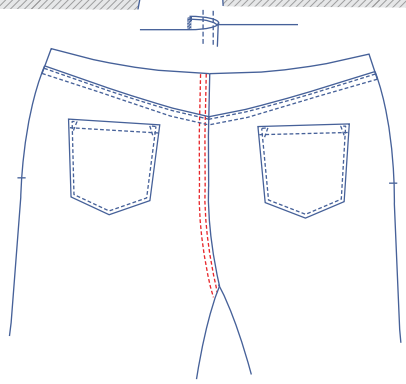

Plancha los márgenes de costura en dirección al TI y realiza un doble pespunte paralelo a la costura.

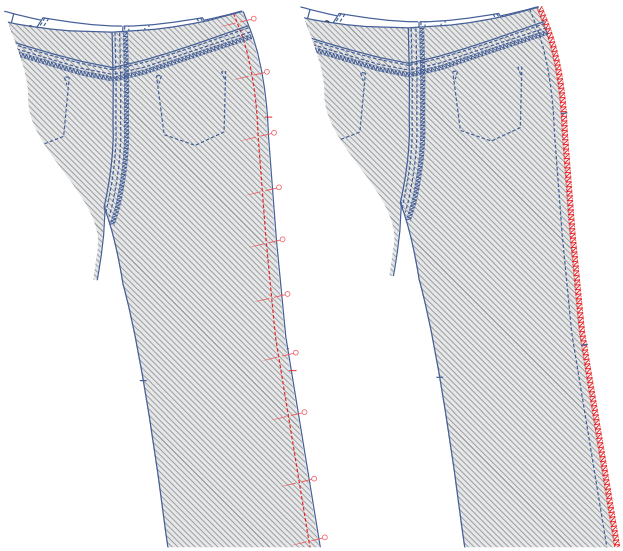

6

Sujeta con alfileres y cose los costados. Pule juntas las costuras. Plancha los márgenes de costura hacia la parte trasera.

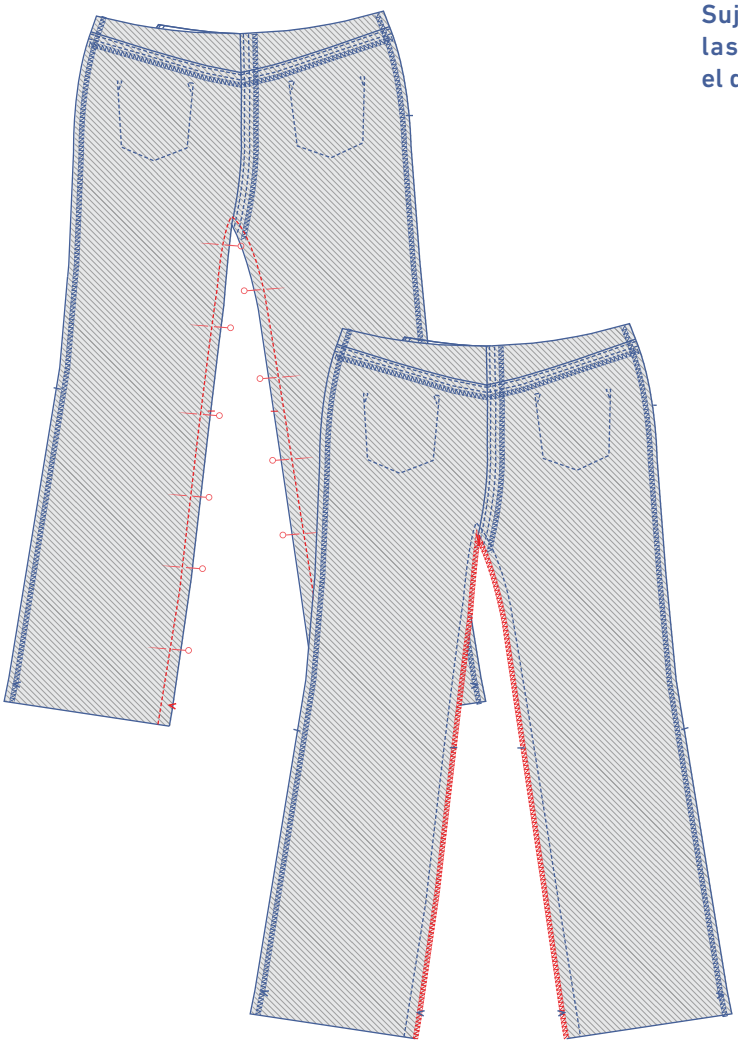

Sujeta con alfileres y cose la entrepierna. Pule juntas las costuras. Plancha los márgenes de costura hacia el delantero.

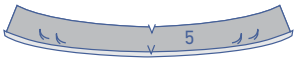

7

Plancha la parte inferior de la cintura, en tela de forro, 1 cm hacia el revés.

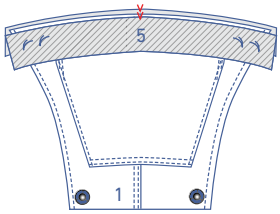

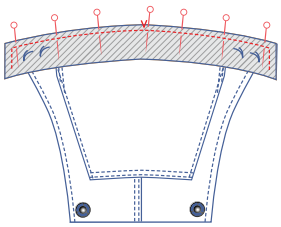

Sujeta la parte superior de ambas cinturas juntas, con la pieza delantera superior entre medias. Los extremos cortos de las piezas de cintura son 1 cm más largas que la pieza superior. Cose los extremos y la parte superior.

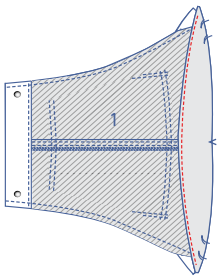

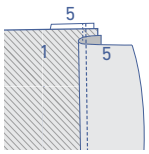

Dobla el forro de la cintura hacia un lado, junto con los márgenes de costura, y cose por el forro a 2 mm de la costura, atravesando todas las capas. Cose lo más lejos posible.

Recorta el exceso de tela de los márgenes de costura y pon del derecho.

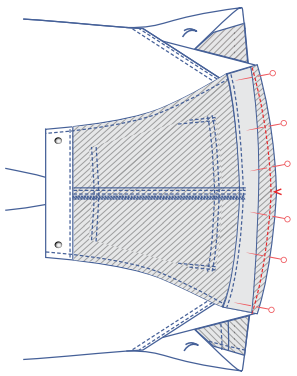

Sujeta con alfileres y cose la pieza de cintura en tela a la parte superior de los pantalones + abertura de bolsillo (con la vista doblada). La parte inferior de la cintura en forro está doblada1 cm hacia el revés.

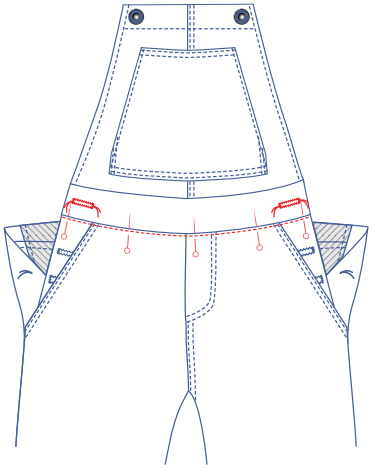

Coloca la cintura en su posición, por el derecho, y cose sobre la costura de montaje. Realiza los ojales horizontales en los lugares indicados.

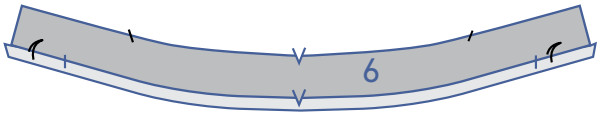

8

Dobla 1 cm hacia el revés la parte inferior de la cintura del forro.

Sujeta con alfileres la parte superior de las dos cinturas, con la parte superior trasera entre ellas. Los lados del trasero deben coincidir con las marcas inclinadas de la cintura. Cose los laterales y el borde superior.

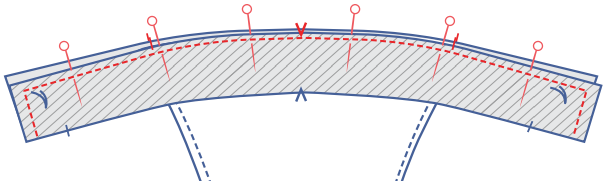

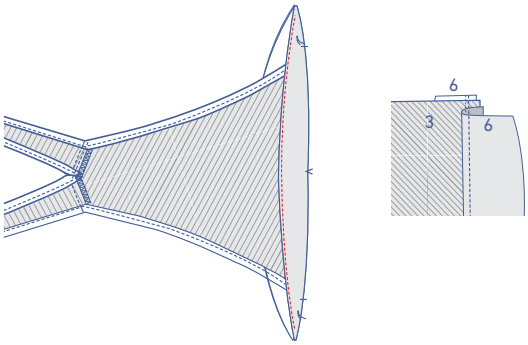

Dobla el forro de la cintura a un lado junto con los márgenes de costura y cose por encima del forro a 2 mm de la costura, atravesando todas las capas de tela. Llega lo más lejos posible.

Recorta el exceso de tela de los márgenes de costura y pon del derecho.

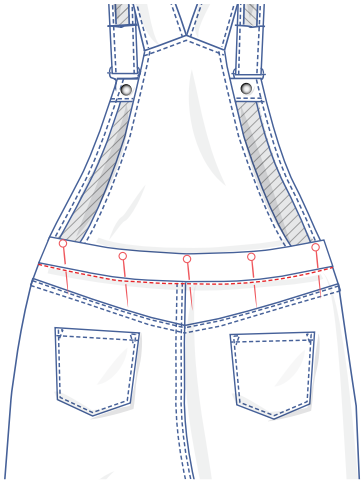

Coloca alfileres y cose la cintura en tela a la parte superior de los pantalones, dejando 1,5 cm de margen de costura. Dobla y plancha la parte inferior del forro 1 cm hacia el revés.

Sujeta con alfileres la pieza de la cintura en su posición, por el derecho, y cose sobre la costura de montaje.

9

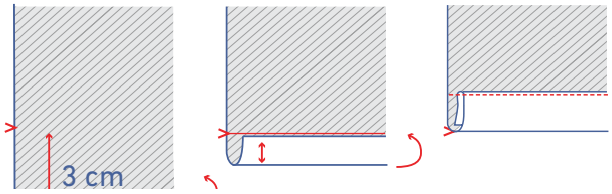

Dobla el dobladillo 3 cm hacia el revés y vuelve a abrir. Coloca el borde sobre la línea de pliegue y dobla una vez más. Cose.

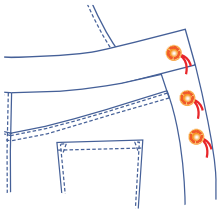

10

Coloca los botones de vaquero en los lugares indicados.