Drew by Fibre Mood

Drew by Fibre Mood

★★★☆☆

XS - XXXL

Une version tendance d'un blouson en jean classique : Drew est un blouson cool, oversized en velours. Ce blouson court a des manches avec des plis originaux et des détails, deux poches poitrine, des coutures dans le devant et un col. Vous pouvez opter pour une version avec ou sans élastique dans l'ourlet.

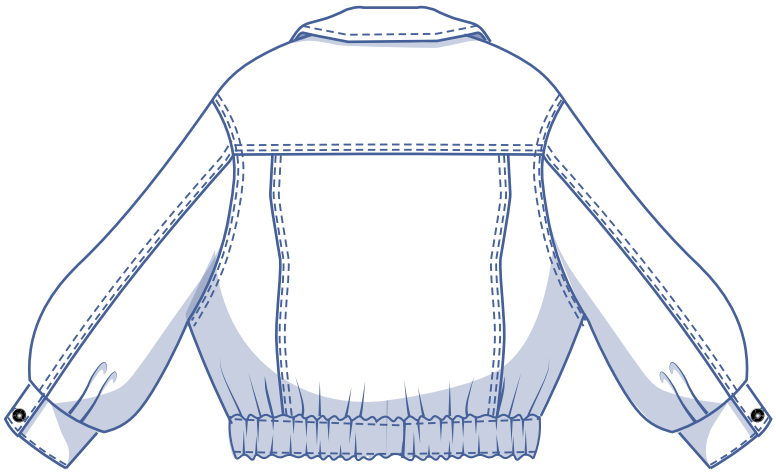

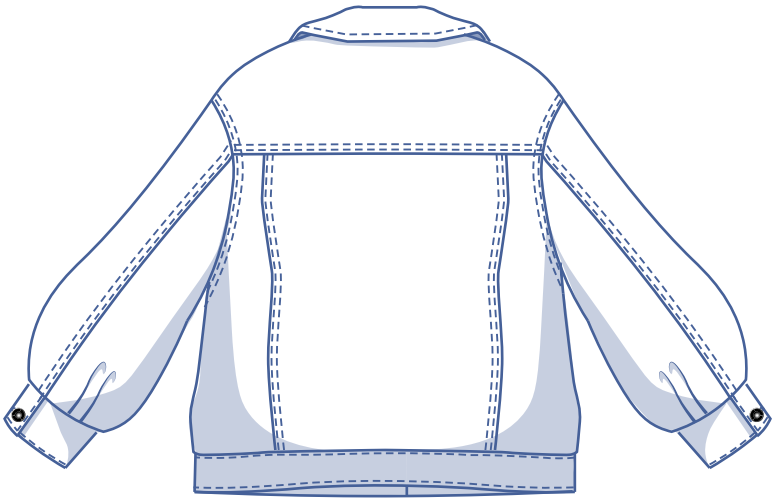

tableau des tailles

taille	XS		S		M		L		XL		XXL		XXXL		
EU	32	34	36	38	40	42	44	46	48	50	52	54	56	58	60
UK	4	6	8	10	12	14	16	18	20	22	24	26	28	30	32
US	0	2	4	6	8	10	12	14	16	18	20	22	24	26	28
TP (cm)	76	80	84	88	92	96	100	104	110	116	122	128	134	140	146
TH (cm)	86	90	94	97	100	103	106	109	115	120	125	130	135	140	145

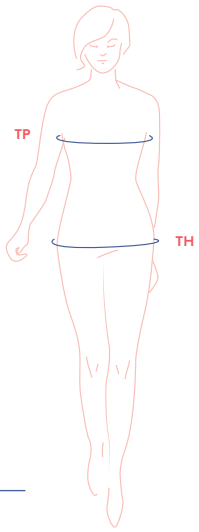

Tour de poitrine (TP) : mesurez horizontalement sur la partie la plus large de la poitrine.
Tour de hanches (TH) : mesurez horizontalement sur la partie la plus large du bas du corps.

dimensions (en cm)

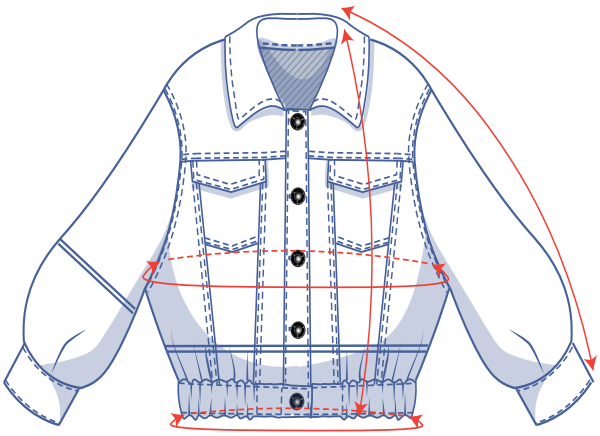

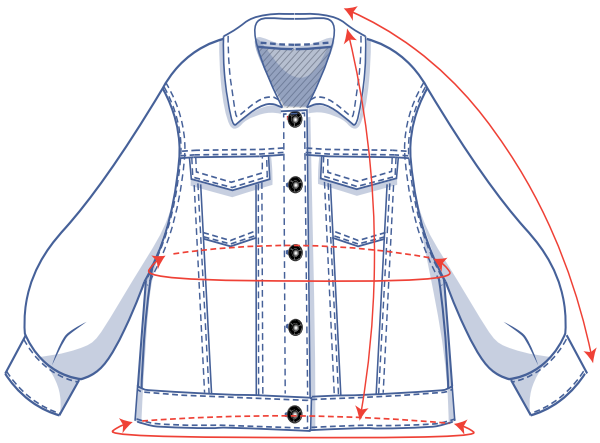

Les dimensions dans ce tableau sont les dimensions du patron selon le tissu utilisé et doivent être utilisées comme référence. Les largeurs comprennent un supplément (en plus des mesures du corps) pour garantir un certain confort et obtenir une certaine coupe, dans ce cas une coupe plutôt oversized. Selon votre préférence, vous pouvez choisir de réaliser une taille en dessous ou une taille au-dessus que la taille sélectionnée selon les mensurations du corps.

taille	XS	S	M	L	XL	XXL	XXXL
dos	51,5	52,75	53,75	55	57,5	59	60,75
longueur des manches*	69,75	70,75	72	73	74,5	76	77,25
tour de poitrine	103,25	111,25	119,25	127,25	137,25	149,25	161,25
tour d'ourlet avec élastique	53,25	58	62,75	67,5	72,5	79,5	86,5
tour d'ourlet sans élastique	94	102	110	118,25	128,25	140,25	152,25

** Longueur des épaules comprise.*

Comparez les longueurs indiquées avec les longueurs mesurées ou souhaitées. Rallongez ou raccourcissez la veste et/ou les manches en découpant les pièces du patron sur les lignes doubles indiquées. Séparez ensuite les pièces du patron de x centimètres ou faites en sorte que les pièces se chevauchent de x centimètres. Veillez à ce que les lignes MDV, MDS et les coutures de côté soient bien droites.

ATTENTION
Adaptez la quantité de tissu à vos ajustements.

conseil de tissu

Le blouson Drew est joli en velours côtelé, denim coton mais également dans un tissu en laine. Découvrez toutes les informations sur la collection de tissus Fibre Mood et les plans de coupe assortis ici ou sur www.fibremood.com/fr/tissus.

matériel

- Fil à coudre
- Boutons à denim (ø 1,7 cm) : 7 (XS – L), 8 (XL – XXXL)
- Élastique : voir le tableau (option)
- Doublure thermocollante : max. 70 cm
- Tissu : voir tableau

élastique (en cm)	XS	S	M	L	XL	XXL	XXXL
largeur 5 cm	55	60	65	70	75	82	89

quantité de tissu (en cm) F/W collection	XS	S	M	L	XL	XXL	XXXL
velours côtelé bleu clair largeur du tissu 142 cm	155	155	165	180	185	200	210
velours côtelé pêche largeur du tissu 142 cm	155	155	165	180	185	200	210

Découvrez toutes les informations sur la collection de tissus Fibre Mood et les plans de coupe associés ici ou sur www.fibremood.com/fr.tissus.

quantité de tissu (en cm) standard	XS	S	M	L	XL	XXL	XXXL
largeur du tissu 140 cm	155	155	165	180	185	200	210

Vous trouverez le plan de coupe associé à la dernière page de cette marche à suivre.

marche à suivre

La finition et le montage du vêtement sont adaptés au tissu utilisé. Les pièces sont toujours piquées endroit contre endroit, sauf mention contraire.

DV	devant
DS	dos
MDV	milieu devant
	endroit
	envers
	doublure thermocollante
	boutonnières

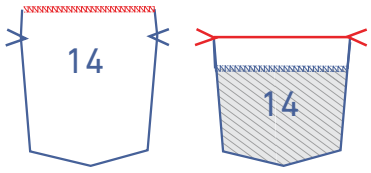

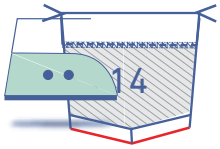

1 cm

1

Surjetez le bord supérieur de la poche (14). Repassez la valeur de couture sur les crans en v. Piquez en point de surjet.

Repassez le bord inférieur de la valeur de couture des 2 côtés en biais vers l'envers.

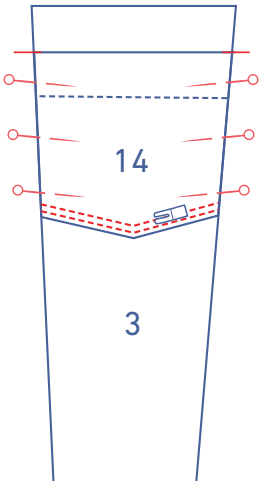

Épinglez la poche sur le DV milieu B (3), le bord supérieur de la poche correspond aux crans. Réalisez une double surpiqûre décorative sur le bord inférieur de la poche juste à côté du bord.

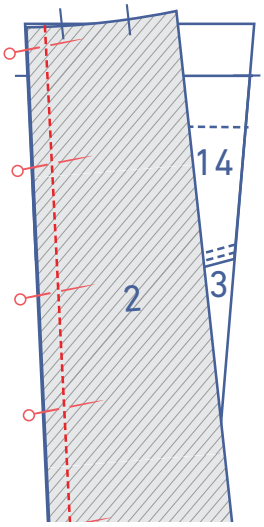

Épinglez et piquez le DV milieu A (2) sur le DV milieu B.

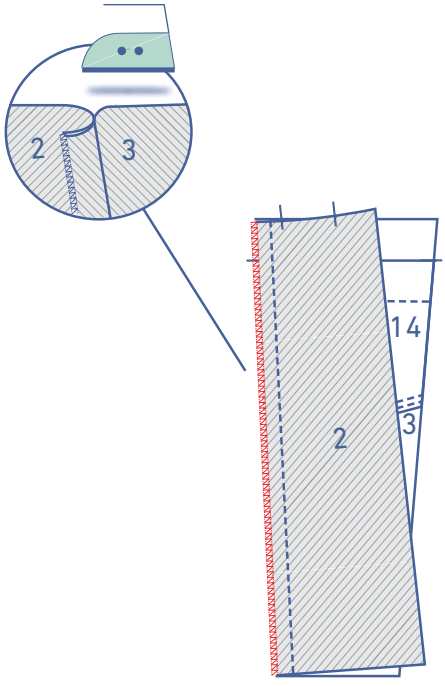

Surjetez les bords effilochés ensemble. Repassez la valeur de couture vers le DV milieu A.

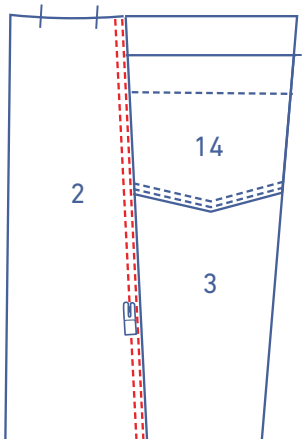

Réalisez une double surpiqûre décorative juste à côté de la couture.

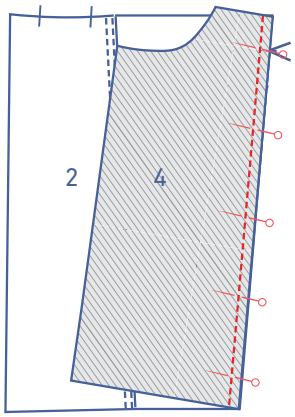

Épinglez et piquez le DV côté (4) sur le DV milieu B.

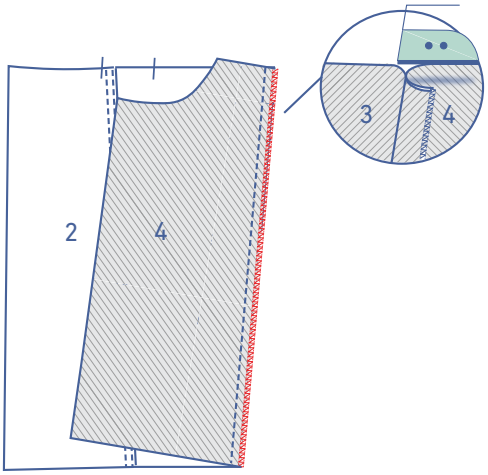

Surjetez les bords effilochés ensemble. Repassez la valeur de couture vers le DV côté.

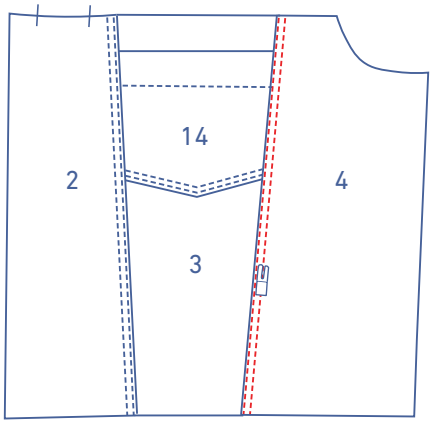

Réalisez une double surpiqûre décorative juste à côté de la couture.

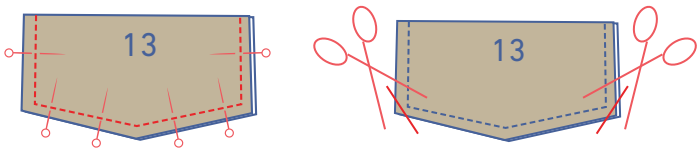

Épinglez et piquez le contour des deux pièces rabat (13), à l'exception du bord supérieur. Éclaircissez la valeur de couture dans les coins.

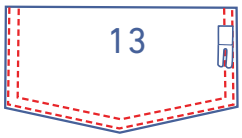

Retournez sur l'endroit. Réalisez une double surpiqûre décorative juste à côté du bord.

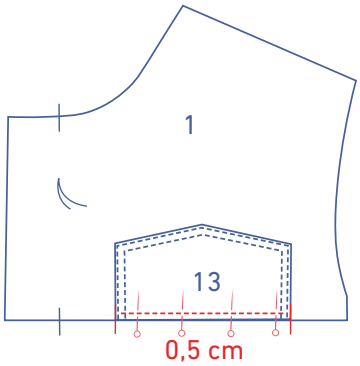

Épinglez le rabat sur le DV haut (1) entre les crans et piquez à 0,5 cm du bord non fini.

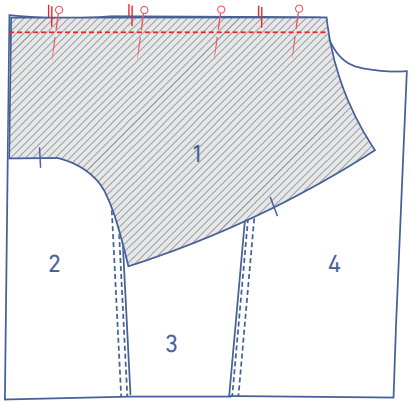

Épinglez et piquez le DV haut sur le DV, les crans doivent correspondre.

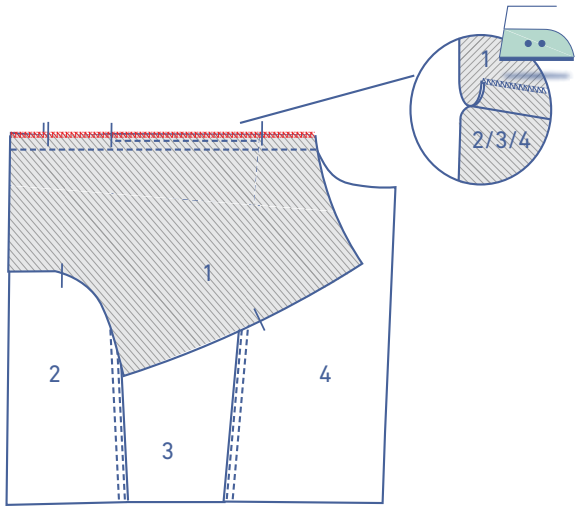

Surjetez les bords non finis ensemble et repassez la valeur de couture vers le DV haut.

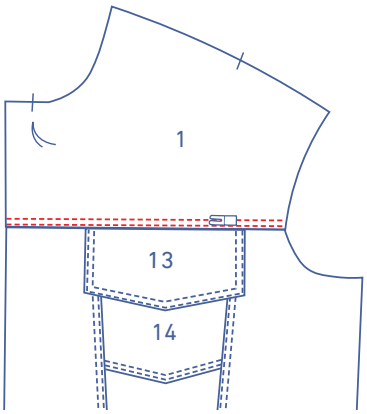

Réalisez une double surpiqûre décorative juste à côté de la couture.

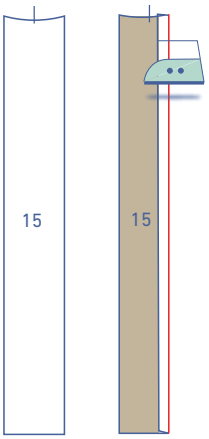

Réalisez un repli de 1 cm sur un long côté de la parementure DV (15) sur l'envers.

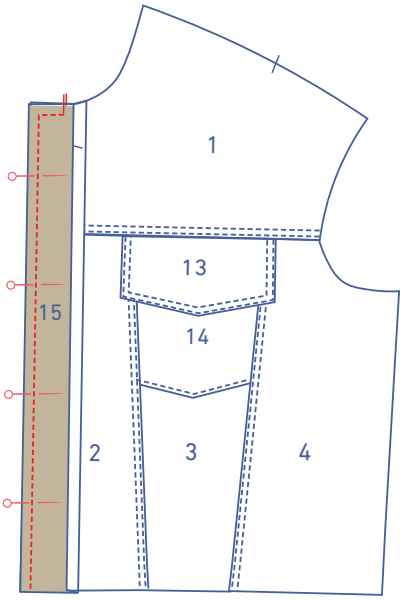

Épinglez et piquez la bord non fini de la parementure DV sur le bord non fini du DV. Piquez. En haut, piquez en angle droit jusqu'au cran indiquant MDV.

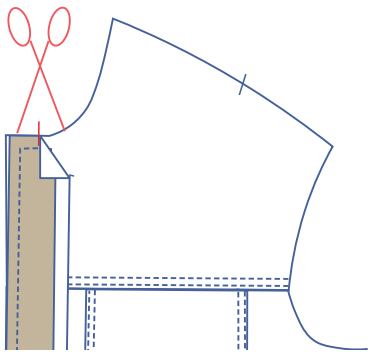

Coupez dans la valeur de couture du DV jusqu'au cran indiquant MDV, juste avant la piqûre. Retournez la parementure sur l'endroit.

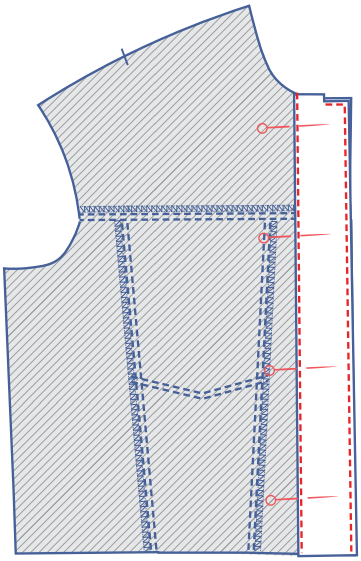

Piquez la parementure juste à côté du bord plié et réalisez également une surpiqûre décorative à côté de la ligne MDV.

2

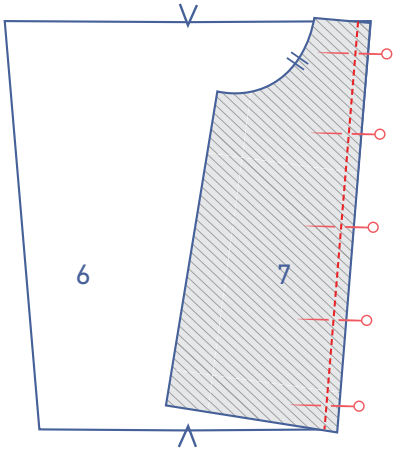

Épinglez et piquez le DS côté (7) sur le DS milieu (6).

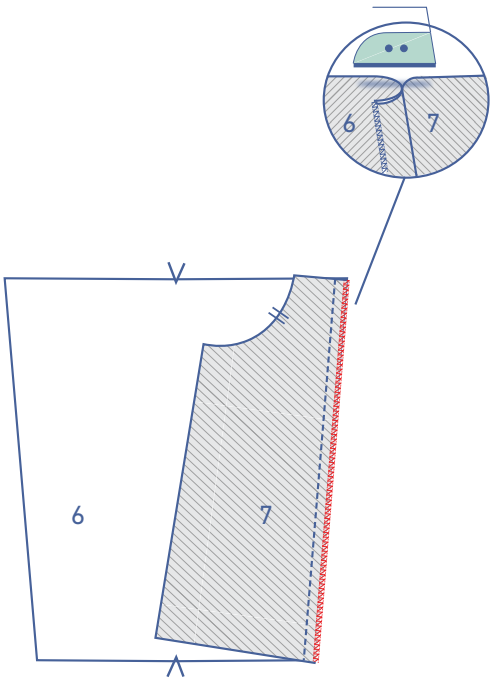

Surjetez les bords non finis ensemble et repassez la valeur de couture vers le MDS.

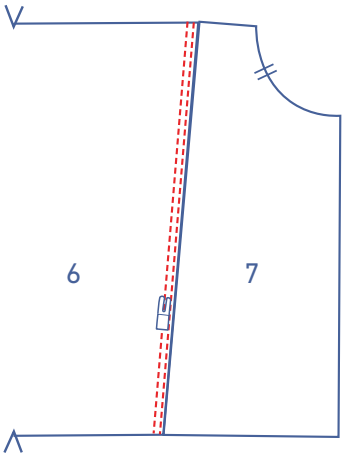

Réalisez une double surpiqûre décorative juste à côté de la couture.

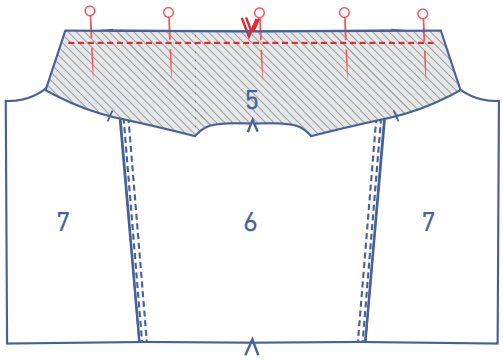

Épinglez et piquez le DS haut (5) sur le DS.

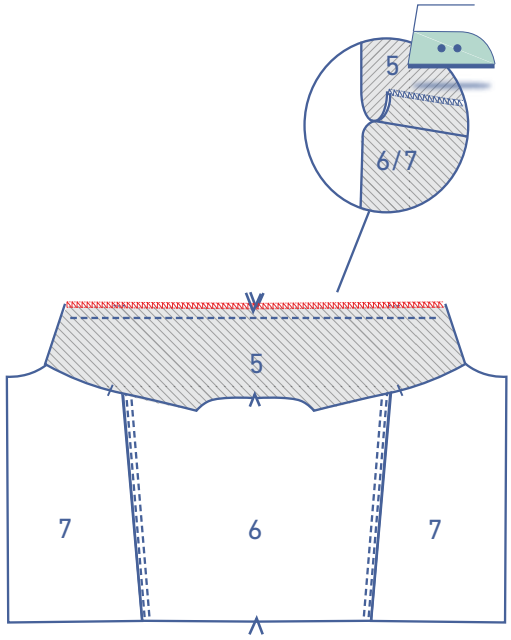

Surjetez les bords non finis ensemble et repassez la valeur de couture vers le DS haut.

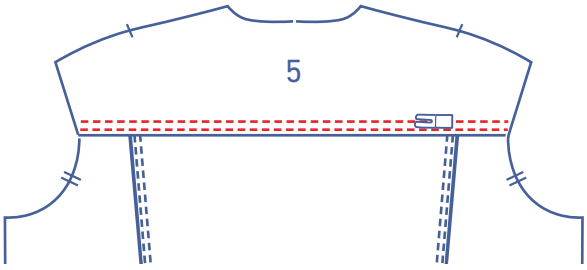

Réalisez une double surpiqûre décorative juste à côté du bord.

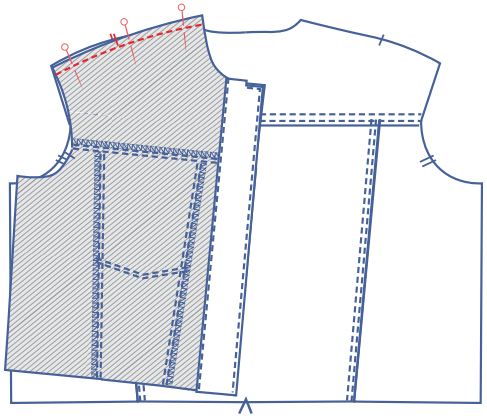

3

Épinglez et piquez les coutures d'épaule, les crans doivent correspondre.

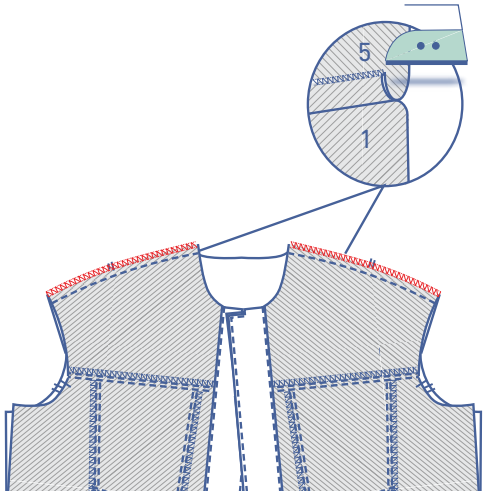

Surjetez les bords non finis ensemble et repassez la valeur de couture vers le DS.

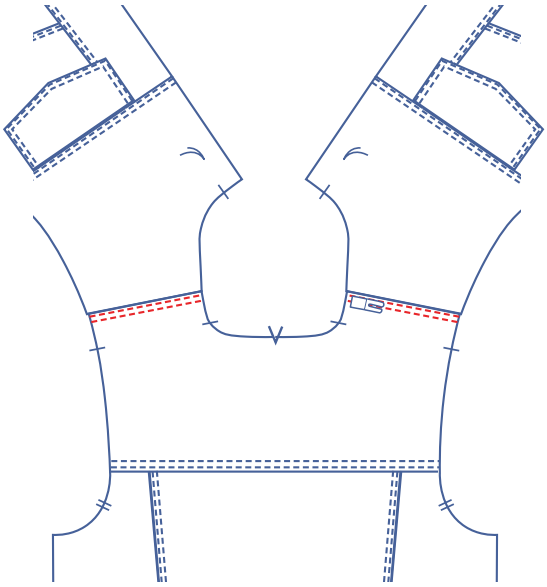

Réalisez une double surpiqûre décorative juste à côté du bord;

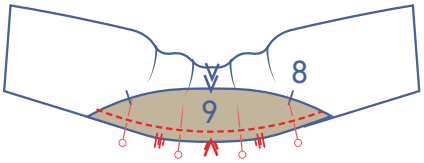

4

Épinglez et piquez un col (8) sur un pied de col (9), les crans doivent correspondre.

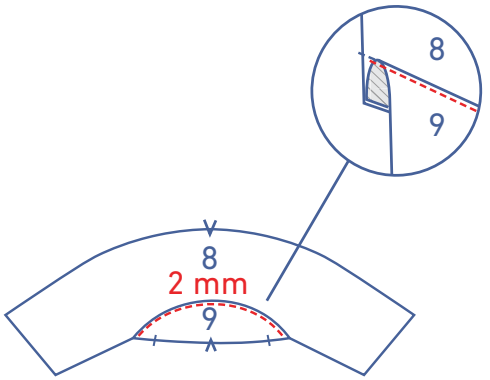

Repassez la valeur de couture vers le pied de col. Piquez sur le pied de col à 2 mm de la couture, à travers toutes les couches (pied de col + valeur de couture).

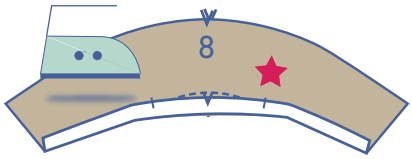

Réalisez un repli de 1 cm sur le bord inférieur d'un des ensembles col, sur l'envers.

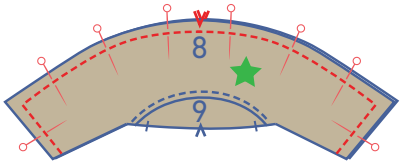

Épinglez et piquez le contour des cols, à l'exception du bord inférieur.

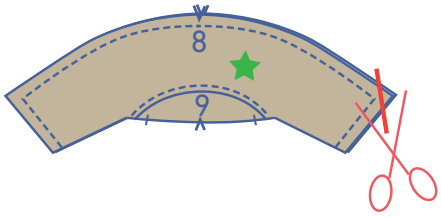

Éclaircissez la valeur de couture dans les coins. Retournez sur l'endroit.

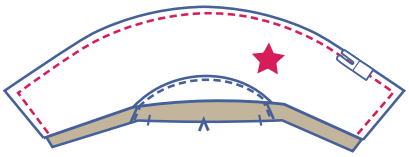

Réalisez une surpiqûre décorative à une largeur de pied-de-biche du bord.

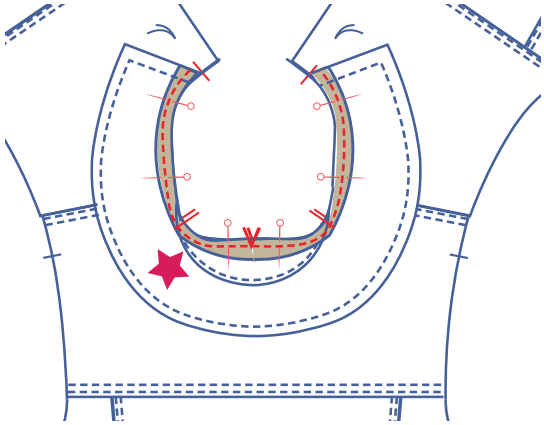

Épinglez et piquez le bord non surjeté du col sur la ligne de l'encolure sur l'endroit de l'ouvrage, les crans correspondants l'un sur l'autre. Le côté fini du pied de col correspond au cran sur MDV, le cran sur le pied de col au crans sur le DS qui indique l'épaule et les deux crans en v indiquant MDS.

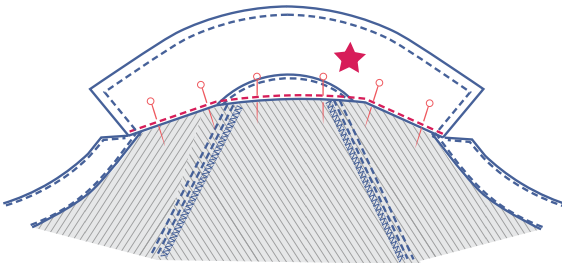

Pliez le col vers l'envers de l'ouvrage et posez la ligne de pli (de la valeur de couture repassée) juste sur la piqûre précédente. Piquez juste à côté du bord.

5

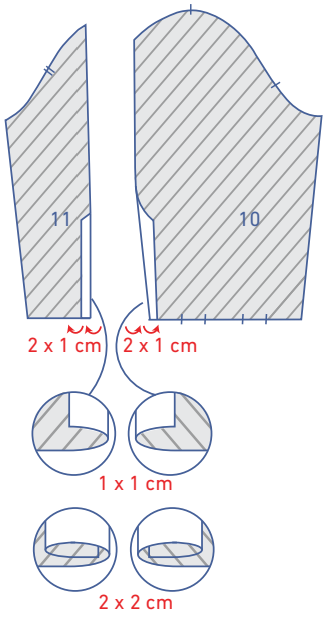

Réalisez 2 replis de 1 cm sur la parementure rapportée au niveau de la fente sur le haut de manche (10) et le bas de manche (11).

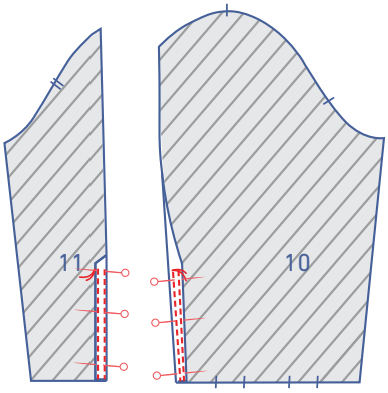

Piquez avec une double surpiqûre décorative jusqu'au faufil.

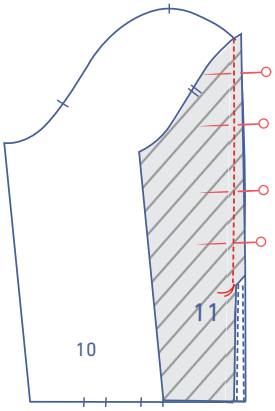

Épinglez et piquez le manches ensemble jusqu'au faufil.

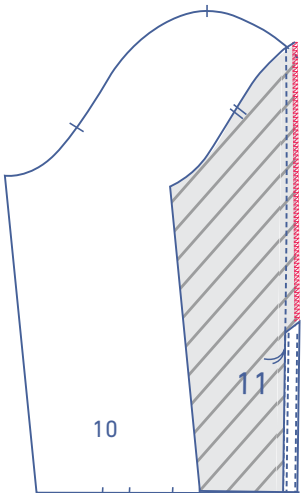

Surjetez les bords non finis ensemble.

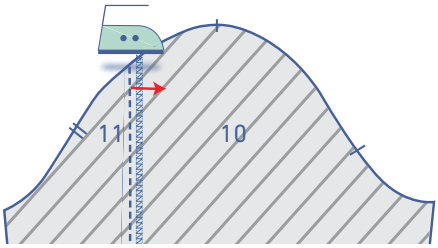

Repassez la valeur de couture vers le haut de manche.

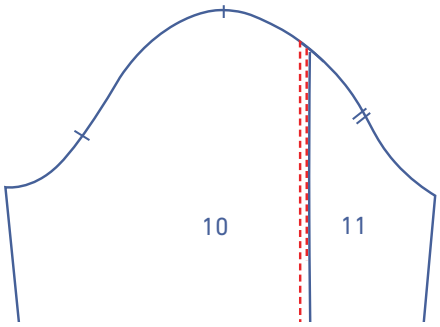

Réalisez une double surpiqûre décorative juste à côté de la couture jusqu'à la fente.

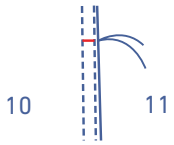

Réalisez une piqûre de renfort horizontale en haut de la fente, entre les surpiqûres décoratives.

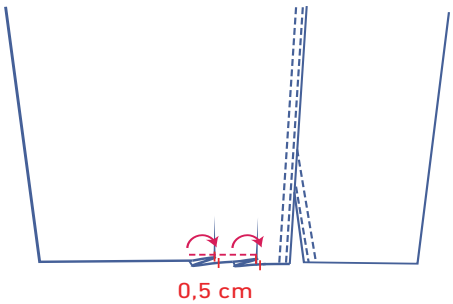

Formez les plis en superposant les crans dans la direction indiquée. Piquez à 0,5 cm du bord non fini.

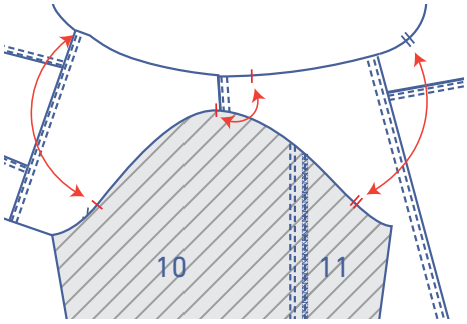

Épinglez et piquez la tête de manche contre l'emmanchure, les crans doivent correspondre. Le cran simple de la manche correspond à la fente du DV, le double cran de la manche correspond au double cran du DS, le cran simple supérieur correspond au cran qui indique l'épaule. Répartissez le tissu entre les repères.

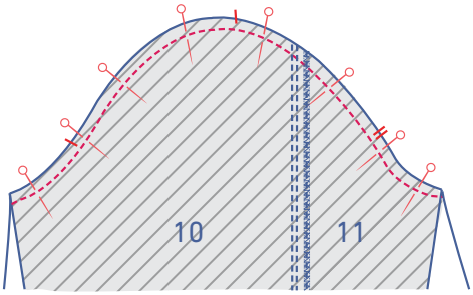

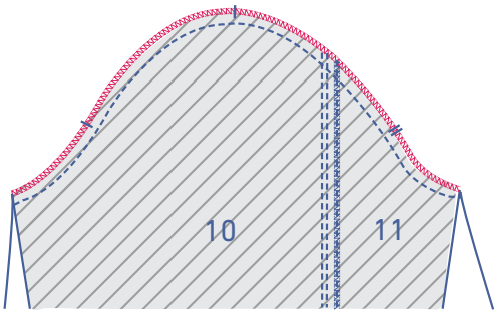

Surjetez les bords non finis ensemble.

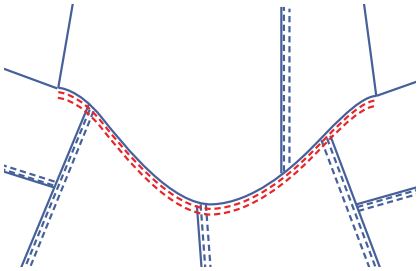

Repassez la valeur de couture vers l'ouvrage. Réalisez une double surpiqûre décorative sur l'ouvrage juste à côté de la couture.

6

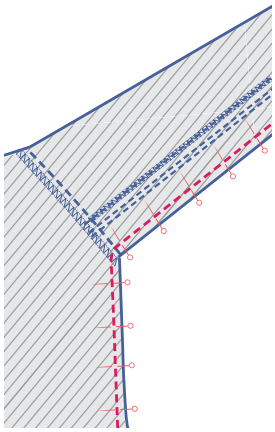

Pliez la manche en deux, superposez le DV et le DS et épinglez et piquez les coutures de dessous de manche et de côté.

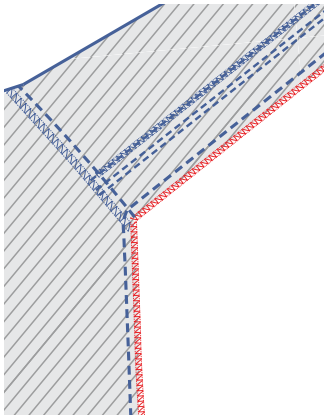

Surjetez les bords effilochés ensemble.

7

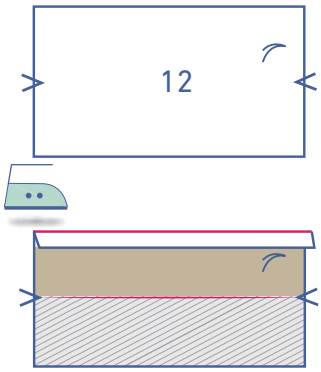

Sur le long côté du poignet de manche (12) (le côté avec le faufil), pliez 1 cm de valeur de couture vers l'envers.

Pliez le poignet de manche sur les crans en V, avec l'endroit du tissu vers l'intérieur. Piquez les côtés courts. Éclaircissez la valeur de couture dans les coins et retournez sur l'endroit.

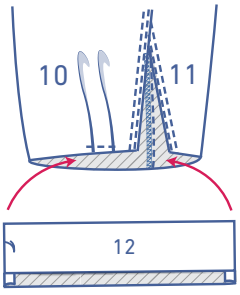

Glissez le poignet de manche dans la manche.

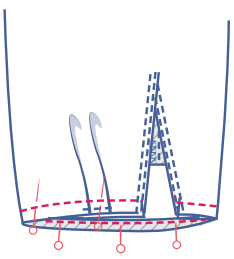

Épinglez et piquez le bord non fini non plié du poignet de la manche sur le bord inférieur de la manche, contre l'envers de la manche.

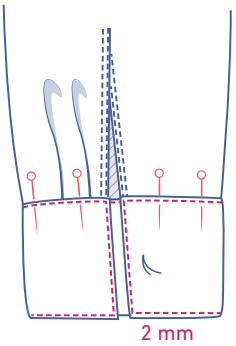

Pliez le poignet de manche vers l'endroit de la manche et posez la ligne de pli (la valeur de couture pliée) juste sur la piqûre précédente. Piquez près du bord. Complétez la surpiqûre décorative sur le contour à 2 mm du bord.

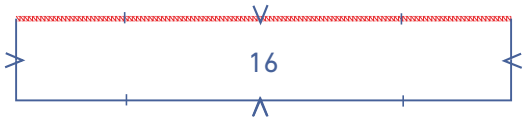

8

Surjetez le bord indiqué de l'ourlet (16).

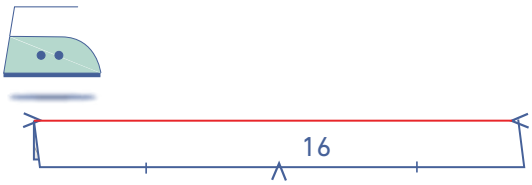

Repassez l'ourlet en deux dans la hauteur avec l'endroit vers l'extérieur, pour créer une ligne de pli.

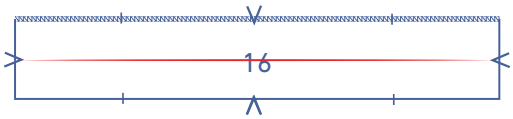

Puis ouvrez de nouveau l'ourlet.

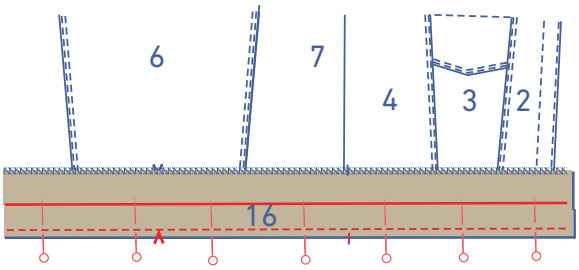

Épinglez et piquez le bord inférieur non fini de l'ouvrage, les crans et les coutures doivent correspondre. L'ourlet dépasse l'ouvrage fini de 1 cm de chaque côté.

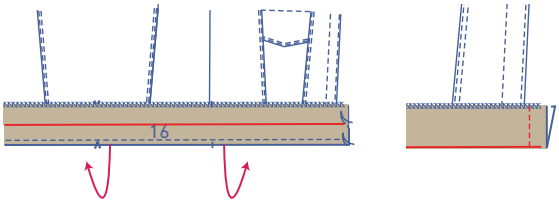

Pliez l'ourlet en deux dans la hauteur sur la ligne de pli repassée, avec l'endroit du tissu vers l'intérieur. Piquez le côté court.

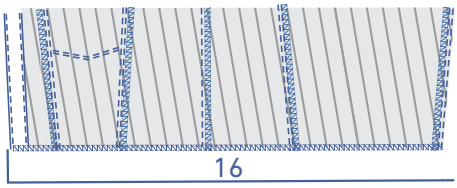

Retournez sur l'endroit.

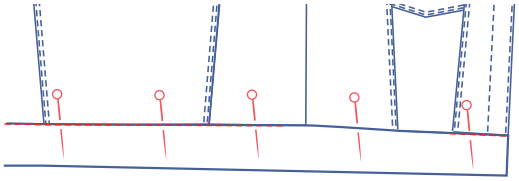

Épinglez la ceinture soigneusement contre l'endroit de l'ouvrage. Piquez exactement dans la couture de montage. Laissez une ouverture dans la couture pour pouvoir enfiler l'élastique plus tard.

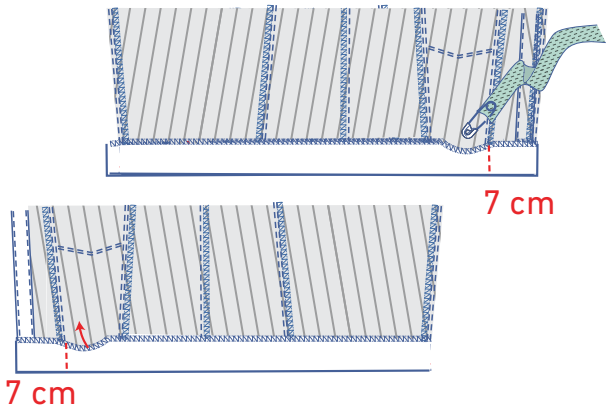

Enfilez l'élastique à travers les ouvertures Épinglez le côté court de l'élastique à 7 cm du MDV.

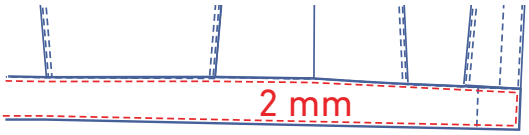

Réalisez une surpiqûre décorative à 2 mm du bord.

9

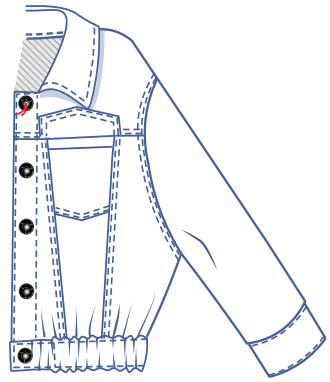

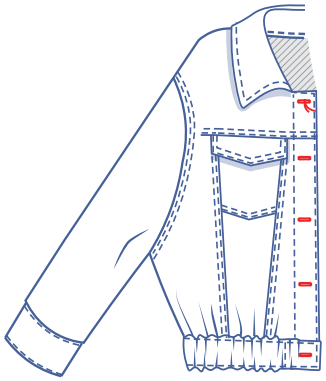

Fixez les boutons (à denim) aux endroits indiqués. La position du premier bouton est indiquée sur le patron. Fixez le bouton sur l'ourlet au milieu de la hauteur de l'ourlet. Répartissez harmonieusement la distance entre ces boutons pour fixer les autres boutons.
Réalisez des boutonnières horizontales aux endroits correspondants.

pièces du patron & valeurs de couture (en cm)

Afin de coudre le vêtement selon la marche à suivre, vous devez ajouter les valeurs de couture indiquées autour des pièces du patron en papier avant de les découper.

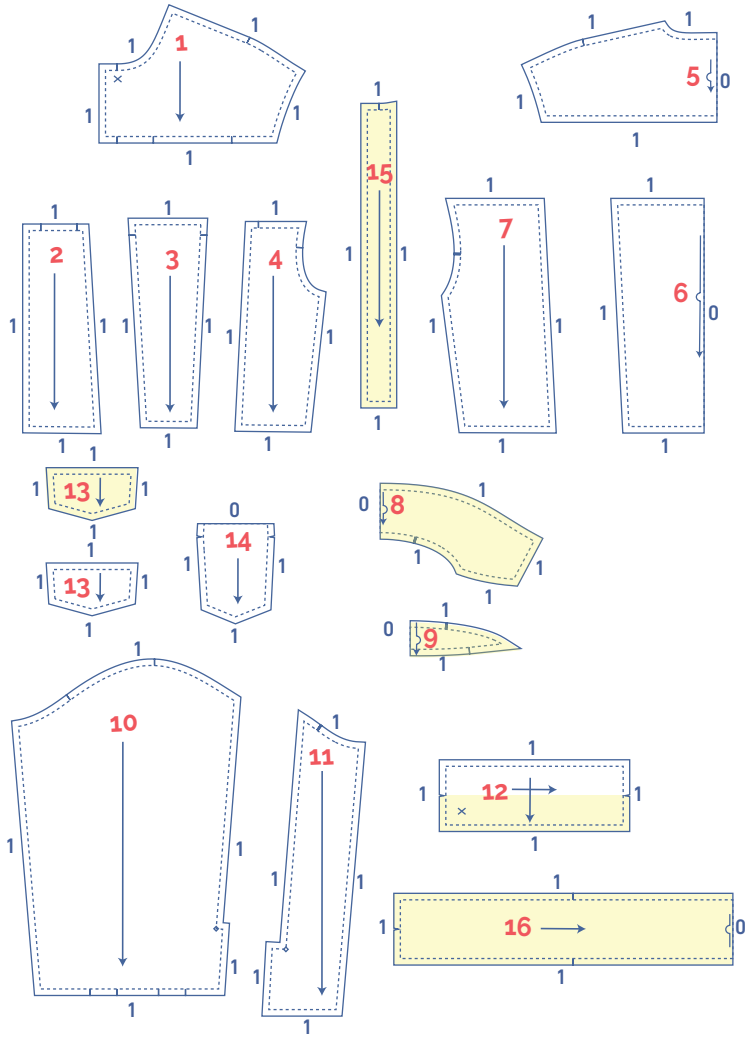

1. DV haut : 2x
2. DV milieu A : 2x
3. DV milieu B : 2x
4. DV côté : 2x
5. DS haut : 1x sur le pli du tissu
6. DS milieu : 1x sur le pli du tissu
7. DS côté : 2x
8. col : 2x sur le pli du tissu
9. pied de col : 2x sur le pli du tissu
10. haut de manche : 2x
11. bas de manche : 2x
12. poignet de manche : 2x
13. rabat : 4x
14. poche : 2x
15. parementure DV : 2x
16. bord ourlet : 1x sur le pli du tissu

ATTENTION

L'envers des pièces marquées en jaune clair est renforcé avec de la doublure thermocollante.

plan de coupe pour un tissu avec une largeur de 140 cm

Indiquez les points importants sur le contour du patron :

- Coupez légèrement dans le papier à patron et le tissu sur un simple trait vertical (I) et un double trait vertical (II).
- Découpez un petit cran en v dans le tissu sur un symbole en v et sur la ligne d'ourlet fini.
- Découpez un petit cran en v dans les pièces posées sur le pli du tissu, pour indiquer le milieu de ces pièces.

Indiquez les points importants à l'intérieur du patron :

- Marquez la position des boutons à l'aide d'un faufil (⌞) en indiquant le milieu du (✕) à l'aide d'un fil et d'une aiguille.
- Marquez la fin de la pince de la manche à l'aide d'un faufil (⌞) en indiquant le milieu du (◇) à l'aide d'un fil et d'une aiguille.

XS - M

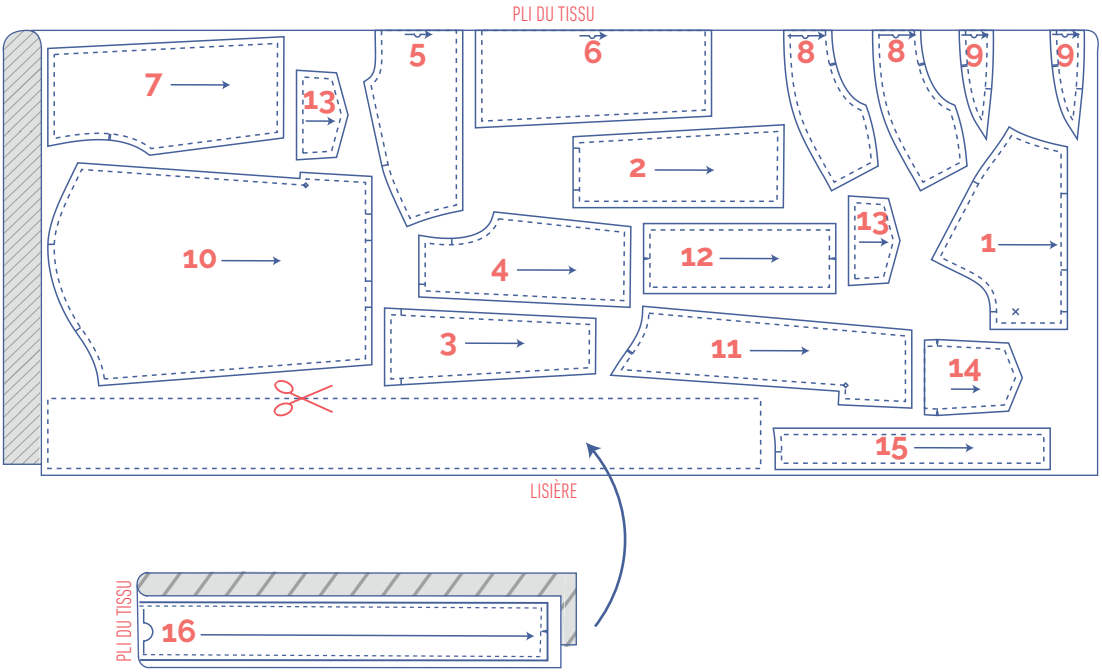

L - XL

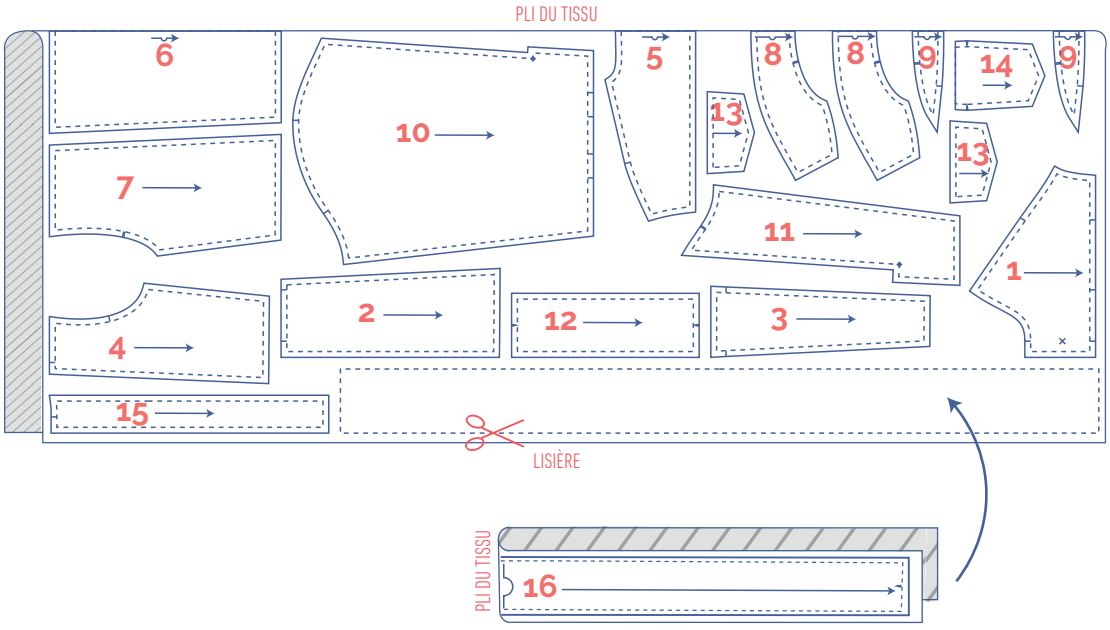

XXL - XXXL

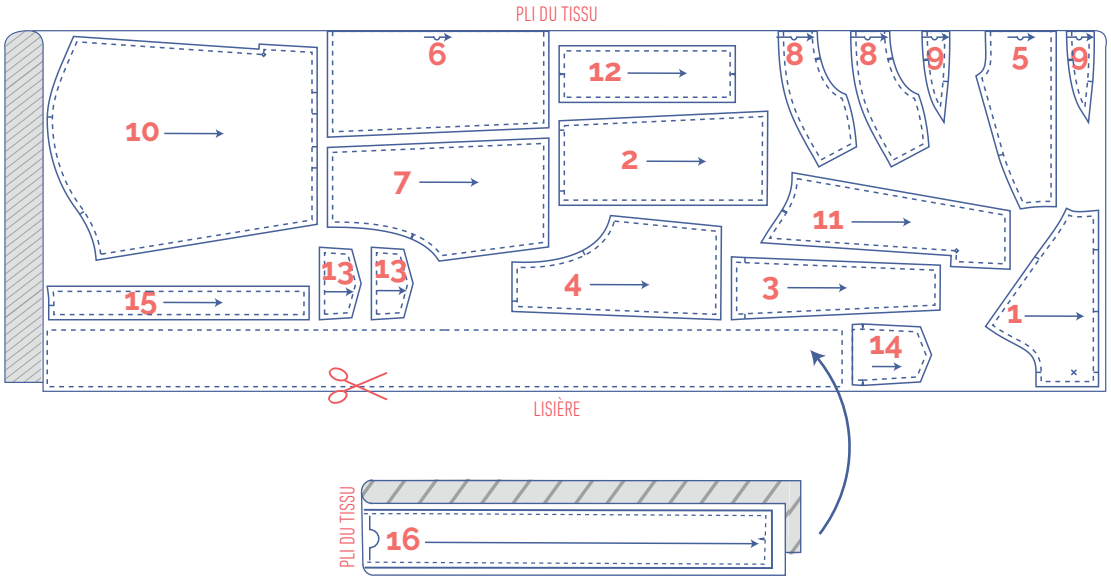
PLI DU TISSU
6
12
8
8
9
5
9
10
2
7
11
13
13
4
3
15
1
14
LISIÈRE
PLI DU TISSU
16