Faye by Fibre Mood

Faye by Fibre Mood

32 - 58

Hemdblusenkleider wie das Kleid Faye werden ab sofort nicht nur im Sommer getragen. Wenn du sie in einer warmen Farbe wie Ocker nähst, wirst du darin strahlen. Dieses Hemdblusenkleid hat eine verdeckte Knopfleiste, praktische eingesetzte Taschen in der Seitennaht und kurze weite Ärmel. Entscheide dich für eine lange Maxi-Version mit Falten im Vorderteil. Dank der waagerechten Nähte mit zwei Klappen ist auch der Workwear-Trend erkennbar.

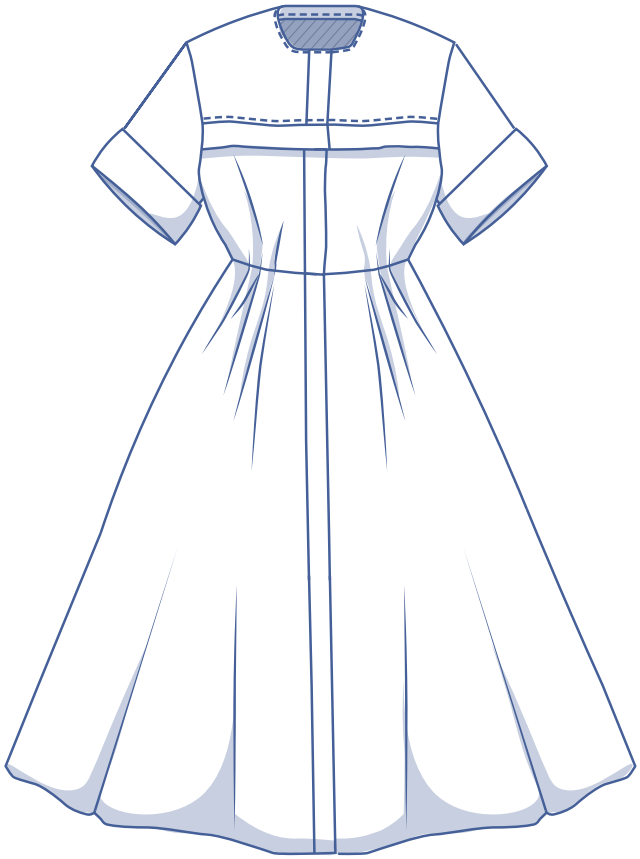

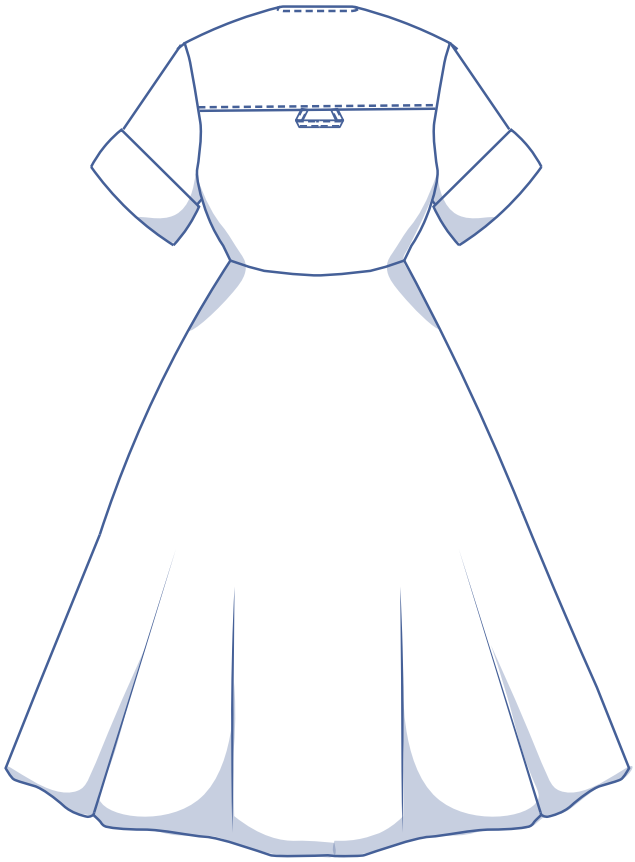

Größentabelle

Größe (EU)	32	34	36	38	40	42	44	46	48	50	52	54	56	58
UK	4	6	8	10	12	14	16	18	20	22	24	26	28	30
US	0	2	4	6	8	10	12	14	16	18	20	22	24	26
BU (cm)	76	80	84	88	92	96	100	104	110	116	122	128	134	140
TU (cm)	66	68	70	74	78	82	84	88	94,5	101	107,5	114	120,5	127
HU (cm)	86	90	94	97	100	103	106	109	115	120	125	130	135	140

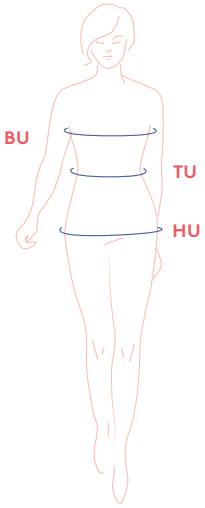

Brustumfang (BU): waagerecht am breitesten Punkt der Brust messen.
Taillenumfang (TU): waagerecht an der schmalsten Stelle des Körpers messen.
Hüftumfang (HU): waagerecht an der breitesten Stelle des Gesäßes messen.

Die Größe wählst du am besten anhand des Brustumfangs. Ist dein Taillen- oder Hüftumfang größer als der dazugehörende Umfang in der Größentabelle, dann prüfe die Abmessungen des Taillen- und Hüftumfangs in der folgenden Tabelle, um zu bestätigen, dass in Höhe der Taille und der Hüften ausreichend Platz ist oder dass du den Umfang anpassen musst. Das kannst du ganz einfach machen, indem du beim Übertragen des Schnittmusters von der Linie der einen Größe zur Linie einer anderen Größe wechselst.

Abmessungen (in cm)

Die Abmessungen in dieser Tabelle sind die Abmessungen des Modells und dienen als Referenz. In den Abmessungen für die Breite sind meistens zusätzliche cm (zusätzlich zu den reinen Körpermaßen) für einen besseren Tragekomfort und einen bestimmten Schnitt (eng anliegend, weit, Oversize) enthalten. Je nach gewünschtem Schnitt kannst du dich entscheiden, eventuell eine Größe kleiner oder größer als die eigentliche Größe gemäß deiner Körpermaße zu nähen.

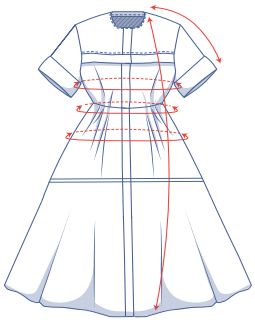

Größe	32	34	36	38	40	42	44	46	48	50	52	54	56	58
Länge	131	131,5	132	132,75	133,25	133,75	134,25	134,75	136,75	137,5	138,25	139	139,75	140,75
Ärmellänge*	40,5	41,25	41,75	42,5	43	43,5	44,25	44,75	45	45,75	46,5	47,25	48	48,5
Brustumfang	88,75	92,5	96,25	100	103,75	107,5	111,25	115	121,75	127,25	132,75	138,25	143,5	149
Taillenumfang**	66,25	68,25	70	74,25	78,5	82,5	84,5	88,75	94,5	101,25	108,25	115	121,5	128,25
Hüftumfang***	131,25	133	134,75	138,5	142,25	146,25	148	151,75	157,25	163,5	169,5	175,75	181,5	187,5

** Inklusive der Schulterlänge.*
*** Ohne die Falten.*
**** Inklusive der Falten.*

Vergleiche die angegebenen Längen mit den gemessenen oder gewünschten Längen. Das Kleid und/ oder die Ärmel kannst du verlängern oder verkürzen, indem du die Schnittmusterteile in Höhe der markierten doppelten Linie durchschneidest und die Schnittmusterteile um X cm auseinanderziehst oder übereinanderlegst. Achte darauf, dass die VM-, die RM-Linie sowie die Seitennähte gerade fortlaufen.

ACHTUNG

Du musst den Stoffverbrauch an diese Änderungen anpassen.

Stoffempfehlung

Für das Kleid Faye verwendest du einen Baumwollstoff (mit oder ohne Stretch). Entscheide dich am besten für einen festen Stoff, um problemlos alle Details nähen zu können. Hier oder auf www.fibremood.com/de/stoffe findest du alle Informationen über die Stoffkollektion von Fibre Mood und über die dazugehörenden Stoffpläne.

Material

- Nähgarn
- Bügelvlies: max. 100 cm
- Knöpfe (Ø 1,1cm): 8
- Stoff: siehe Tabelle

Stoffverbrauch (in cm) F Kollektion	32	34	36	38	40	42	44	46	48	50	52	54	56	58
ockerfarbener Baumwollstoff Stoffbreite 147 cm	345	350	355	365	370	380	395	400	425	445	455	470	475	485

Hier oder auf www.fibremood.com/de/stoffe findest du alle Informationen über die Stoffkollektion von Fibre Mood und über die dazugehörenden Stoffpläne.

Stoffverbrauch (in cm) Standard	32	34	36	38	40	42	44	46	48	50	52	54	56	58
Stoffbreite 140 cm	360	365	370	380	395	400	410	420	445	455	465	480	490	500

Den dazugehörenden Stoffplan findest du auf der letzten Seite der Arbeitsanleitung.

Arbeitsanleitung

Das Vorgehen beim Nähen des Kleidungsstücks wurde auf den verwendeten Stoff angepasst. Die Teile liegen beim Nähen jeweils rechts auf rechts aufeinander, wenn nichts anderes angegeben ist.

VT	Vorderteil
RT	Rückenteil
RVT	rechtes Vorderteil
LVT	linkes Vorderteil
	rechte Stoffseite
	linke Stoffseite
	Bügelvlies

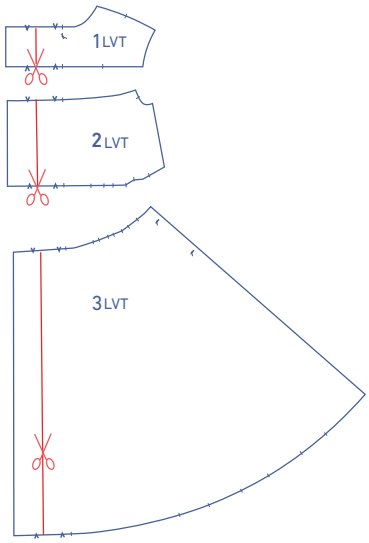

1

Von allen Teilen des LVT (vom oberen Vorderteil (1), vom mittleren oberen Vorderteil (2) und vom VT Rock (3)) an der markierten Schnittlinie ein Stück abschneiden.

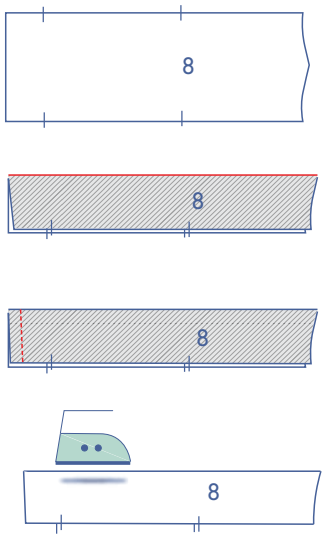

Die Klappe (8) der Länge nach doppelt nehmen, die rechte Seite des Stoffes liegt innen. Die markierte gerade Seite nähen. Wenden und sorgfältig bügeln.

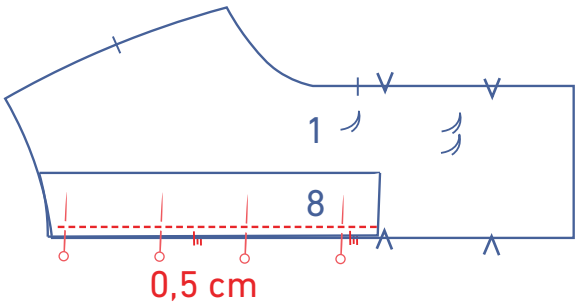

Beide Schnittränder der Klappe am unteren Rand des oberen Vorderteils mit den übereinstimmenden Einschnitten aufeinander legen, stecken und nähen. Der versäuberte Rand der Klappe liegt auf dem ersten v-förmigen Einschnitt. 0,5 cm vom Schnittrand entfernt annähen.

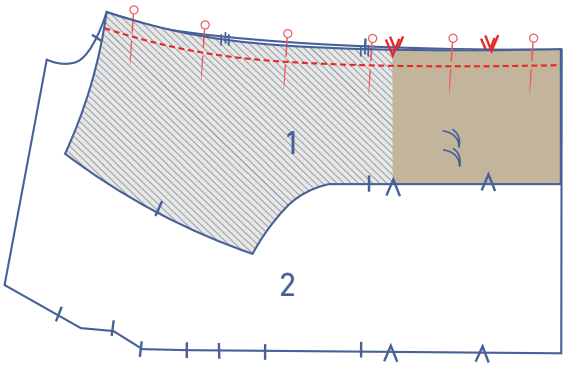

Das mittlere obere VT an das obere VT stecken, die übereinstimmenden Einschnitte liegen aufeinander, und dann annähen.

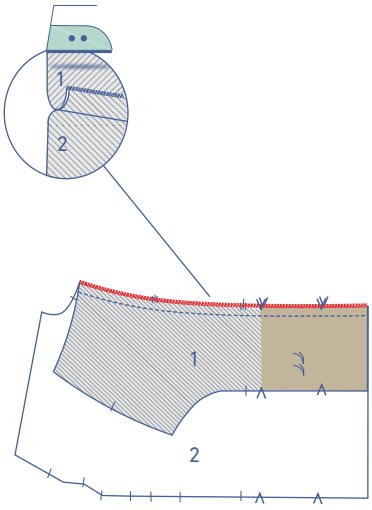

Die Schnittränder gemeinsam mit einem Overlockstich versäubern und die Nahtzugabe nach oben bügeln.

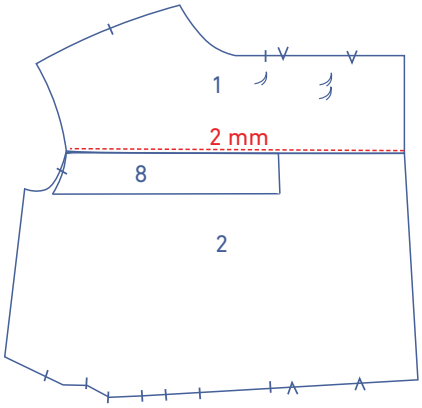

Eine Ziernaht auf dem oberen VT 2 mm neben der Naht durch alle Stoffschichten hindurch steppen (oberes VT + Nahtzugabe).

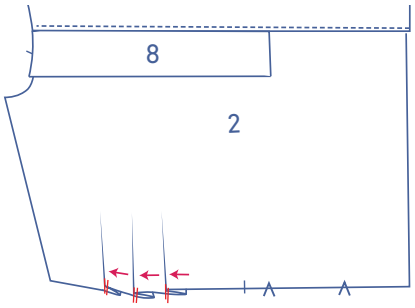

Die Falten im oberen VT bildest du, indem du die Einschnitte am unteren Rand jeweils in Richtung der Seitennaht aufeinander legst.

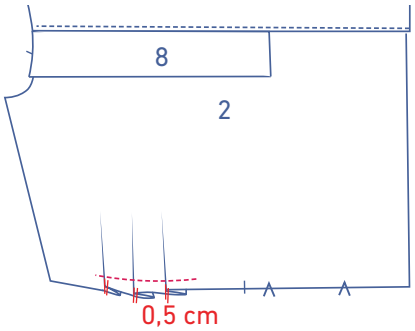

Die Falten waagerecht 0,5 cm neben dem Schnittrand annähen.

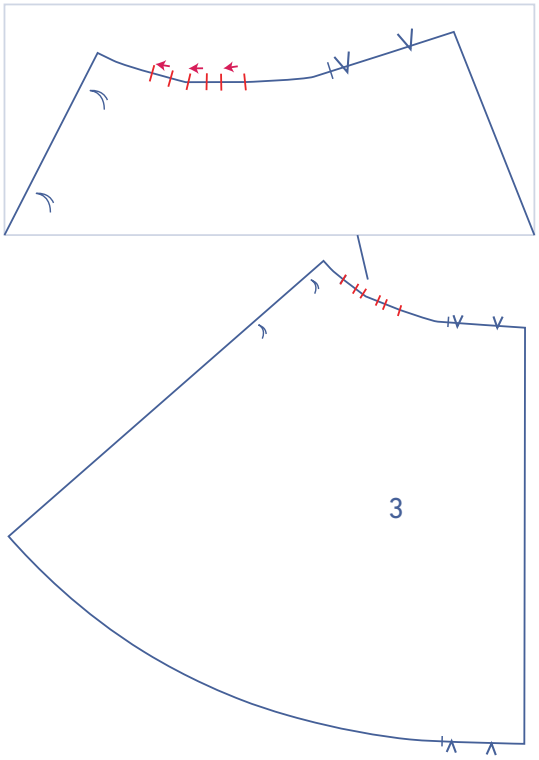

Du bildest die Falten im VT Rock, indem du die Einschnitte am oberen Rand jeweils in Richtung der Seitennaht aufeinander legst.

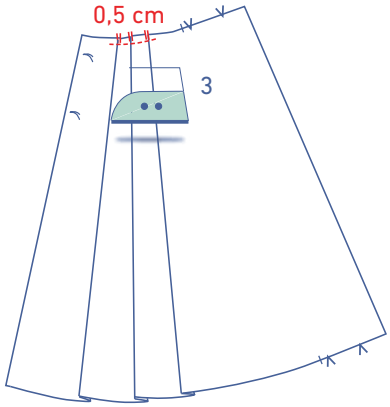

Die Falten am oberen Rand 0,5 cm vom Schnittrand entfernt waagerecht annähen.

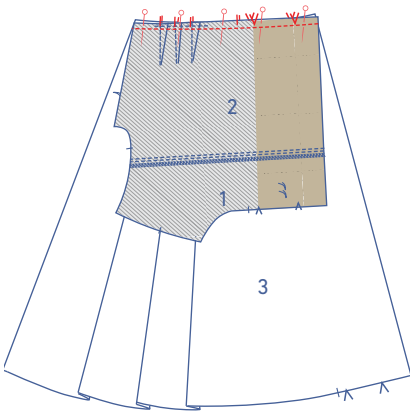

Das obere VT an das VT Rock stecken, die übereinstimmenden Einschnitte und die Falten liegen aufeinander, dann annähen.

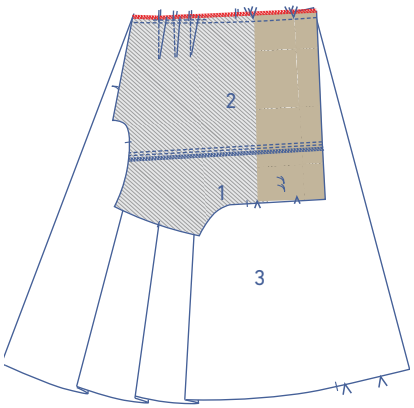

Die Schnittränder zusammen mit einem Overlockstich versäubern. Die Nahtzugabe in Richtung des Oberteils bügeln.

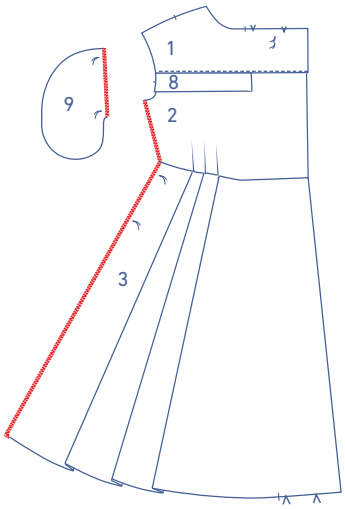

Die Seitennaht und die gerade Seite der Taschenteile (9) mit einem Overlockstich versäubern.

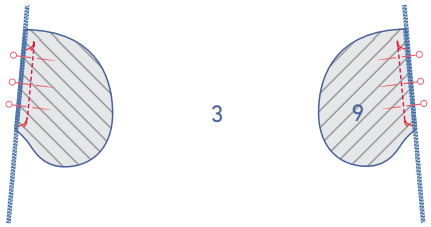

Den geraden Rand der Tasche an die Seitennaht des VT Rock stecken, die Heftfäden liegen aufeinander. Zwischen den Heftfäden annähen.

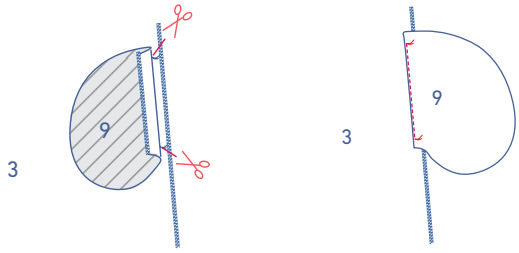

Die Nahtzugabe der Tasche zur Seite schlagen und die Nahtzugabe des VT bis kurz vor den Heftfaden schräg einschneiden. Die Tasche zusammen mit der Nahtzugabe zur Seite schlagen und 2 mm neben der Naht durch alle Stoffschichten (= die Tasche + die Nahtzugabe, die zur Tasche hin gefaltet ist) hindurch steppen.

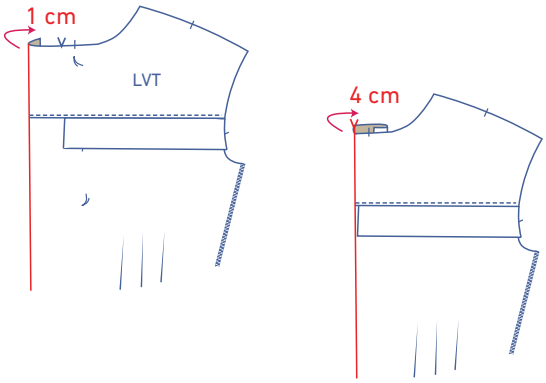

Das LVT an der VM zunächst 1 cm breit auf die linke Stoffseite bügeln und dann noch einmal an den v-förmigen Einschnitten oben und unten.

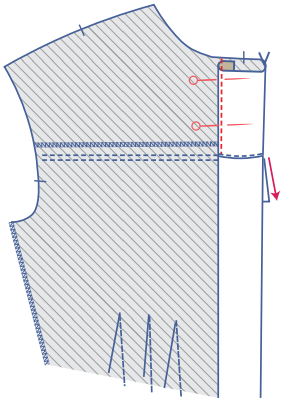

Die Klappe zunächst nach unten legen, um den Besatz oberhalb der Klappe anzunähen. Direkt am Rand entlang annähen, bis zur Naht der Klappe.

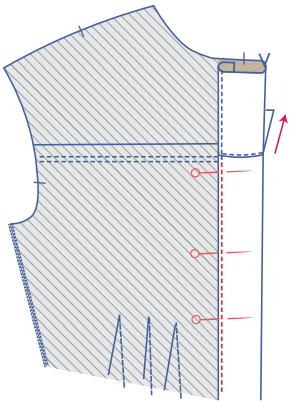

Die Klappe anschließend nach oben legen. Den Besatz weiter am Rand entlang bis zum Saum annähen.

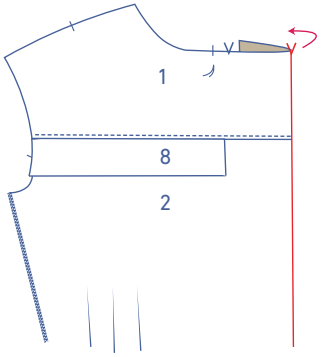

Das RVT an den untersten v-förmigen Einschnitten oben und unten umbügeln.

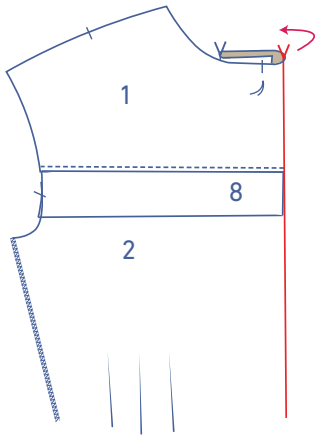

Dann noch einmal an den v-förmigen Einschnitten oben und unten umbügeln.

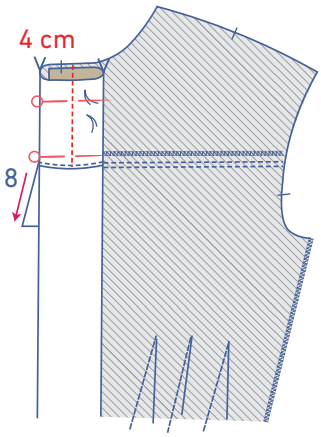

Die Klappe nach unten legen. In der Mitte der Knopflochleiste (4 cm neben dem Rand) durch alle Stoffschichten hindurch bis zur Naht der Klappe nähen.

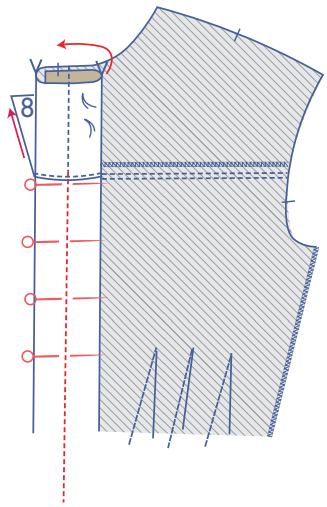

Anschließend legst du die Klappe nach oben, nähst weiter durch alle Stoffschichten in der Mitte der Knopflochleiste (4 cm vom Rand) bis zum Saum.

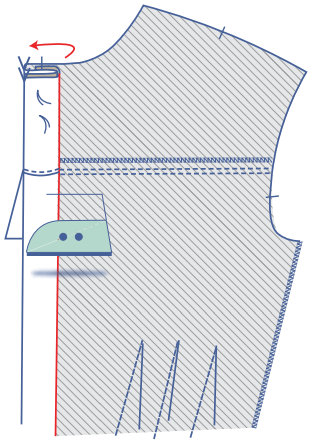

Die Knopflochleiste an der Naht doppelt nehmen.

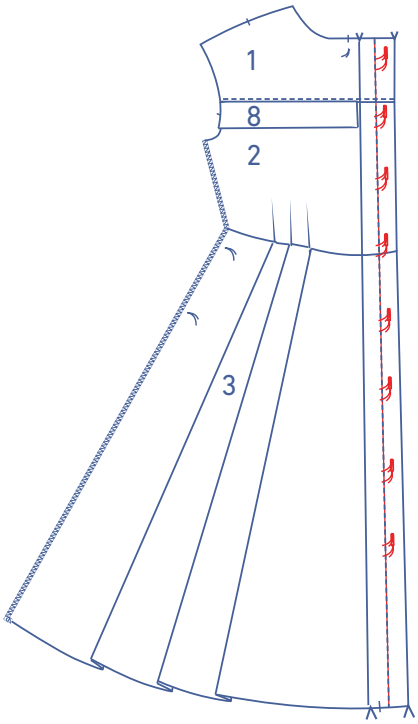

Auf der rechten Seite der Knopfleiste die Knopflöcher einnähen. Das oberste und das unterste Knopfloch sind im Schnittmuster angegeben. Die übrigen Knopflöcher verteilst du gleichmäßig zwischen dem obersten und untersten Knopfloch.

2

Die Schlaufe (11) der Länge nach doppelt nehmen, die rechte Seite des Stoffes liegt innen. Die markierte Seite nähen.

Die Schlaufe wenden. Eine Ziernaht direkt am Rand entlang steppen.

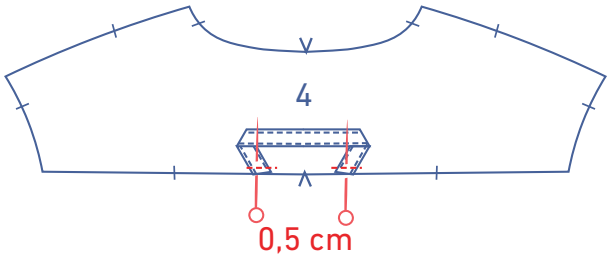

Die Schnittränder der Schlaufe 3 cm neben dem v-förmigen Einschnitt an das obere RT (4) nähen. 0,5 cm vom Schnittrand entfernt annähen.

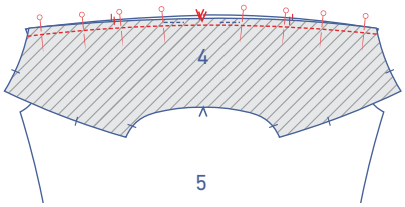

Das RT an das obere mittlere RT (5) stecken und nähen.

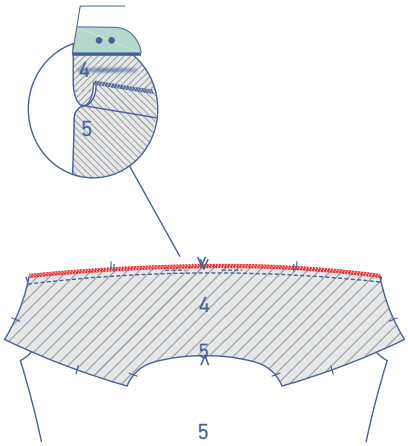

Die Schnittränder zusammen mit einem Overlockstich versäubern. Die Nahtzugabe zum oberen RT bügeln.

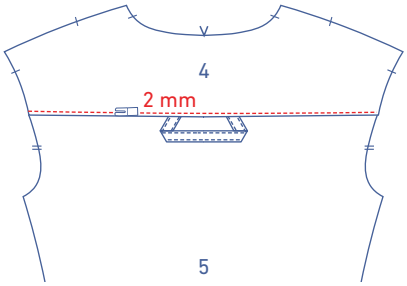

Eine Ziernaht auf dem oberen RT 2 mm neben der Naht durch alle Stoffschichten (oberes RT + Nahtzugabe) hindurch steppen. Die Schlaufe zur Seite legen.

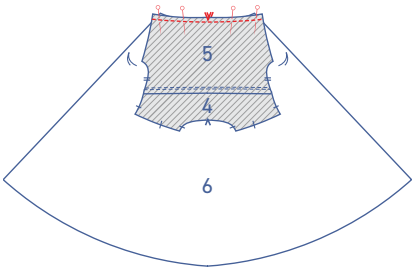

Das obere RT an das Teile RT Rock (6) stecken und nähen.

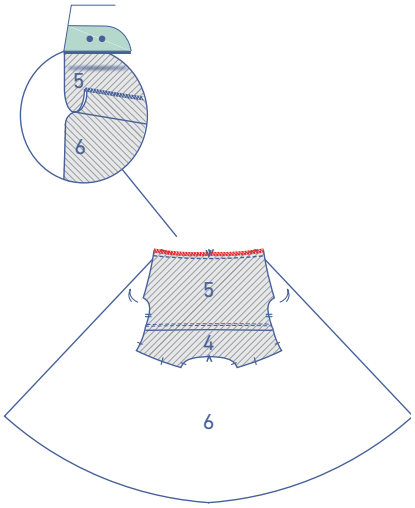

Die Schnittränder zusammen mit einem Overlockstich versäubern. Die Nahtzugabe in Richtung des Oberteils bügeln.

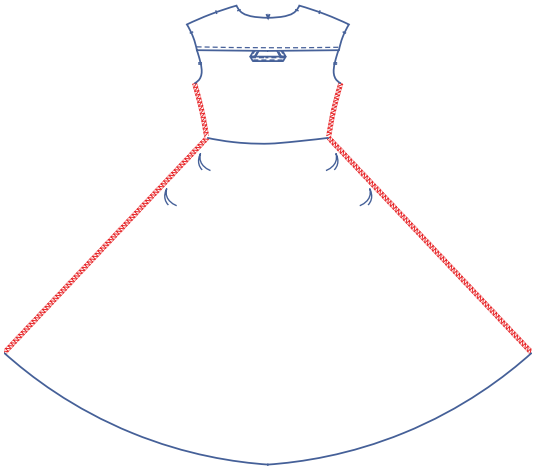

Die Seitennähte des RT mit einem Overlockstich versäubern.

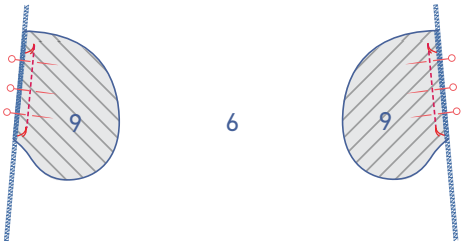

Den geraden Rand der Tasche an die Seitennaht des RT stecken, die Heftfäden liegen aufeinander. Zwischen den Heftfäden annähen.

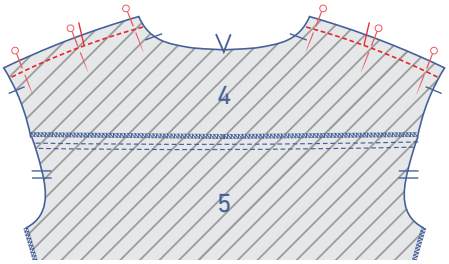

3

Die Schulternähte stecken und zusammennähen.

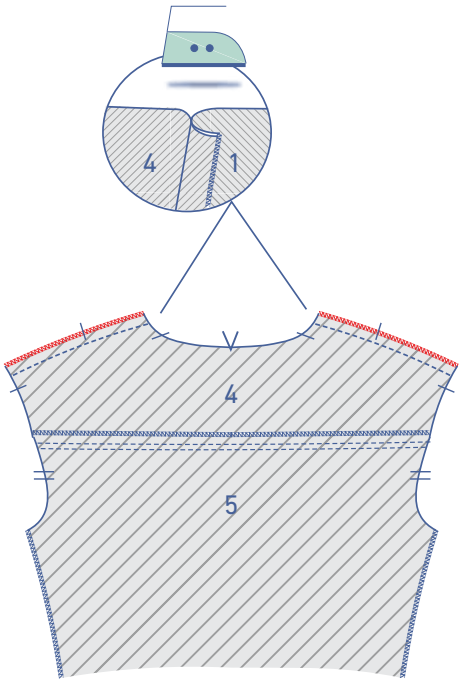

Die Schnittränder zusammen mit einem Overlockstich versäubern und die Nahtzugabe in Richtung VT bügeln.

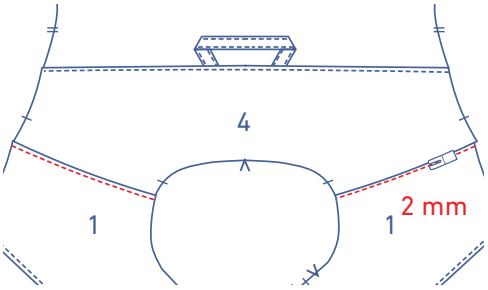

Eine Ziernaht auf dem VT 2 mm neben der Naht durch alle Stoffschichten (oberes VT + Nahtzugabe) hindurch steppen.

4

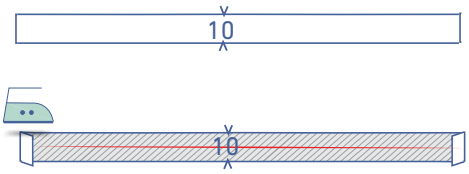

Die schmalen Seiten des Paspelbands für den Halsausschnitt (10) 1 cm breit auf die linke Stoffseite bügeln.

Das Paspelband der Länge nach doppelt nehmen und bügeln, die rechte Seite des Stoffes liegt dabei außen.

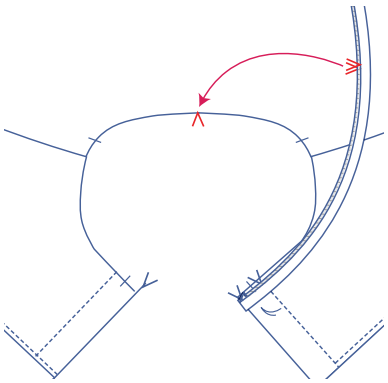

Beide Schnittränder des Bands auf der rechten Stoffseite des Kleids an die Halslinie stecken, die v-förmigen Einschnitte liegen aufeinander.

ACHTUNG: Die genannten Längen des Paspelbands sind nur Hinweise, da sie vom verwendeten Stoff abhängig sind. Das Band an die RM stecken, die v-förmigen Einschnitte liegen aufeinander, dann steckst du den Rest des Bandes jeweils bis an die VM, während du das Band ganz leicht dehnst. Dann steppst du eine 1 cm lange Naht auf beiden Seiten der VM. Den Stoff einkürzen und die 1 cm an Nahtzugabe jeweils nach innen falten.

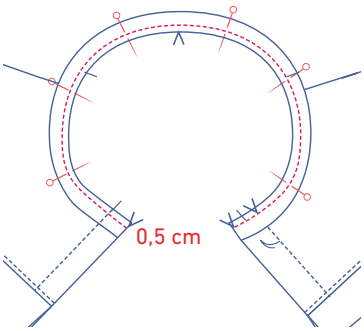

0,5 cm neben den Schnitträndern annähen.

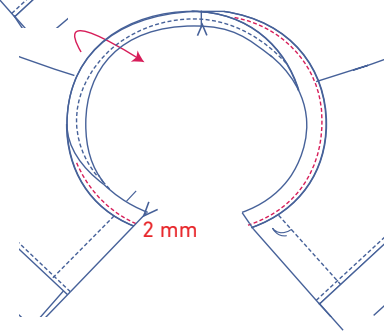

Das Paspelband und die Nahtzugabe zur Seite falten und auf dem Paspelband 2 mm neben der Naht durch alle Stoffschichten hindurch steppen.

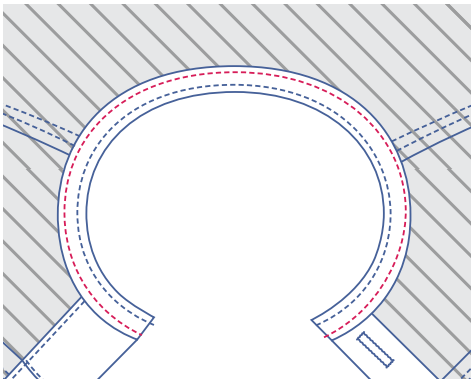

Das Schrägband vollständig auf die linke Stoffseite schlagen und direkt neben dem Umbruchlinie annähen.

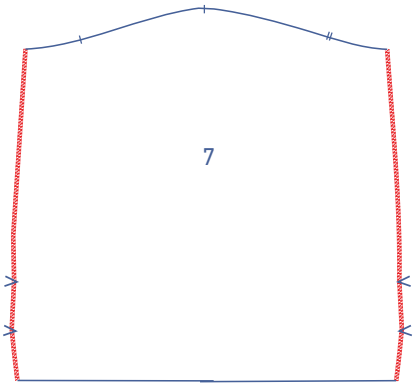

5

Die seitlichen Ränder des Ärmels (7) mit einem Overlockstich versäubern.

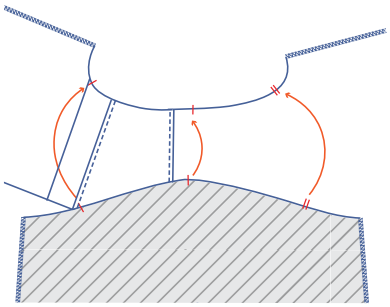

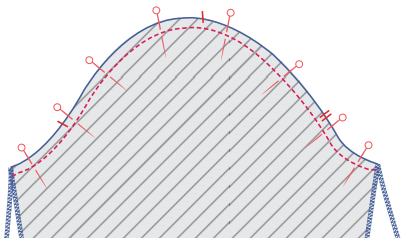

Den oberen Rand des Ärmels (= Ärmelkopf) an den Armausschnitt stecken und annähen, die übereinstimmenden Einschnitte liegen aufeinander. Der einzelne Einschnitt markiert das VT, der doppelte das RT. Der oberste einzelne Einschnitt liegt auf dem Einschnitt im RT, der die eigentliche Schulter markiert. Den überschüssigen Stoff gleichmäßig zwischen den Einschnitten verteilen.

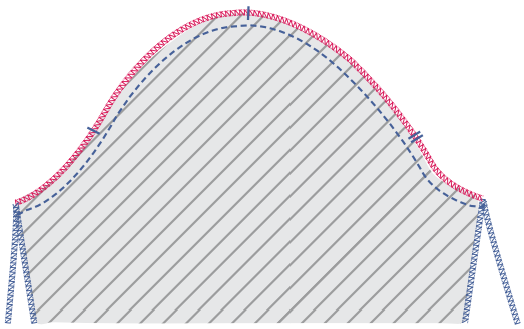

Beide Schnittränder zusammen mit einem Overlockstich versäubern.

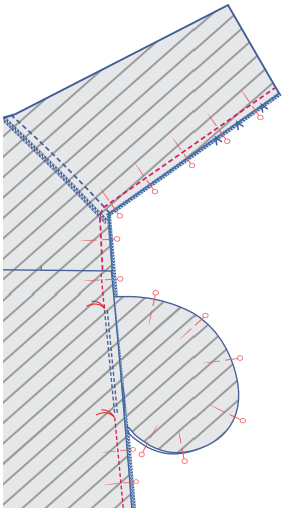

6

Die Unterarm- und Seitennähte stecken. Genau bis zum Heftfaden der Tasche nähen, dann ab dem nächsten Heftfaden bis zum Saum nähen.

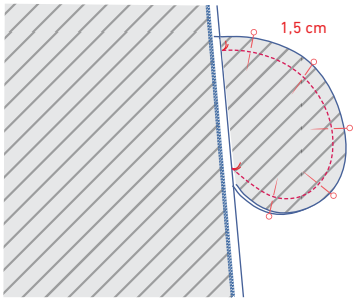

Beide Taschenteile aufeinander legen, stecken und 1,5 cm neben den Schnitträndern zusammennähen. Die Nahtzugabe des VT und des RT beiseite legen, um genau bis zu den Heftfäden nähen zu können.

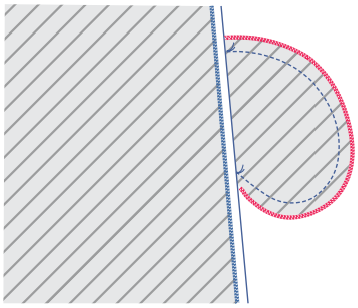

Die Schnitträndern zusammen mit einem Overlockstich versäubern.

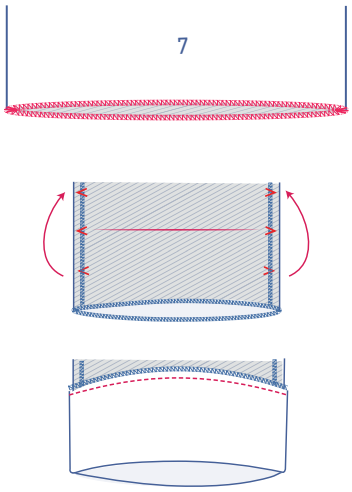

7

Den Ärmelsaum mit einem Overlockstich versäubern.

Den Saum an den mittleren v-förmigen Einschnitten umbügeln und direkt neben dem versäuberten Rand annähen.

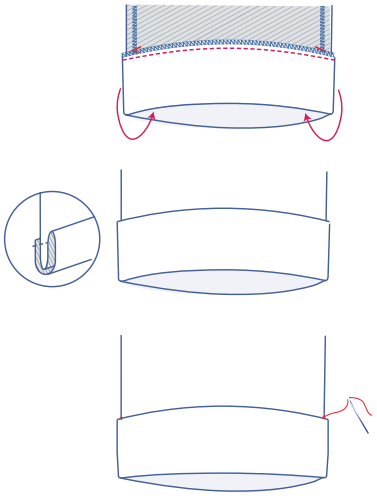

Den Saum (= Umschlag) an der Stelle der anderen v-förmigen Einschnitte auf die rechte Stoffseite des Ärmels schlagen und in Höhe der Seitennähte annähen.

8

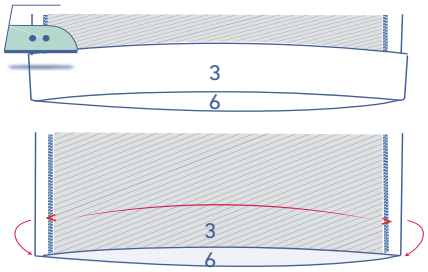

Die Saumzugabe an den v-förmigen Einschnitten umbügeln und danach wieder auseinanderfalten.

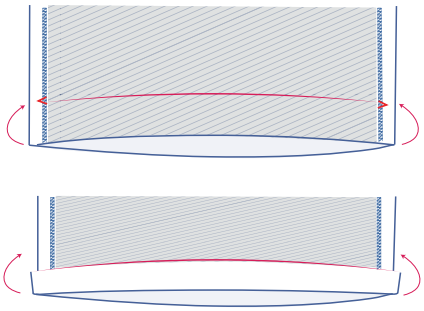

Den Schnittrand an die gebügelte Umbruchlinie legen und noch einmal falten.

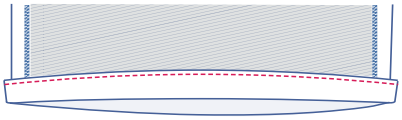

Direkt am Rand entlang annähen.

9

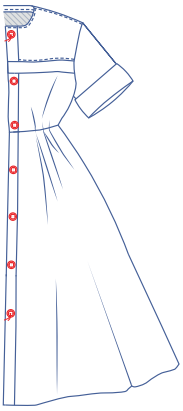

Die Knöpfe an die vorgesehenen Stellen nähen (passend zu den Knopflöchern). Die Knöpfe sitzen ungefähr in Höhe von 1/3 unterhalb des oberen Randes des Knopflochs.

Schnittmusterteile & Nahtzugaben (in cm)

Damit du das Kleidungsstück wie beschrieben nähen kannst, zeichnest du die angegebenen Nahtzugaben rund um die Schnittmusterteile (aus Papier) ein, bevor du sie zuschneidest.

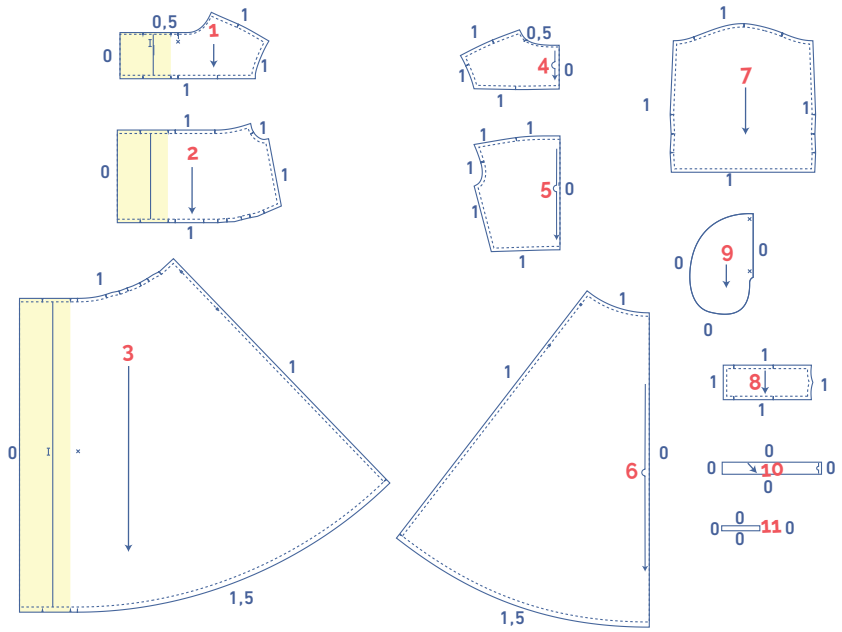

1. VT Oberteil: 2x
2. mittleres oberes VT: 2x
3. VT Rock: 2x
4. RT Oberteil: 1x am Stoffbruch
5. mittleres oberes RT: 1x am Stoffbruch
6. Rock RT: 1x am Stoffbruch
7. Ärmel: 2x
8. Klappe: 2x
9. Tasche: 4x
10. Paspelband Hals: 1x am Stoffbruch (schräg zum Fadenlauf). Dieses Schnittmusterteil zeichnest du selbst gemäß den Abmessungen in der Tabelle (in cm).

ACHTUNG

Die hellgelb markierten Teile werden auf der linken Stoffseite mit Bügelvlies beklebt.

Größe	32	34	36	38	40	42	44	46	48	50	52	54	56	58
Höhe	3,5	3,5	3,5	3,5	3,5	3,5	3,5	3,5	3,5	3,5	3,5	3,5	3,5	3,5
Breite	27,5	28	28,5	29	29,5	30	30,5	31	31,75	32,5	33,25	34	34,75	35,5

11. Schlaufe: 1x Ein 3 x 17 cm großes Rechteck zeichnen.

Stoffplan für einen Stoff mit einer Stoffbreite von 140 cm

Die wichtigen Punkte im Schnittmuster kennzeichnen:

- Die Stellen für die Knöpfe mit einem Heftfaden (⌞) **durch die Mitte des Symbols (✕)** markieren.
- Der obere und untere Rand der Knopflöcher (⌞) wird mit einem Heftfaden (⊢⊣) markiert.

Wichtige Punkte am Rand des Schnittteils markieren:

- Das Schnittmusterpapier und den Stoff an den Stellen mit einem einzelnen senkrechten Strich (I) und einem doppelten senkrechten Strich (II) kurz einschneiden.
- An Stellen mit einem v-Symbol und an der Stelle der versäuberten Saumlinie eine Ecke aus dem Stoff schneiden.
- Bei den Teilen, die am Stoffbruch liegen, eine kleine Ecke (v-förmig) wegschneiden, um die Mitte der Teile zu kennzeichnen.

32 - 58

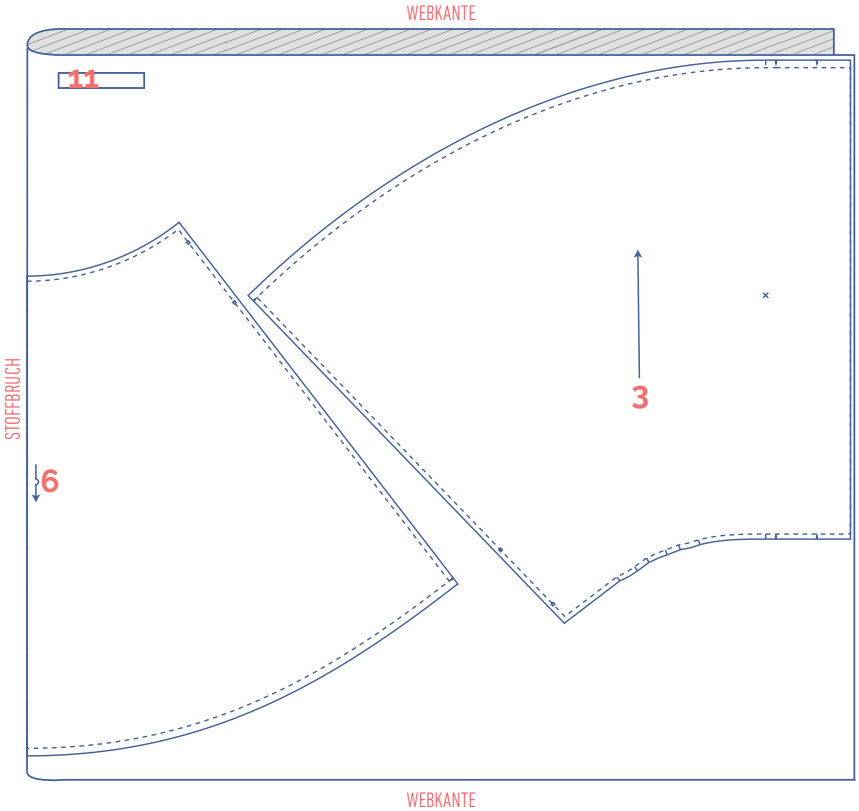

ACHTUNG

Die Schnittteile 11 benötigst du nur 1 Mal.

32 - 38

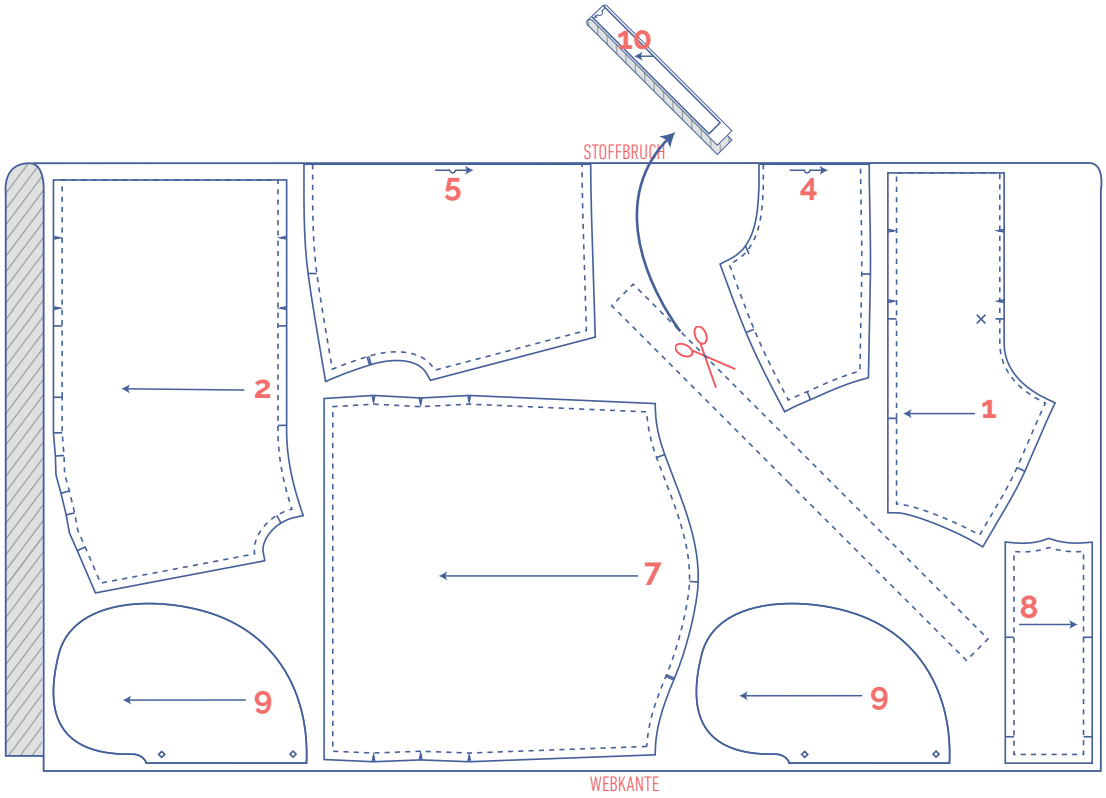
10
STOFFBRUCH
5
4
2
1
7
8
9
9
WEBKANTE

40 - 46

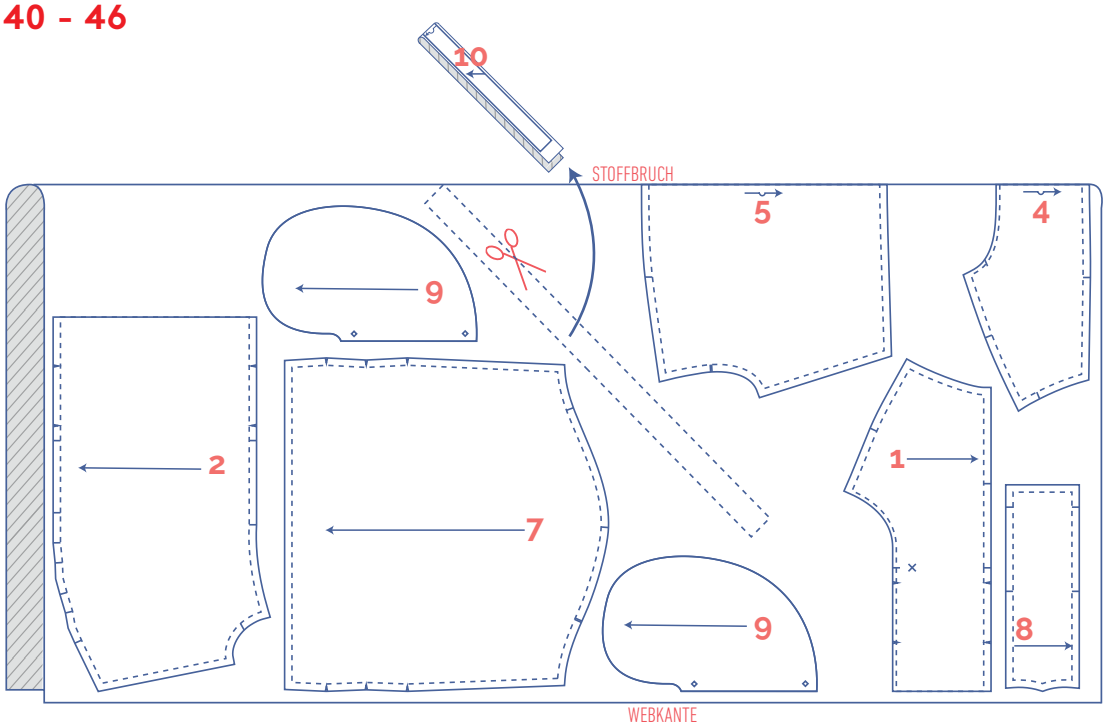
10
STOFFBRUCH
5
4
9
2
7
1
9
8
WEBKANTE
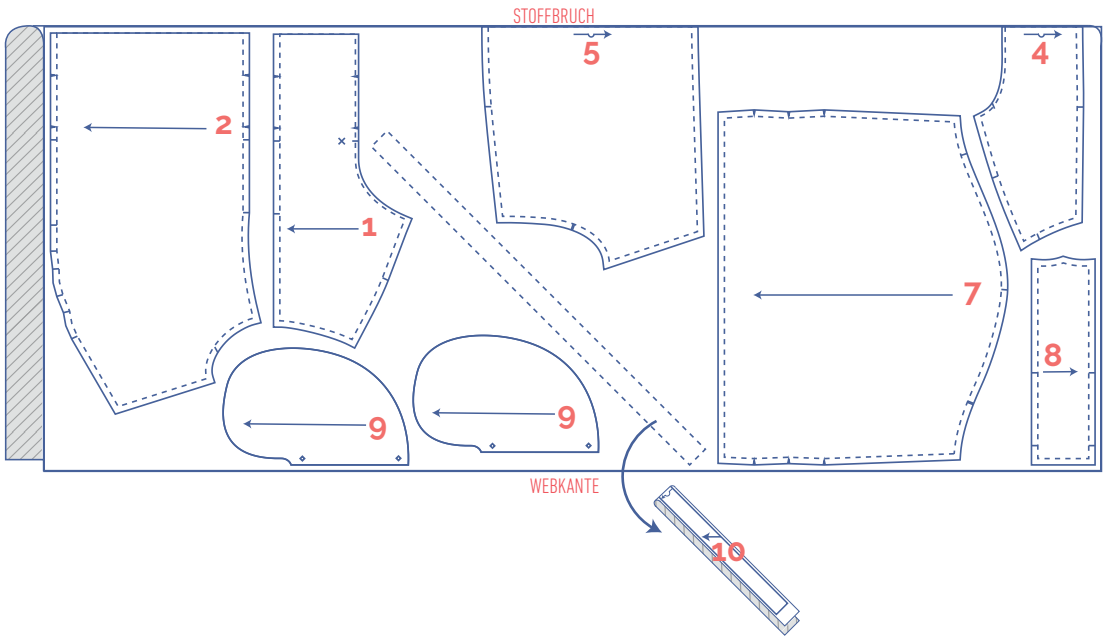
48 - 58