Vienna by Fibre Mood

Vienna by Fibre Mood

32 -58

Wickelkleider sind in dieser Saison ein absolutes Muss! Mit dem Kleid Vienna kannst du diesen eleganten Trend also perfekt mitmachen. Außerdem muss du dieses Kleid nicht jeden Tag wickeln, denn der Überschlag ist in der Taille angenäht. Super praktisch. Vienna ist ein langes Kleid mit kurzen Ärmeln und Streifenmuster.

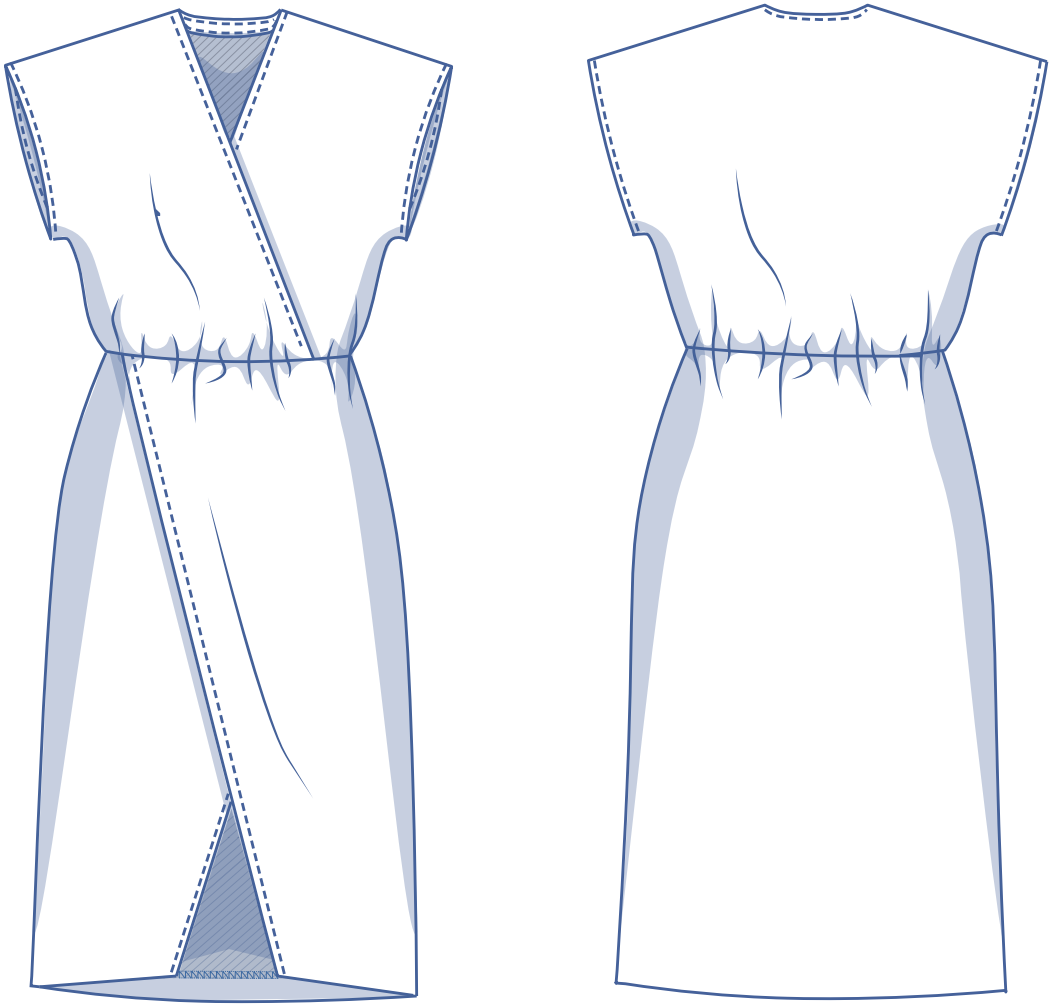

Größentabelle

größe (EU)	32	34	36	38	40	42	44	46	48	50	52	54	56	58
UK	4	6	8	10	12	14	16	18	20	22	24	26	28	30
US	0	2	4	6	8	10	12	14	16	18	20	22	24	26
BU (cm)	76	80	84	88	92	96	100	104	110	116	122	128	134	140
TU (cm)	66	68	70	74	78	82	84	88	94,5	101	107,5	114	120,5	127
HU (cm)	86	90	94	97	100	103	106	109	115	120	125	130	135	140

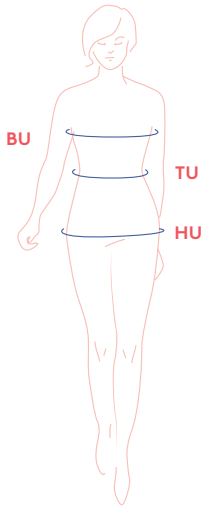

Brustumfang (BU): waagerecht am breitesten Punkt der Brust messen.
Taillenumfang (TU): waagerecht an der schmalsten Stelle des Körpers messen.
Hüftumfang (HU): waagerecht an der breitesten Stelle des Gesäßes messen.

Abmessungen (in cm)

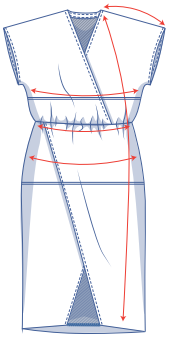

größe	32	34	36	38	40	42	44	46	48	50	52	54	56	58
Länge	132,5	133	133,25	133,75	134,25	134,5	135	135,25	136,75	137,25	137,5	138	138,25	138,75
Ärmellänge*	22	22,75	23,5	24,25	25	25,75	26,5	27,25	28,5	29,75	31	32,25	33,5	34,75
1/2 Brustumfang	51,5	53,5	55,5	57,5	59,5	61,5	63,5	65,5	68,5	71,5	74,5	77,5	80,5	83,75
1/2 Hüftumfang	48,5	50,5	52,5	54	55,5	57	58,5	60	62,75	65,5	68,5	71,25	74	76,75
1/2 Taillenumfang **	46,5	48,5	50,5	52,25	54	55,75	57,5	59,25	62	64,75	67,5	70,5	73,25	76

** Inklusive der Schulterlänge*
*** Ohne Gummiband*

Vergleiche die angegebenen Längen mit den gemessenen oder gewünschten Längen. Das Kleid und/ oder die Ärmel kannst du verlängern oder verkürzen, indem du die Schnittmusterteile in Höhe der markierten doppelten Linie durchschneidest und die Schnittmusterteile um X cm auseinanderziehst oder übereinanderlegst. Achte darauf, dass die VM-, die RM-Linie sowie die Seitennähte gerade fortlaufen.

ACHTUNG

Du musst den Stoffverbrauch an diese Änderungen anpassen.

Material

- Nähgarn
- Gummiband: siehe Tabelle
- Druckknopf (Ø 0,5 cm): 1
- Stoff: siehe Tabelle

Gummiband	32	34	36	38	40	42	44	46	48	50	52	54	56	58
0,5 cm breit	64,5	66,5	68,5	72,5	76,5	80,5	82,5	86,5	93	99,5	106	112,5	119	125,5

Stoffverbrauch (in cm) F Kollektion	32	34	36	38	40	42	44	46	48	50	52	54	56	58
weißer Stoff mit Streifen Stoffbreite 150 cm	180	180	185	210	215	225	230	235	245	255	265	275	290	300

Hier oder auf www.fibremood.com/de/stoffe findest du alle Informationen über die Stoffkollektion von Fibre Mood und über die dazugehörenden Stoffpläne.

Stoffverbrauch (in cm) Standard	32	34	36	38	40	42	44	46	48	50	52	54	56	58
Stoffbreite 140 cm	255	255	270	290	290	290	295	295	300	305	325	330	345	355

Den dazugehörenden Stoffplan findest du auf der letzten Seite der Arbeitsanleitung.

Stoffempfehlung

Für dieses Kleid verwendest du einen gut fallenden, nicht zu steifen Stoff. Ein Stoff mit Streifen sorgt für einen schönen Effekt. Hier oder auf www.fibremood.com/de/stoffe findest du alle Informationen über die Stoffkollektion von Fibre Mood.

Schnittmusterteile & Nahtzugaben (in cm)

Damit du das Kleidungsstück wie beschrieben nähen kannst, zeichnest du die angegebenen Nahtzugaben rund um die Schnittmusterteile (aus Papier) ein, bevor du sie zuschneidest.

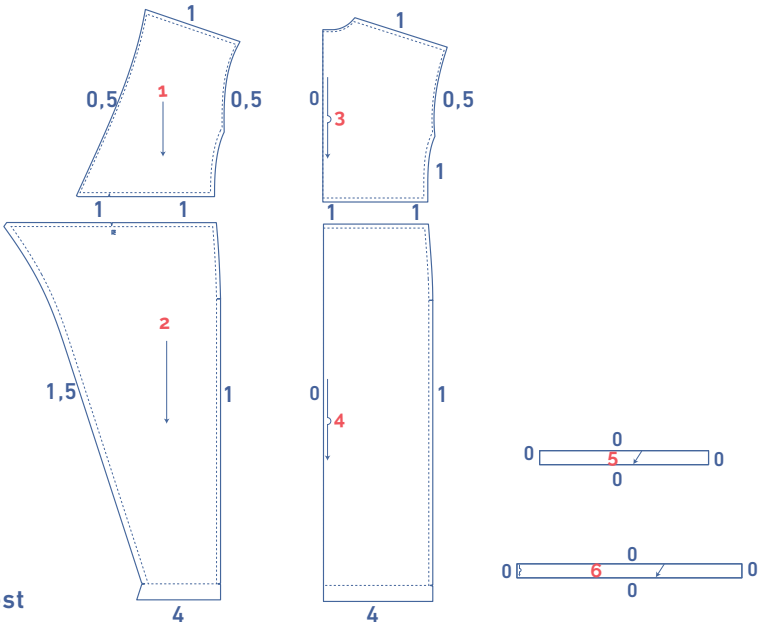

1. Vorderes Oberteil: 2x
2. Vorderteil Rock: 2x
3. rückwärtiges Oberteil: 1x am Stoffbruch
4. Rückenteil Rock: 1x am Stoffbruch
5. Paspelband Armausschnitt: 2x (schräg zum Fadenlauf), dieses Schnittmusterteil zeichnest du selbst. Zeichne ein Rechteck mit den Abmessungen aus der Tabelle (in cm).

Größe	32	34	36	38	40	42	44	46	48	50	52	54	56	58
Breite	41,5	42	42,25	42,5	42,75	43,25	43,5	43,75	46	46	46,25	46,5	46,75	47
Höhe	3,5	3,5	3,5	3,5	3,5	3,5	3,5	3,5	3,5	3,5	3,5	3,5	3,5	3,5

6. Paspelband Hals: 1x am Stoffbruch (schräg zum Fadenlauf). Dies zeichnest du selbst. Zeichne ein Rechteck mit dem Abmessungen aus der Tabelle (in cm).

Größe	32	34	36	38	40	42	44	46	48	50	52	54	56	58
Breite	54,75	55,5	56,25	57	57,75	58,5	59,25	60	61,25	62,75	64	65,5	67	68,25
Höhe	3,5	3,5	3,5	3,5	3,5	3,5	3,5	3,5	3,5	3,5	3,5	3,5	3,5	3,5

Wichtige Punkte am Rand des Schnittteils markieren:

- Das Schnittmusterpapier und den Stoff an den Stellen, die mit einem senkrechten Strich (I) markiert sind, kurz einschneiden,
- An Stellen mit einem v-Symbol und an der Stelle der versäuberten Saumlinie eine Ecke aus dem Stoff schneiden.
- Bei den Teilen, die am Stoffbruch liegen, eine kleine Ecke (V-förmig) wegschneiden, um die Mitte der Teile zu kennzeichnen.

Arbeitsanleitung

Das Vorgehen beim Nähen des Kleidungsstücks wurde auf den verwendeten Stoff angepasst. Die Teile liegen beim Nähen jeweils rechts auf rechts aufeinander, wenn nichts anderes angegeben ist.

VT	Vorderteil
RT	Rückenteil
VM	Vordere Mitte
RM	Rückwärtige Mitte
RVT	Rechtes Vorderteil
LVT	Linkes Vorderteil
	rechte Stoffseite
	linke Stoffseite

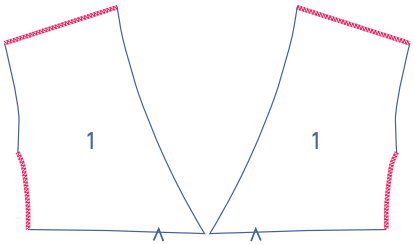

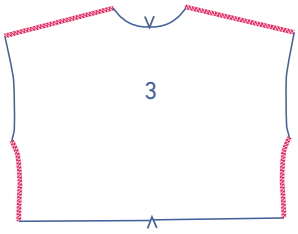

1

Die Schulter- und Seitennähte des vorderen Oberteils (1) und des rückwärtigen Oberteils (3) mit einem Overlockstich versäubern.

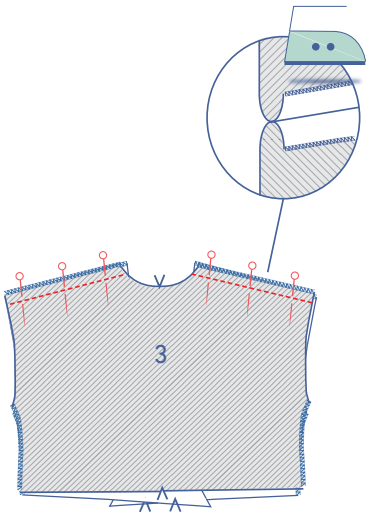

Die Schulternähte stecken und nähen und die Naht auseinander bügeln.

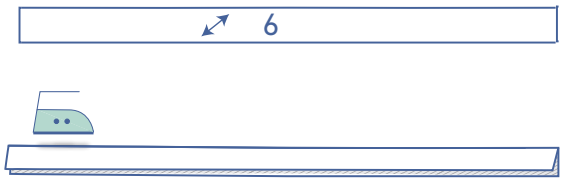

Das Paspelband für den Hals (6) mit der rechten Seite des Stoffes nach außen doppelt nehmen.

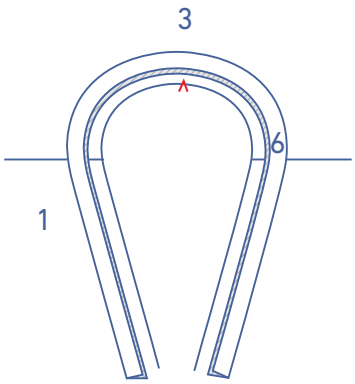

Beide Schnittränder des Paspelbands an den Halsausschnitt auf der rechten Seite des Arbeitsstückes stecken.

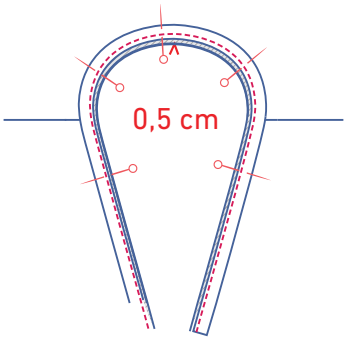

Im Abstand von 0,5 cm annähen.

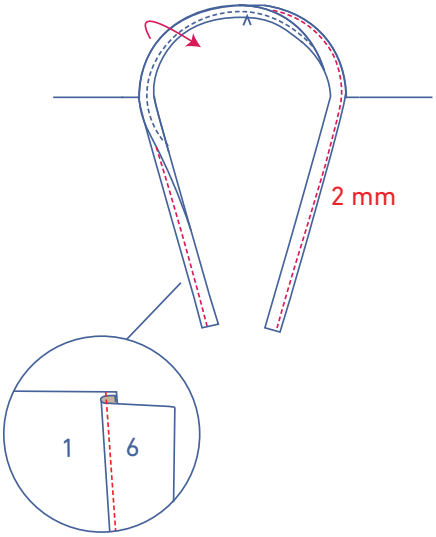

Das Paspelband und die Nahtzugabe zur Seite falten und auf dem Paspelband 2 mm neben der Naht durch alle Stoffschichten (= Paspelband + darunterliegende Nahtzugabe) hindurch steppen.

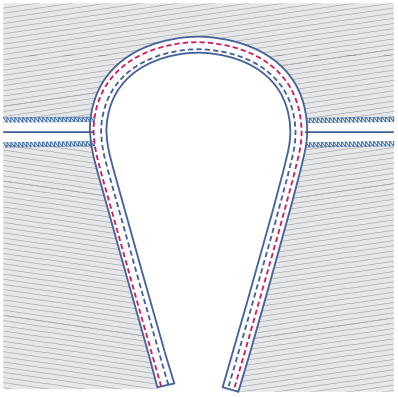

Das Paspelband vollständig auf die linke Stoffseite schlagen und direkt neben dem Rand annähen.

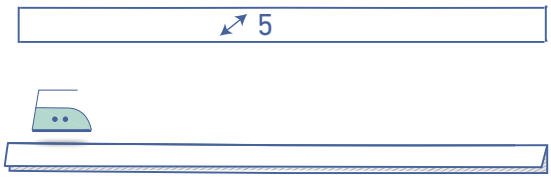

Das Paspelband für den Armausschnitt (5) mit der rechten Seite des Stoffes nach außen doppelt nehmen.

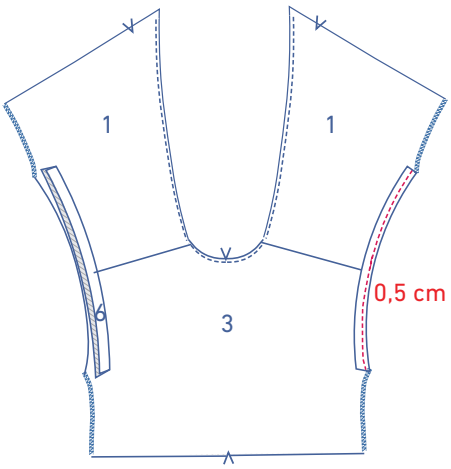

Beide Schnittränder des Paspelbands an den Armausschnitt auf der rechten Seite des Arbeitsstückes stecken. Im Abstand von 0,5 cm annähen.

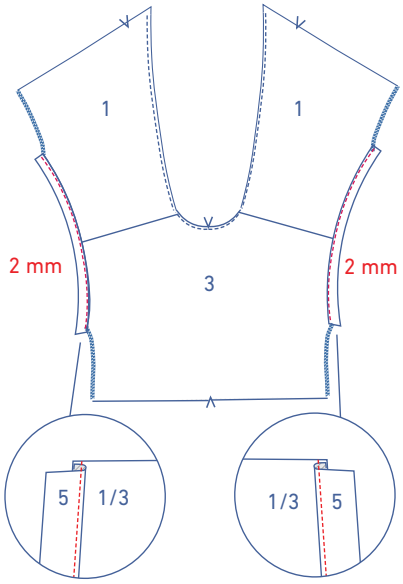

Das Paspelband und die Nahtzugabe zur Seite falten und auf dem Paspelband 2 mm neben der Naht durch alle Stoffschichten (= Paspelband + darunterliegende Nahtzugabe) hindurch steppen.

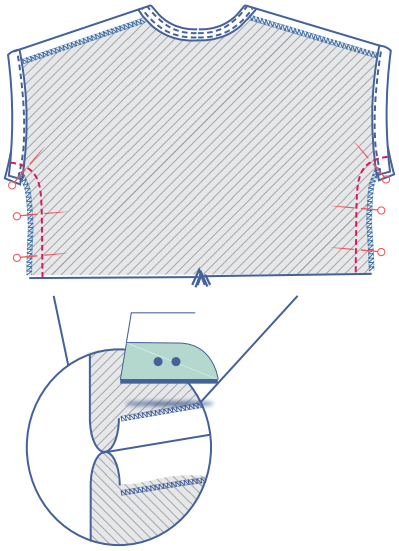

Die Seitennähte stecken und nähen (das Paspelband ist jeweils zur Seite gefaltet). Die Nahtzugaben auseinander bügeln.

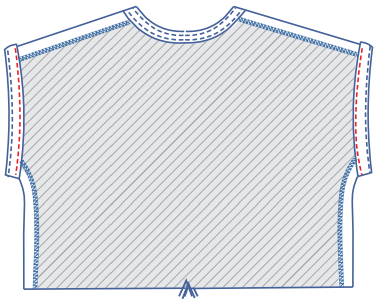

Das Paspelband vollständig auf die linke Stoffseite schlagen und direkt neben dem Rand annähen.

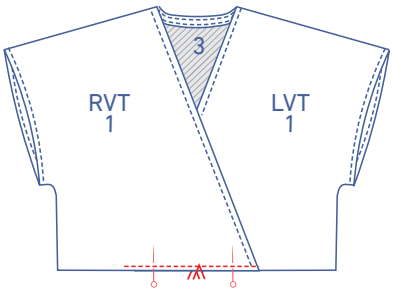

Den v-förmigen Einschnitt für die VM des RVT auf den des LVT stecken. Beide Teile 0,5 cm vom unteren Rand entfernt zusammennähen.

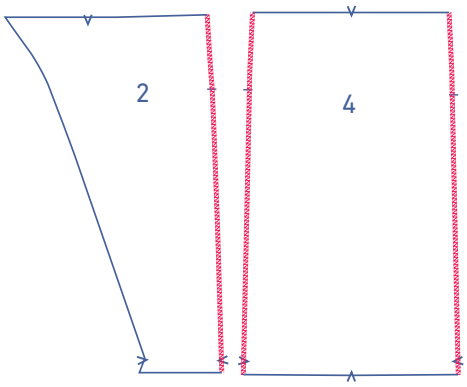

2

Die Seitennähte des VT Rock (2) und des RT Rock (4) mit einem Overlockstich versäubern.

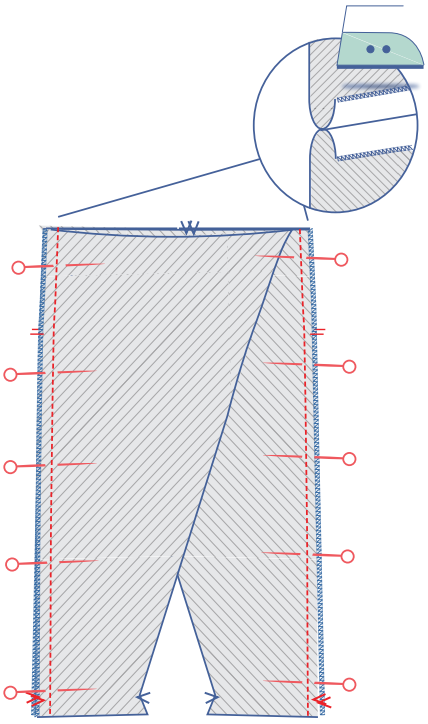

Die Seitennähte stecken, nähen und wieder auseinander bügeln.

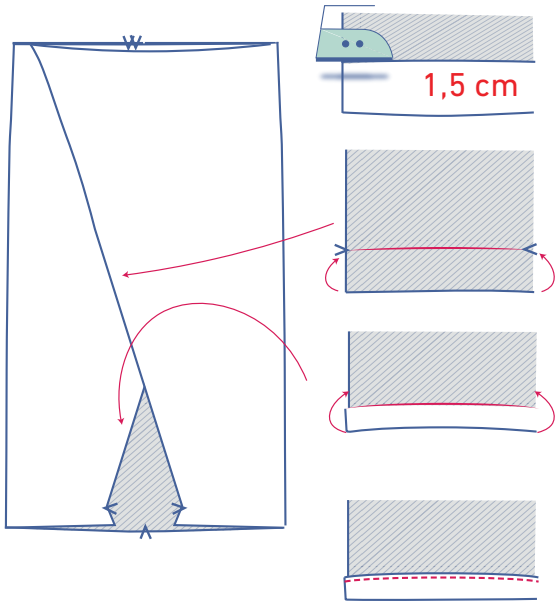

Die VM-Linien 1,5 cm breit umbügeln und wieder öffnen. Den Schnittrand an die gebügelte Umbruchlinie legen und wieder umfalten. Am Rand entlang annähen.

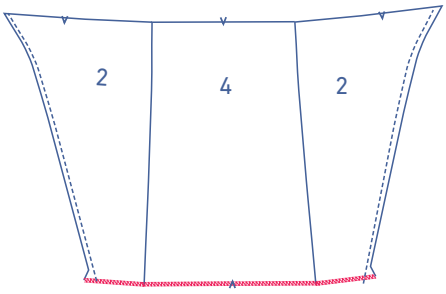

Den Saum mit einem Overlockstich versäubern.

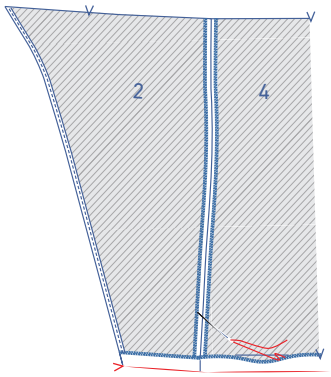

Die Saumzugabe an den v-förmigen Einschnitten umbügeln und annähen.

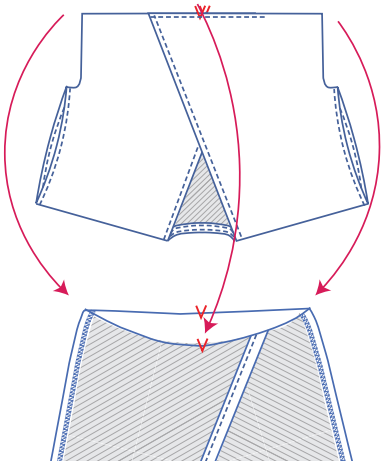

3

Das Oberteil in den Rock schieben, wobei die rechten Stoffseiten aufeinanderliegen, so dass die Taillennähte aufeinanderliegen.

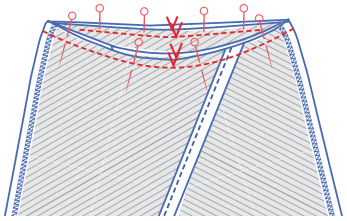

Den oberen Rand des Rocks an den unteren Rand des Oberteils stecken und annähen, die Einschnitte und die Seitennähte liegen dabei aufeinander.

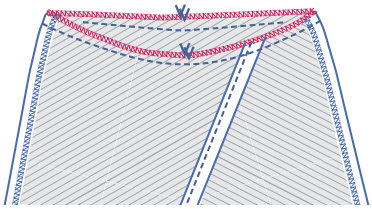

Die Schnittränder zusammen mit einem Overlockstich versäubern.

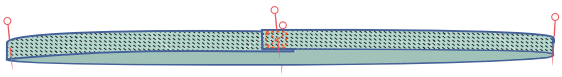

Die beiden Enden des Gummibands 3 cm breit übereinanderlegen und zusammennähen. Das Gummiband in vier gleiche Teile unterteilen und mit Stecknadeln markieren.

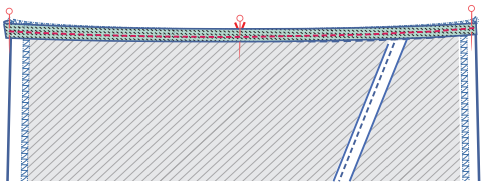

Das Gummiband an die Nahtzugabe stecken, die Stecknadeln liegen jeweils auf der VM, der RM und auf den Seitennähten. Das Gummiband etwas dehnen und in der Nahtzugabe annähen.

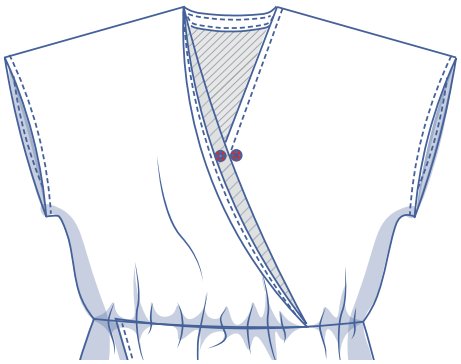

4

Eventuell einen Druckknopf annähen.

Stoffplan für Stoff mit einer Stoffbreite von 140 cm

für Größe 32 - 50

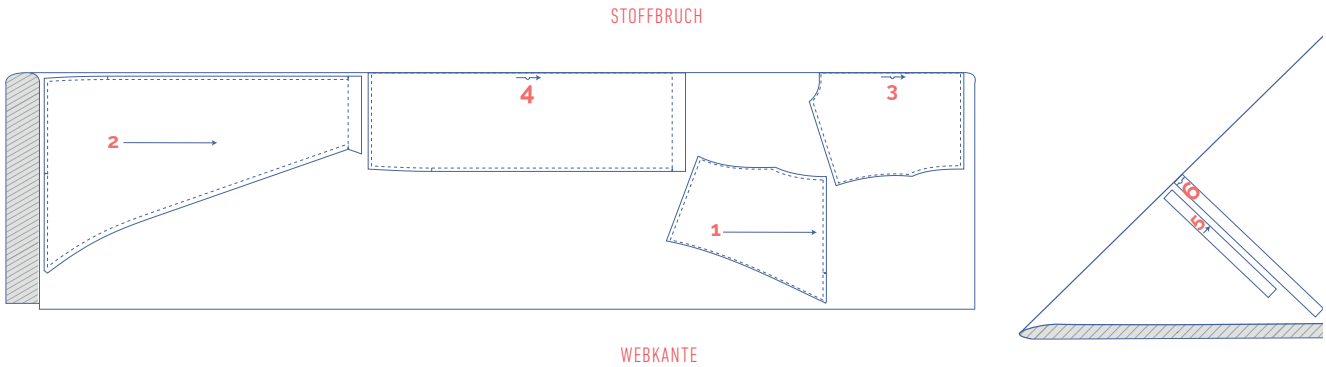

für Größe 52 - 58

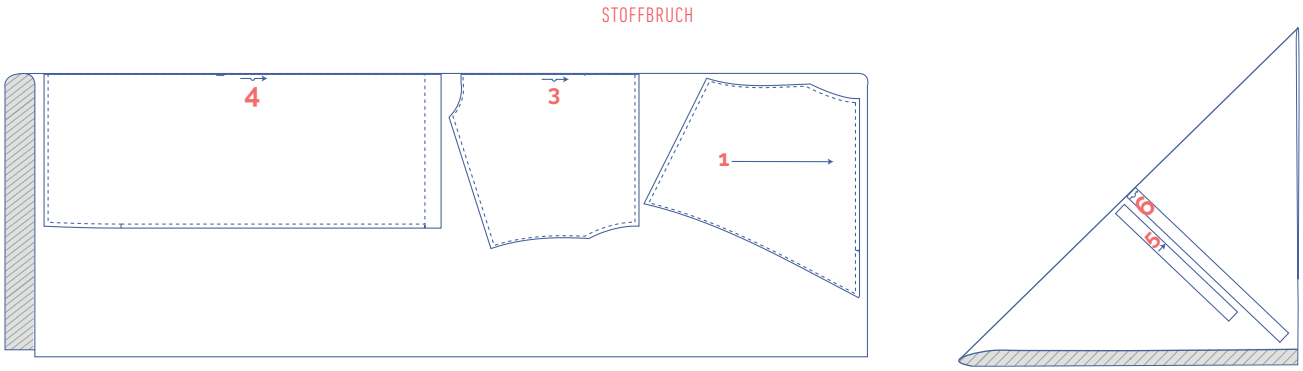

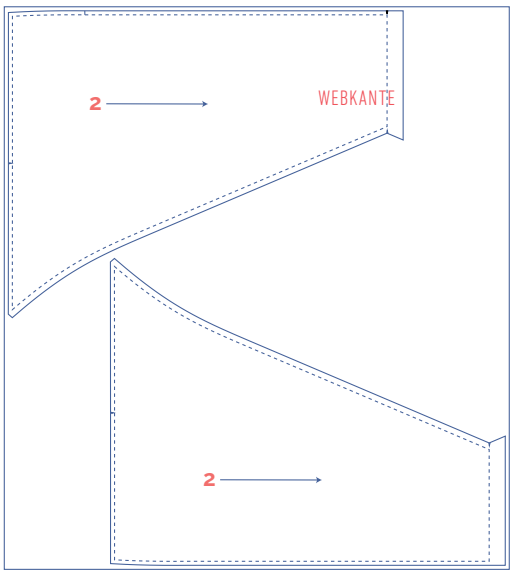

WEBKANTE

WEBKANTE