Poppy by Fibre Mood

Poppy by Fibre Mood

2 - 14 ans

L'un des vêtements indispensables pour fille cet été est la robe Poppy. Cette robe longue a des volants pour un effet dansant. La robe Poppy a des bretelles : vous pouvez en utiliser 2 pour une fermeture autour du cou ou 4 pour des rubans à nouer aux épaules. Vous pouvez également jouer avec la longueur de la robe : vous préférez peut-être une robe courte sans volants ? C'est possible !

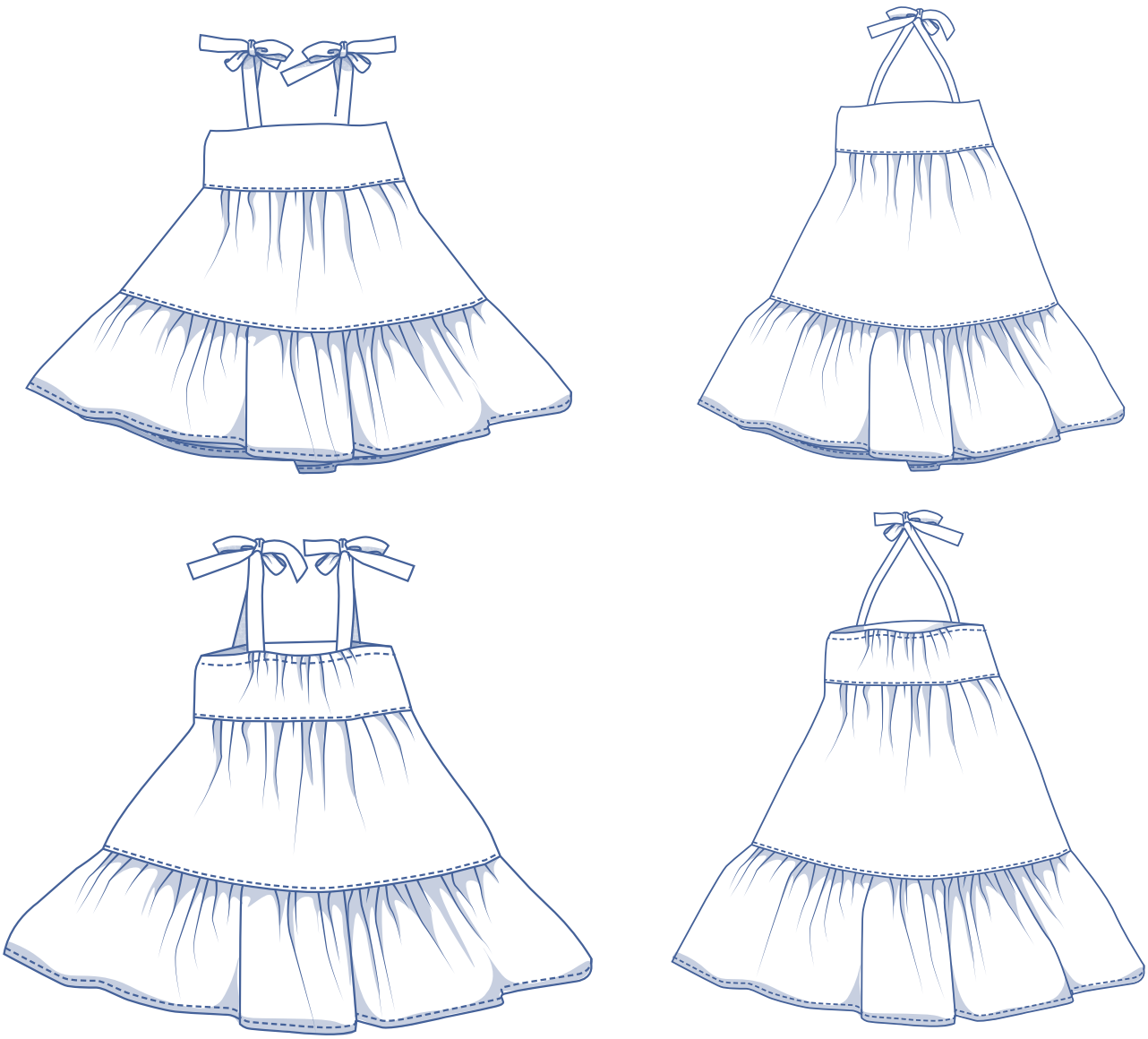

tableau des tailles

ans	2	3	4	5	6	8	10	12	14
TP (cm)	52	54	56	58	60	64	68	72	76

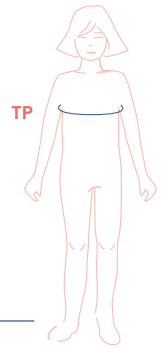

Tour de poitrine (TP) : mesurez horizontalement sur la partie la plus large de la poitrine.

dimensions (en cm)

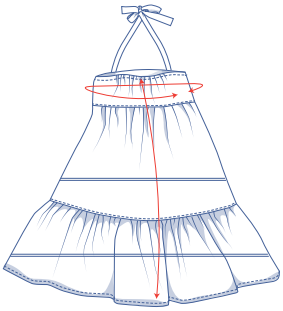

taille	2	3	4	5	6	8	10	12	14
longueur (version longue)*	42,5	48,75	54,75	61,5	68	80,5	93,25	105,75	118,25
longueur (version courte)*	33,5	37	40,5	43,75	47,25	54,25	61,25	68,25	75,25
tour de poitrine :	59	61	63	65	67	71	75	79	83

** Mesuré au MDS.*

Comparez les longueurs indiquées avec les longueurs mesurées ou souhaitées. Rallongez ou raccourcissez la robe en découpant les pièces du patron sur les lignes doubles indiquées. Séparez ensuite les pièces du patron de x centimètres ou faites en sorte que les pièces se chevauchent de x centimètres. Veillez à ce que les lignes MDV, MDS et les coutures de côté soient bien droites.

www.fibremood.com

ATTENTION

Adaptez la quantité de tissu à vos ajustements.

matériel

- Fil à coudre
- Élastique : voir tableau
- Tissu : voir tableau

boutonnières :	2	3	4	5	6	8	10	12	14
largeur 0,5 cm	16,5	17	17,5	18	18,5	19	19,5	20	20,5

quantité de tissu (en cm) F collection	2	3	4	5	6	8	10	12	14
tissu rayé orange et blanc* version longue largeur du tissu 165 cm	110	110	115	165	170	180	220	235	235
tissu blanc structuré version courte largeur du tissu 134 cm	120	125	135	140	145	160	170	210	215

** Les pièces du patron ont été coupées dans un autre sens pour obtenir des rayures verticales.*

Découvrez toutes les informations sur la collection de tissus Fibre Mood et les plans de coupe assortis ici ou sur www.fibremood.com/fr/tissus.

quantité de tissu (en cm) standard	2	3	4	5	6	8	10	12	14
largeur du tissu 140 cm version longue	140	150	160	175	190	210	235	260	285
largeur du tissu 140 cm version courte	120	125	135	140	145	160	170	185	200

Vous trouverez le plan de coupe associé à la dernière page de cette marche à suivre.

tissu conseillé

Réalisez de préférence la robe Poppy romantique dans un coton. Ce type de tissu fournira le volume nécessaire aux volants, est agréable à porter et s'entretient facilement. La viscose, le lin ou même la bouclette conviennent également. Découvrez toutes les informations sur la collection de tissus Fibre Mood et les plans de coupe assortis ici ou sur www.fibremood.com/fr/tissus.

pièces du patron & valeurs de couture (en cm)

Afin de coudre le vêtement selon la marche à suivre, vous devez ajouter les valeurs de couture indiquées autour des pièces du patron en papier avant de les découper.

1. devant : 1x sur le pli du tissu
2. bande du milieu DV : 1x sur le pli du tissu
3. dos : 1x sur le pli du tissu
4. bande du milieu DS : 1x sur le pli du tissu
5. bande inférieure DV : 1x sur le pli du tissu
6. bande inférieure DS : 1x sur le pli du tissu
7. parementure DV : 1x sur le pli du tissu
8. parementure DS : 1x sur le pli du tissu
9. bretelle : 2x (version longue) ou 4x (version courte). Tracez vous-même cette pièce du patron selon les dimensions indiquées dans le tableau (en cm).

taille	2	3	4	5	6	8	10	12	14
largeur	9	9	9	9	9	9	9	9	9
hauteur	44,5	45	45,5	46	46,5	47,5	48,25	49,25	50

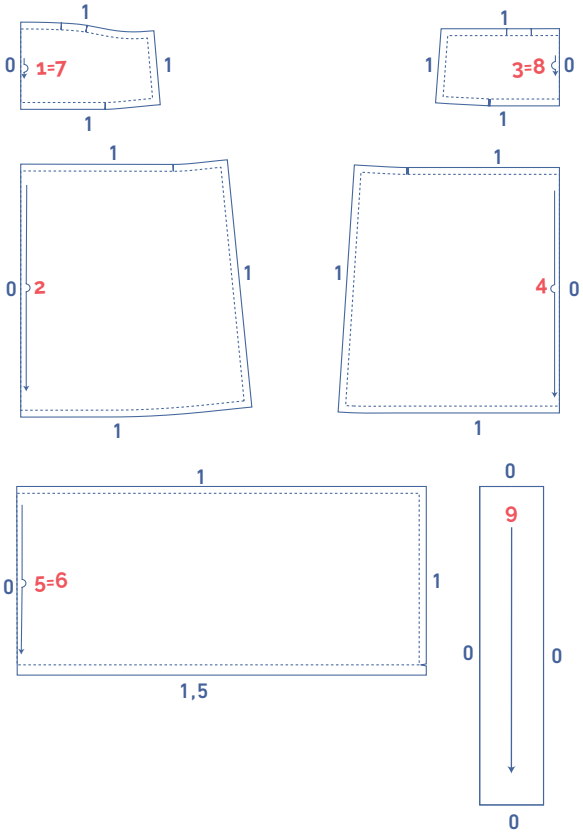

ATTENTION :
Les pièces 1 et 7, 3 et 8 et 5 et 6 sont les mêmes pièces du patron. Réalisez deux fois chacune de ces pièces.

Indiquez les points importants sur le contour du patron :

- Coupez légèrement dans le papier à patron et le tissu sur le simple trait vertical (I) et le double trait vertical (II).
- Découpez un petit cran en v dans le tissu sur un symbole en v ou sur la ligne de l'ourlet fini.
- Découpez un petit cran en v dans les pièces posées sur le pli du tissu, pour indiquer le milieu de ces pièces.

marche à suivre

La finition et le montage du vêtement sont adaptés au tissu utilisé. Les pièces sont toujours piquées endroit contre endroit, sauf mention contraire.

DV	devant
DS	dos
MDV	milieu devant
MDS	milieu dos
	endroit
	envers
	élastique

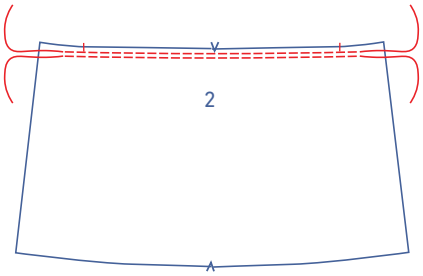

1

Réalisez 2 piqûres parallèles sur le bord supérieur de la bande du milieu DV (2) en dépassant les crans, avec un grand point et une tension plus basse. Laissez une petite longueur de fil aux deux extrémités.

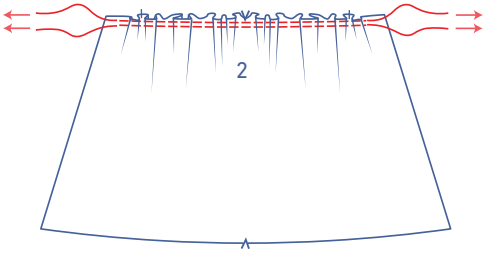

Tirez doucement sur les extrémités des fils, pour froncer le tissu.

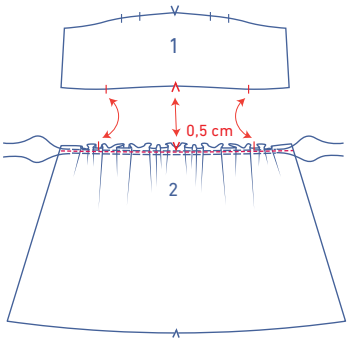

Répartissez les fronces jusqu'à ce que les crans et le cran en v de la bande du milieu DV correspondent aux crans simples et le cran en v du bord inférieur du DV (1). Piquez les fronces à 0,5 cm du bord supérieur.

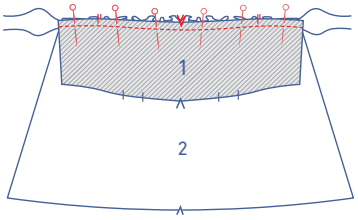

Épinglez et piquez le bord supérieur de la bande du milieu DV contre le bord inférieur du DV en enlevez les fils à froncer.

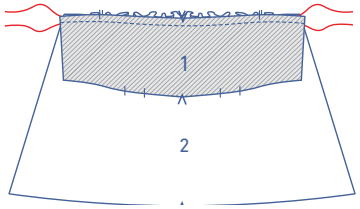

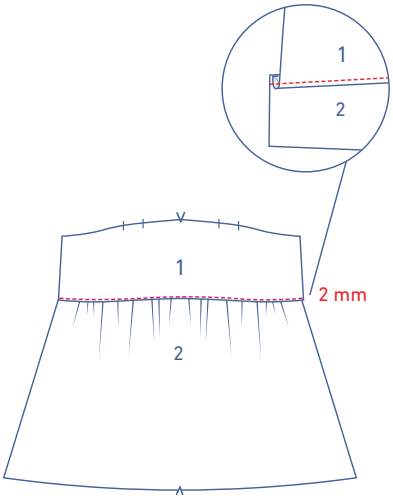

Pliez la valeur de couture vers le DV et piquez à 2 mm de la couture à travers toutes les couches (DV + la valeur de couture en dessous).

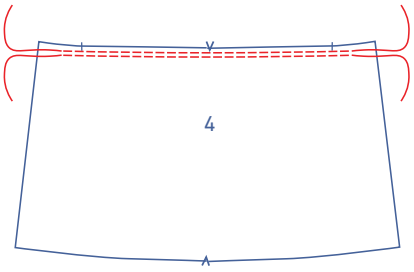

Réalisez 2 piqûres parallèles sur le bord supérieur de la bande du milieu DS (4) en dépassant les crans, avec un grand point et une tension plus basse. Laissez une petite longueur de fil aux deux extrémités.

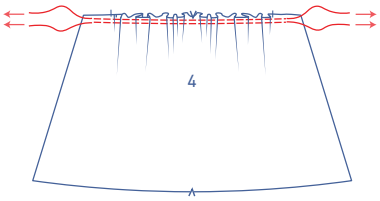

Tirez doucement sur les extrémités des fils, pour froncer le tissu.

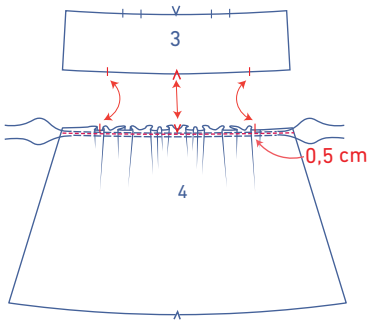

Répartissez les fronces jusqu'à ce que les crans et le cran en v de la bande du milieu DS correspondent aux crans simples et le cran en v du bord inférieur du DS (3). Piquez les fronces à 0,5 cm du bord supérieur.

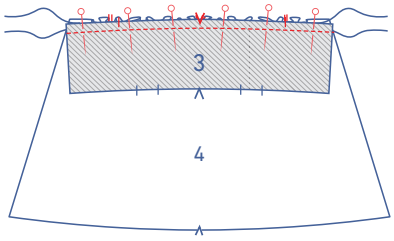

Épinglez et piquez le bord supérieur de la bande du milieu DS contre le bord inférieur du DV en enlevez les fils de fronce.

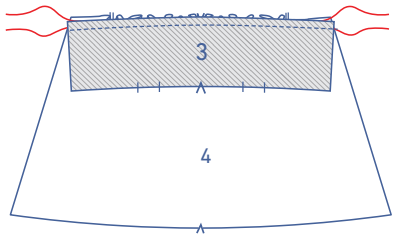

Surjetez les bords non finis ensemble.

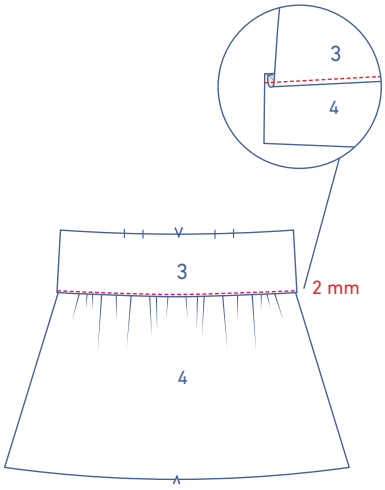

Pliez la valeur de couture vers le DS et piquez à 2 mm de la couture à travers toutes les couches (DS + la valeur de couture en dessous).

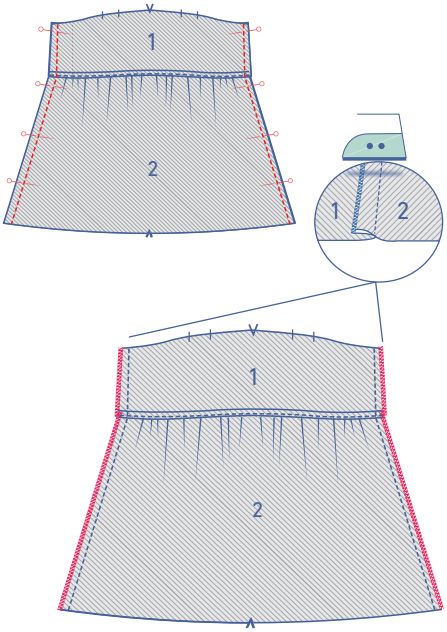

Épinglez et piquez les coutures de côté.

Surjetez les bords non finis ensemble. Repassez la valeur de couture vers le DV.

2

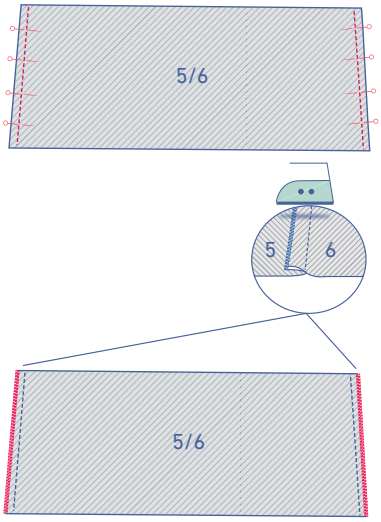

Épinglez et piquez les coutures de côté de la bande inférieure DV (5) et DS (6) et surjetez. Repassez la valeur de couture vers le DV.

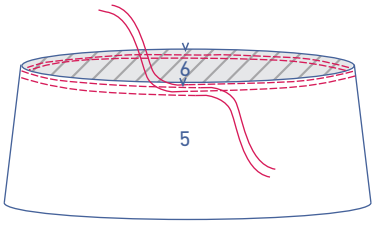

Réalisez deux piqûres parallèles sur le bord supérieur de la bande inférieure, avec un grand point et une tension plus basse. Laissez une petite longueur de fil aux deux extrémités.

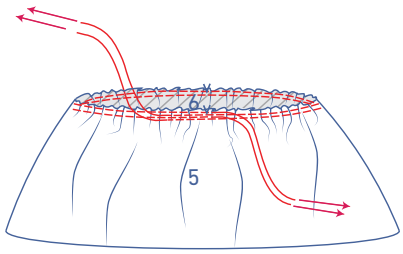

Tirez doucement sur les extrémités des fils, pour froncer le tissu.

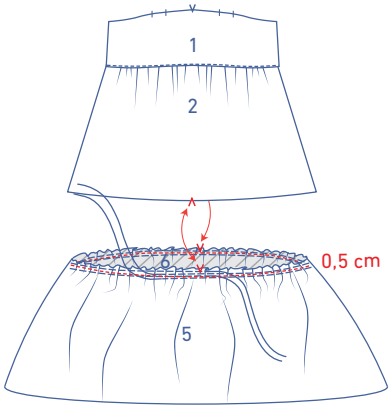

Répartissez les fronces pour faire correspondre les crans en v aux crans en v de la bande du milieu. Piquez les fronces à 0,5 cm du bord supérieur.

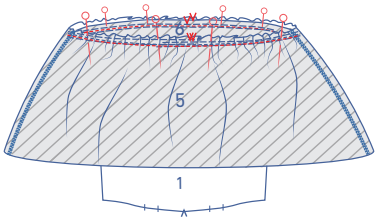

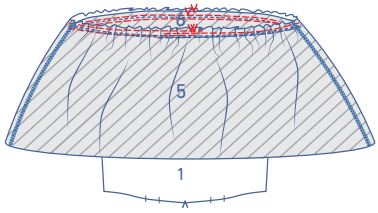

Épinglez et piquez le bord supérieur de la bande inférieure contre le bord inférieur de la bande du milieu en enlevez les fils de fronce.

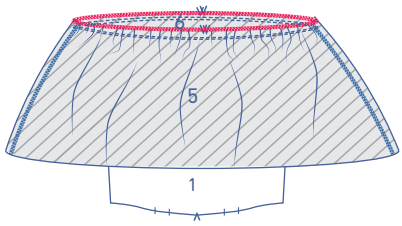

Surjetez les bords non finis ensemble.

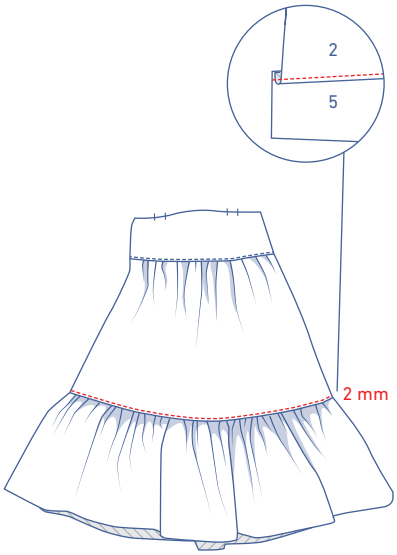

Pliez la valeur de couture vers la bande du milieu et piquez à 2 mm de la couture à travers toutes les couches (DV + la valeur de couture en dessous).

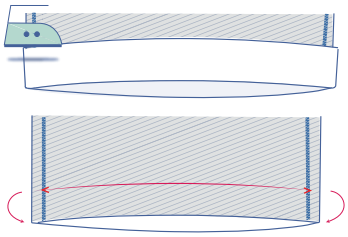

Pour la finition de l'ourlet : pliez et repassez la valeur de couture sur le cran en v et rouvrez.

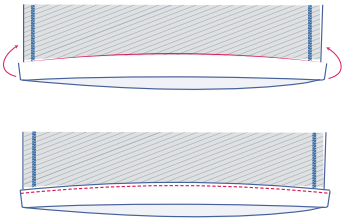

Posez le bord non fini contre la ligne de pli repassée et pliez encore une fois.

Piquez près du bord.

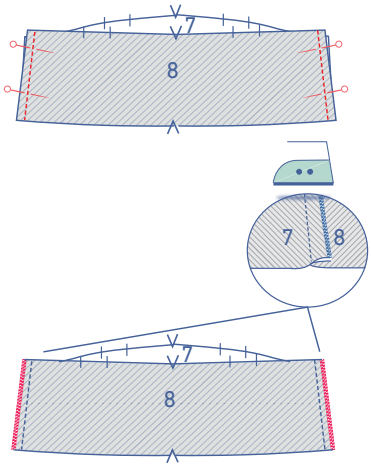

3

Épinglez et piquez les coutures de côté de la parementure DV (7) et de la parementure DS (8).

Surjetez les bords non finis ensemble. Repassez la valeur de couture vers le DS.

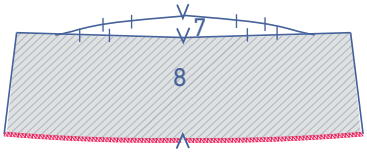

Surjetez le bord inférieur de la parementure.

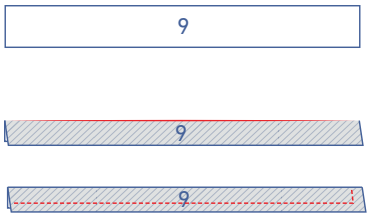

Pliez les bretelles (9) en deux dans la hauteur, endroit contre endroit. Piquez les côtés indiqués.

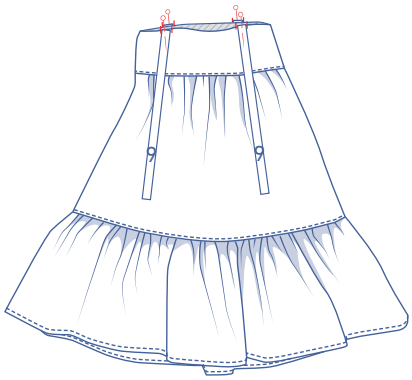

Épinglez les bords non finis des bretelles entre les crans, ils concordent avec le bord supérieur de l'ouvrage.

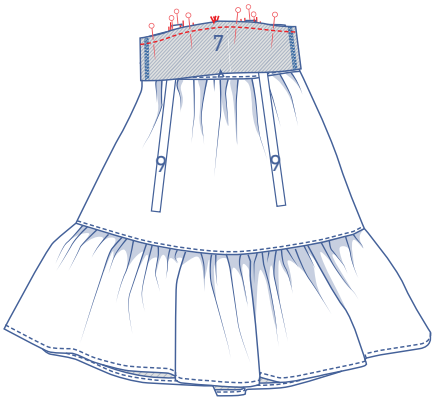

Piquez et épinglez le bord supérieur de la parementure contre le bord supérieur de l'ouvrage.

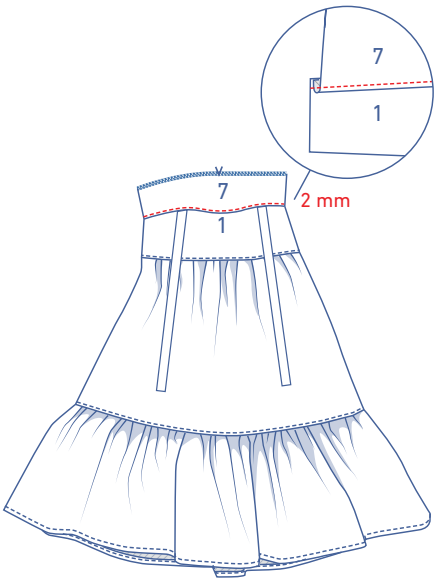

Pliez la valeur de couture vers la parementure et piquez à 2 mm de la couture à travers toutes les couches (parementure + la valeur de couture en dessous).

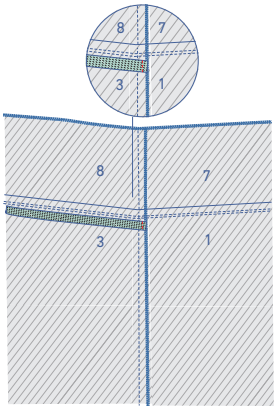

Piquez les deux extrémités de l'élastique sur la couture de côté.

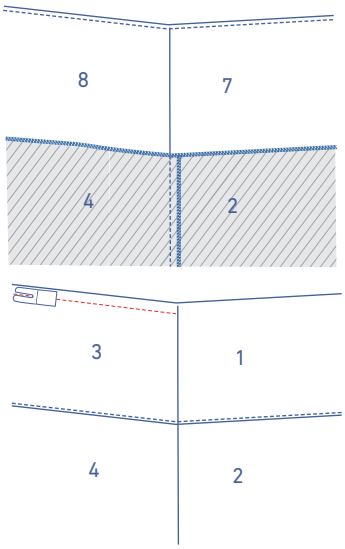

Pliez la parementure vers l'envers de l'ouvrage. Piquez à une largeur de pied-de-biche du bord supérieur pour former un tunnel. Étirez complètement l'élastique.

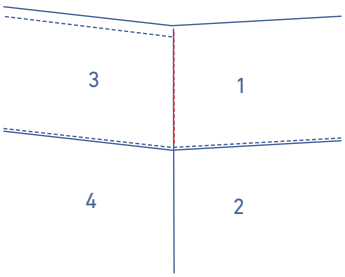

Fixez éventuellement la parementure au niveau des coutures de côté en piquant les valeurs de couture de la robe et de la parementure.

plan de coupe pour un tissu avec une largeur de 140 cm

Robe courte
tailles 2 - 14a

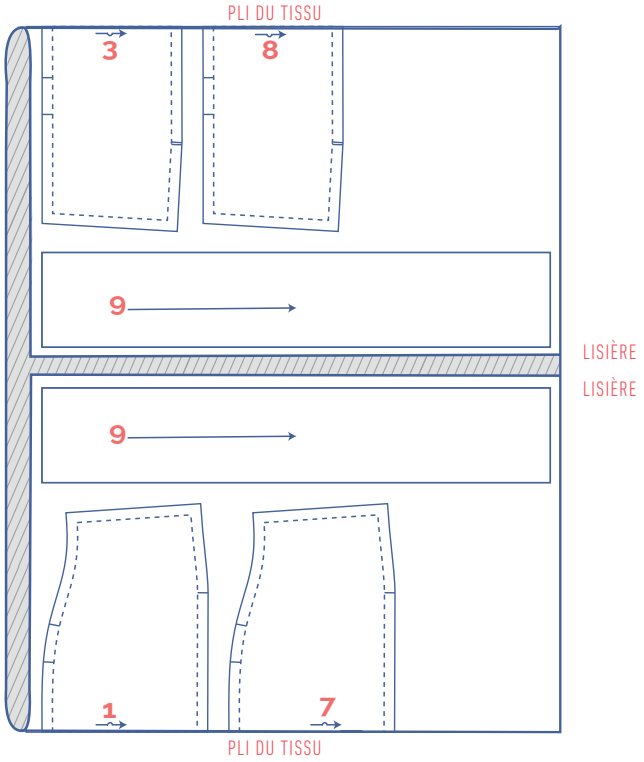

ATTENTION

Fermeture autour du cou : vous devez couper la piéce 9 2x.
Rubans à nouer aux épaules : vous devez couper la piéce 9 4x.

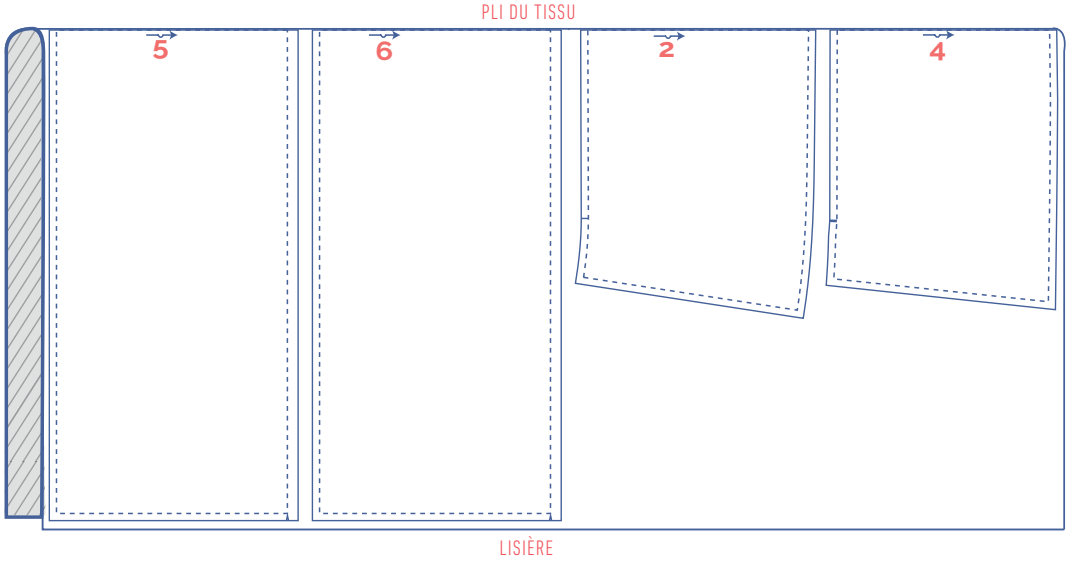

Robe longue
tailles 2 - 14a

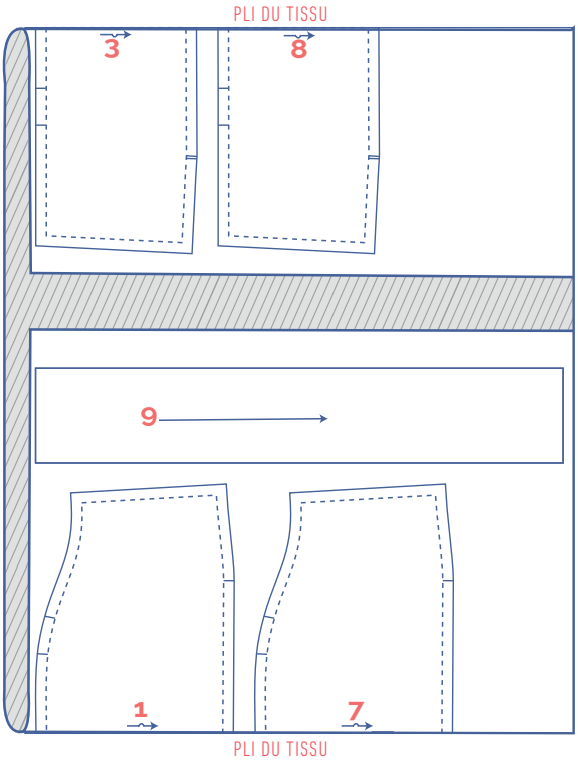

ATTENTION
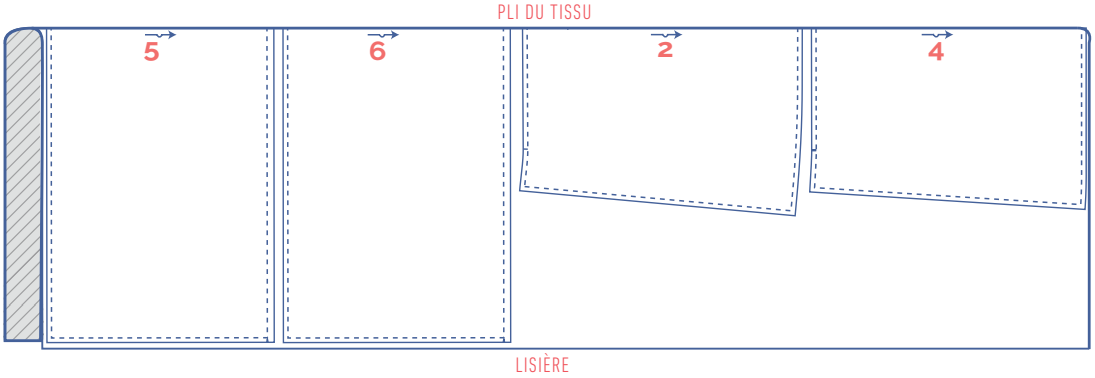
Fermeture autour du cou: vous devez couper la piéce 9 2x.
Rubans à nouer aux épaules: vous devez couper la piéce 9 4x.